Montageanleitung 1317-U102-xx / -U103-xx / -U122-xx / -U123-xx / -U131-xx

Assembly instruction 1317-U155-xx / -U156-xx / -U157-xx / -U158-xx

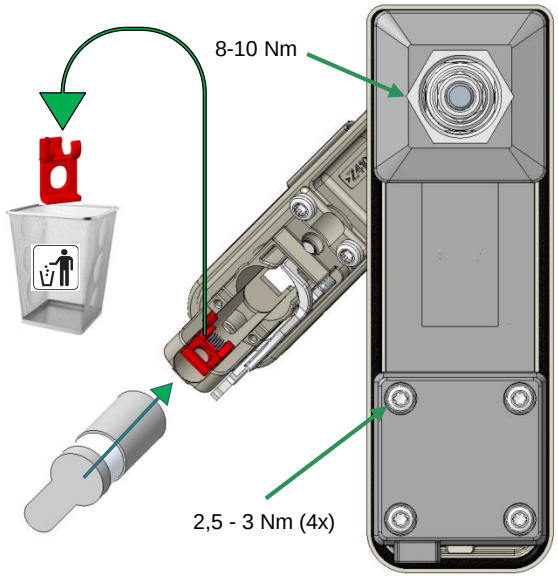

Die Transportsicherung entfernen und den Profilzylinder von hinten, mit der Schraube im Griff befestigen. Bei geöffnetem Griff die Funktion des seitlichen Schiebers prüfen.

Remove the transport securing device and set the profile cylinder in. Fix with the screw and test function of release bolt with open handle.

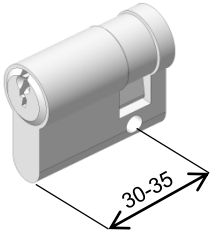

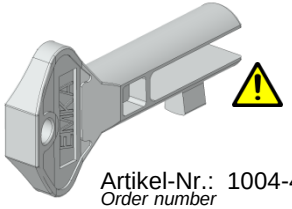

Artikel-Nr.: 1004-44-01
Order number

Profilzylinder ist nicht im Lieferumfang.
Profile cylinder is not included.

Ohne Profilzylinder ist ein Öffnen nur mit Bauschlüssel möglich.
Without profile cylinder opening can be done with construction key.

1

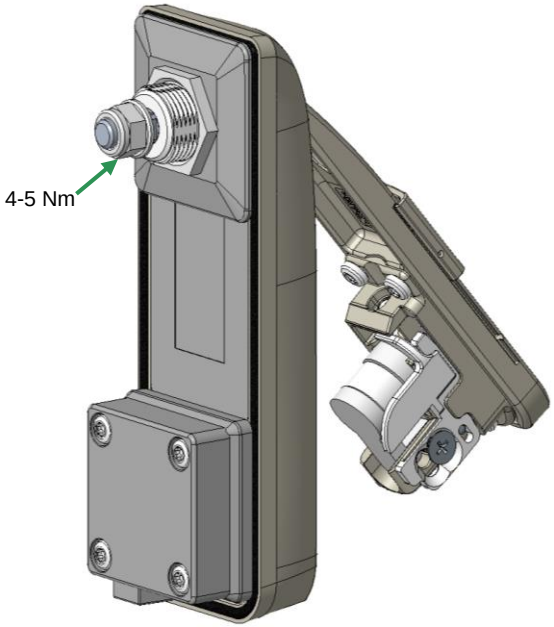

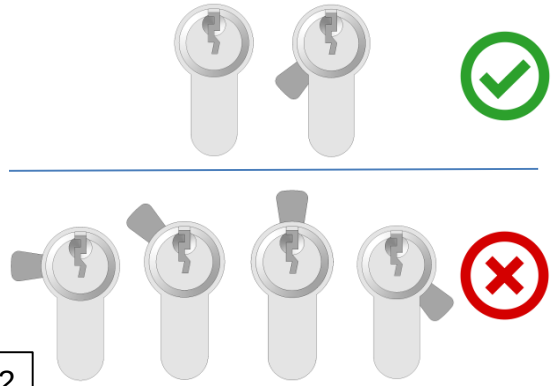

2

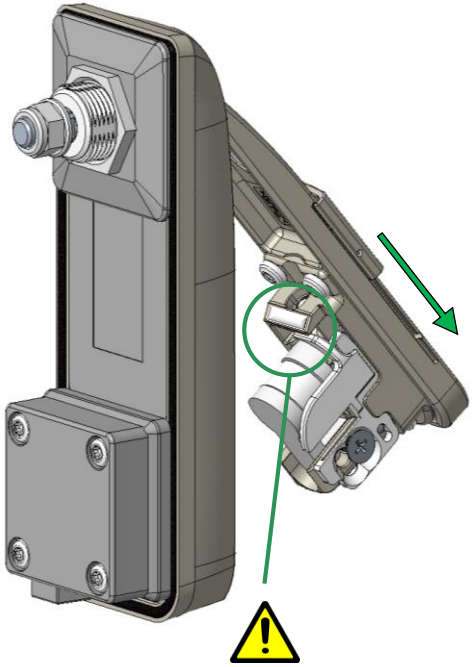

Achtung:
Auflauframpe bei Inbetriebnahme und periodisch (1x jährlich) reinigen und mit geeignetem Schmiermittel benetzen.
Zum Schutz des Profilzylinders die Schiebekappe nach unten schieben und dann den Griff zudrücken.

Attention:
The latch guidance has to be lubricated with suitable grease after installation. Clean and refresh lubrication peridically (once a year). For better protection of the profile cylinder push the sliding cap down and then press the handle into closed position.

3