Hygiene Dreh-Spann-Verschluss Vierkant

Hygienic Compression latch square

Programm / *Series* 1000 – Index 10/2019

Orginalbetriebsanleitung

Operating Instruction

In all cases the German version shall prevail.

1000-U963

1000-U963-PF

Bestimmungsgemäße Verwendung / *Features*

Der Hygiene Dreh-Spann-Verschluss ist für den Verschluss von geschlossenen Gehäusen und Maschinenverkleidungen von Lebensmittel verarbeitenden Maschinen und Anlagen bestimmt.

Der Hygiene Dreh-Spann-Verschluss eignet sich für den Einsatz im Temperaturbereich von -30 °C bis +120 °C.

Die Außenseite, bestehend aus Betätiger und Dichtung, ist für den Einsatz im Lebensmittelbereich (Def. gem DIN EN 1672-2) geeignet. Die Rückseite des Hygiene Dreh-Spann-Verschlusses ist nicht für den Einsatz in Bereichen, in denen Anforderungen an Hygiene und leichte Reinigbarkeit bestehen, geeignet.
Jede darüber hinausgehende Verwendung ist nicht bestimmungsgemäß.

The hygienic compression latch is intended for closing closed housings and machine casings of food processing machines and equipment.
The hygienic compression latch is suitable for use in the temperature range from -30 °C to +120 °C.
The outside, consisting of actuator and seal, is suitable for use in the food industry (Def. acc. to DIN EN 1672-2).
The rear side of the hygiene sash cam is not suitable for use in areas where hygiene and easy cleaning are required.
Any other use is not intended.

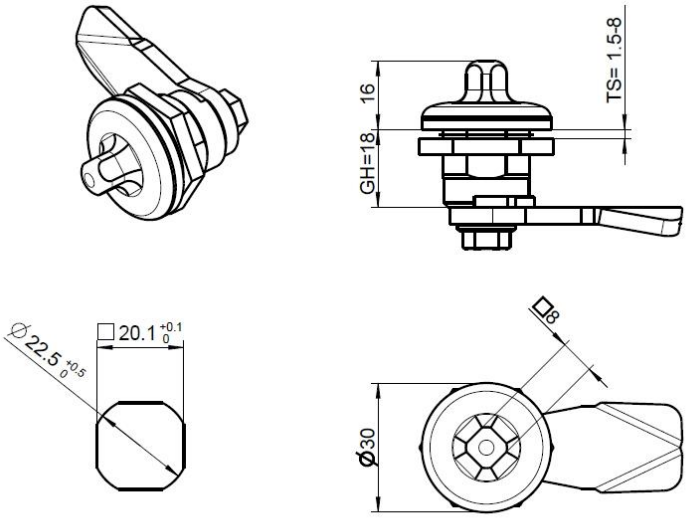

Montagehinweise
Mounting Instructions

Maximale Vorspannung der Zunge *Maximum compression force*	F_{zug} = 200 N
Maximales Anzugmoment Mutter *Maximum mounting torque nut*	M_{max} = 20 Nm
Anzugmoment Sechskantschraube *Mounting torque screw*	M_{soll} = 4,5 Nm
Zulässiges Schmiermittel *permissible lubricant*	Metaflux Biolub 71-09

Die Montage des Hygiene Dreh-Spann-Verschluss erfolgt in einem festgelegten Blechaussschnit (s. Lochbild). Um die Dichtigkeit des Vorreibers zu gewährleisten, muss dieser auf einer glatten Oberfläche (z.B. Edelstahl mit Ra = 0,8 µm, arithmetischer Mittelrauwert) eingebaut werden.
Der Mindestabstand zu Benachbarten Elementen liegt bei 6 mm.

Der Hygiene Dreh-Spann-Verschluss darf ausschließlich mit dem speziellen Hygiene Betätigungsschlüssel (EMKA Teilenummer 1004-02,1004-62) betätigt werden. Sonstige Werkzeuge (z.B. Schraubenschlüssel, Zangen) sind nicht geeignet und können die Oberfläche beschädigen.

The assembly of the Hygienic compression latch takes place in a defined sheet metal cutout (see hole pattern). In order to guarantee the tightness of the quarter turn, it must be installed on a smooth surface (e.g. stainless steel with Ra = 0.8 µm, arithmetic mean roughness value). The minimum required distance with adjacent elements is 6 mm.

The Hygienic compression latch may only be operated with the special Hygienic operating key (EMKA part number 1004-02, 1004-62). Other tools (e.g. wrenches, pliers) are not suitable and may damage the surface.

Beim Einbau des Hygiene Dreh-Spann-Verschlusses ist darauf zu achten, dass seine Drehachse nicht senkrecht zur Aufstellfläche steht, sodass die Betätigung von oben erfolgt.

When installing the Hygienic compression latch, make sure that its axis of rotation is not perpendicular to the installation surface so that it is actuated from above.

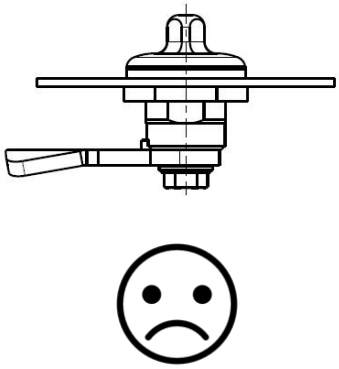

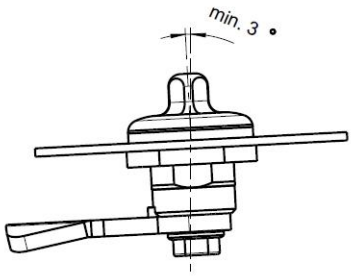

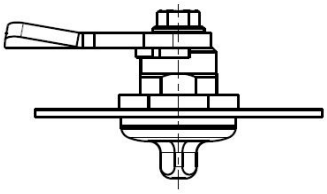

Außerdem ist der Dreh-Spann-Verschluss bei waagerechtem Einbau der Drehachse so auszurichten, dass im geschlossenen Zustand die Schlüsselfläche an der Betätigung keine waagerechte Fläche bildet.

In addition, when the rotary axis is installed horizontally, the compression latch must be aligned in such a way that in the closing position, the key surface does not form a horizontal surface at the actuation.

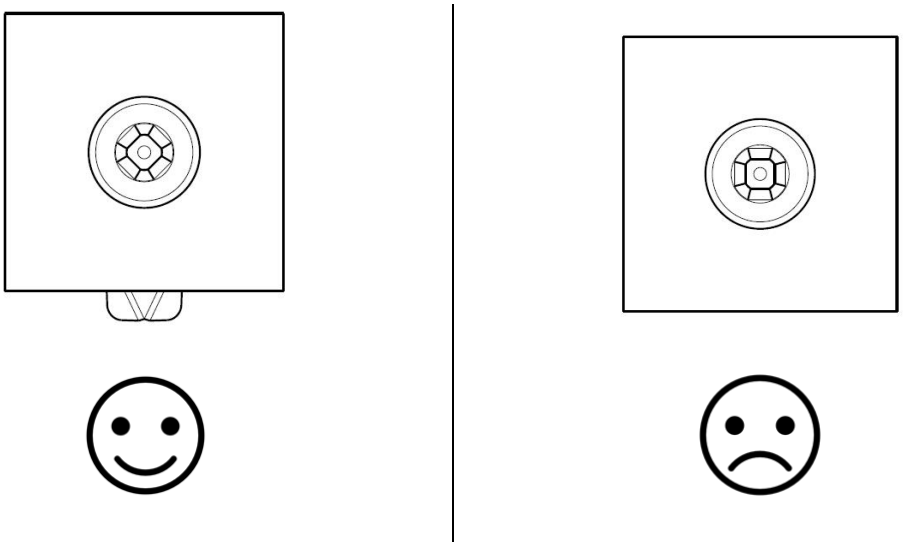

Wartungshinweise / Maintenance Instructions

6

Der Hygiene Dreh-Spann-Verschluss muss regelmäßig auf mögliche Beschädigungen der Oberflächen und der Dichtung, sowie auf einen spielfreien Sitz der Betätigung überprüft werden. Werden Beschädigungen festgestellt, muss der Dreh-Spann-Verschluss bzw. die Flachdichtung (Artikelnummer 1000-636) ausgetauscht werden.

The Hygienic compression latch must be checked regularly for possible damage to the surfaces and the seal, as well as for a backlash-free fit of the actuation. If damage is found, the compression latch or the flat gasket (article number 1000-636) must be replaced.

Reinigungsempfehlungen

Reinigen Sie den Hygiene Dreh-Spann-Verschluss
- nach der Montage bzw. vor der ersten Inbetriebnahme, dann
- nach Erfordernis (in Abhängigkeit vom Verschmutzungsgrades), bzw
- in regelmäßigen Abständen (entsprechend Ihres internen Reinigungsplanes).

Wir empfehlen den Hygiene Dreh-Spann-Verschluss mit einem weichen Lappen, Schwamm oder Bürste manuell zu reinigen. Vor der Reinigung ist darauf zu achten und zu prüfen, ob die zu verwendenden Utensilien sauber sind (keine verschmutzen Utensilien verwenden). Besonders vorsichtig sollten Sie beim Reinigen der Dichtung sein und keinen zu hohen Druck ausüben. Für die Reinigung dürfen keine Bürsten oder sonstige Reinigungsutensilien, die die Oberfläche schädigen (z.B. Stahlbürste, Stahlwolle) oder eine Korrosion auslösen, verwendet werden.

Der Hygiene Dreh-Spann-Verschluss erfüllt die Schutzart IP 69K und hält einer Hochdruckreinigung (max. Druck 100 bar, max. Wassertemperatur 80°C, Abstand min 20 cm für 2 min) stand. Wir empfehlen diese Reinigungsart jedoch nicht wegen des dadurch entstehenden Sprühnebels.

Der Dreh-Spann-Verschluss kann mit den empfohlenen Reinigungs- und Desinfektionsmitteln gereinigt bzw. desinfiziert werden. Hierbei ist auf die empfohlene Einwirkdauer der Reinigungs- und Desinfektionsmittel der Hersteller zu achten, sowie auf eine ausreichende Verdünnung der Mittel.

Anschließend sollte der Hygiene Dreh-Spann-Verschluss mit klarem Wasser in Trinkwasserqualität abgewaschen werden. Der Dreh-Spann-Verschluss muss hierzu nicht demontiert werden.

Andere, als die empfohlenen Reinigungs- und Desinfektionsmittel, können die Materialien schädigen und dürfen grundsätzlich nicht ohne vorherige Rücksprache mit EMKA eingesetzt werden.

Clean the hygienic compression latch
- after installation or before initial commissioning, then
- as required (depending on the degree of soiling), or
- at regular intervals (according to your internal cleaning plan).

We recommend that you clean the hygienic compression latch manually with a soft cloth, sponge or brush. Before cleaning, make sure that the utensils to be used are clean (do not use dirty utensils). Be particularly careful when cleaning the gasket and do not apply excessive pressure. Do not use brushes or other cleaning utensils that damage the surface (e.g. steel brush, steel wool) or cause corrosion.

The hygienic compression latch complies with protection class IP 69K and withstands high pressure cleaning (max. pressure 100 bar, max. water temperature 80°C, distance min 20 cm for 2 min). However, we do not recommend this type of cleaning because of the resulting spray mist.

The compression latch can be cleaned or disinfected with the recommended cleaning and disinfecting agents. Here the recommended exposure time of the cleaning and disinfecting agents of the manufacturer must be observed, as well as a sufficient dilution of the agents. Afterwards, the Hygienic compression latch should be washed off with clear water of drinking water quality. The quarter turn does not have to be dismantled for this purpose.

Cleaning agents and disinfectants other than those recommended may damage the materials and must not be used without prior consultation with EMKA.

Empfohlene Reiniger und Desinfektionsmittel
Recommended cleaners and disinfectants

Name	**Hersteller** ***producer***
DESIFOR-A	Dr. Schnell
PETRA	Dr. Schnell
PERO- Schaum	Dr. Schnell
P3-topax 66	ECOLAB

Material, Oberfläche
Material, surface

	1000-U963	**1000-U963-PF**
Gehäuse und Betätigung *Housing and insert*	AISI 316L	AISI 303
Feder *Spring*	AISI 316Ti	AISI 316Ti
Schließwelle *Locking shaft*	AISI 316L	AISI 316L
Stift *Pin*	AISI 316Ti	AISI 316Ti
Sperrzahnschraube *Locking tooth-screw*	AISI 305	AISI 305
Mutter *Nut and washer*	AISI 316Ti	AISI 303
Dichtung *Sealings*	Silikon blau *Silicon blue*	Silikon blau *Silicon blue*

Prüfungen
Testing results

EHEDG Prüfung *EHEDG tested*	Erfüllt *fulfilled*	Erfüllt *fulfilled*
Schutzart IP 66 *Density class/ IP rating IP 66*	Erfüllt *fulfilled*	Erfüllt *fulfilled*
Schutzart IP 69K *Density class/ IP rating IP 69K*	Erfüllt *fulfilled*	Erfüllt *fulfilled*

Die o.g. Angaben geben wir nach bestem Wissen bekannt. Die Prüfungen werden unter Laborbedingungen durchgeführt und haben demzufolge den Charakter einer allgemeinen Empfehlung. Die Eignung unseres Produkts muss für den jeweiligen Anwendungsfall ggfs. durch eigene Tests – unter Originalbedingungen – überprüft und verifiziert werden.

The above information is provided to the best of our knowledge. The tests are carried out under laboratory conditions and therefore have the character of a general recommendation. The suitability of our product for the respective application may have to be checked and verified by our own tests - under original conditions.