Der intelligente Griff

AGENT E

wireless control

Kurzanleitung

1. Allgemeine und Sicherheitshinweise 2
   1.1 Allgemeine Hinweise 2
      1.1.1 Urheberrecht 2
      1.1.2 Anwendungsbestimmungen und Sicherheitshinweise 2
      1.1.3 Technischer Stand 2
      1.1.4 Ausführliche Bedienungsanleitung 2
      1.1.5 Gewährleistung 3
      1.1.6 Haftungsausschluss 3
   1.2 Sicherheitshinweis Handsender (TAG) 3
2. AGENT E System 3
   2.1 Anwendung 3
   2.2 Systembeschreibung 3
3. Montage und technische Daten 4
   3.1 Voraussetzungen 4
   3.2 Abmessungen und Bohrpläne 4
   3.3 Technische Daten 6
   3.4 Batterien einbauen / wechseln 6
   3.5 Externer Türkontakt (ab AGENT E Version Professional) 7
   3.6 Notstromversorgung mit PC / Netzteil 7

Roh-Art.-Nr. 2117 Vers. 2.0 DE/EN 08/13

EMKA® Beschlagteile

1. Allgemeine und Sicherheitshinweise

Umfangreiche Material-, Funktions- und Qualitätsprüfungen sichern Ihnen einen hohen Nutzen und eine lange Lebensdauer des Produktes. Trotzdem können von diesen Geräten Gefahren ausgehen, wenn sie von unausgebildetem Personal unsachgemäß und nicht zum bestimmungsgemäßen Gebrauch eingesetzt werden.

Lesen Sie vor Montage und Inbetriebnahme des **AGENT E** diese Kurzanleitung aufmerksam durch.

1.1 Allgemeine Hinweise

1.1.1 Urheberrecht

Weitergabe und Vervielfältigung dieser Bedienungsanleitung und die Verwertung ihres Inhalts sind nur mit schriftlicher Erlaubnis der EMKA Beschlagteile GmbH & Co. KG gestattet.

1.1.2 Anwendungsbestimmungen und Sicherheitshinweise

- Das elektronische Verschlusssystem ist ausschließlich für die Zugangskontrolle von Schrank- und Gehäusesystemen im Innenbereich einzusetzen.
- Der Betrieb in Umgebungen mit entzündlichen Gasen oder Dämpfen ist nicht gestattet.
- Direkter Kontakt mit Wasser oder aggressiven Stoffen ist nicht zulässig.
- Installation, Umbauten und Reparaturen dürfen nur von autorisiertem Fachpersonal durchgeführt werden.
- Die in dieser Bedienungsanleitung enthaltenen Vorschriften für Lagerung, Montage und Betrieb sind zu beachten.
- Für den Betrieb des elektronischen Verschlusssystems sind die angegebenen Umgebungsbedingungen (elektrische Installation, Temperatur, Luftfeuchtigkeit) einzuhalten.

1.1.3 Technischer Stand

Diese Dokumentation bezieht sich auf den technischen Stand 02/2010.
EMKA Beschlagteile GmbH & Co. KG behält sich das Recht vor, Änderungen im Sinne des technischen Fortschritts ohne Vorankündigung durchzuführen. Diese umfassen unter anderem:

- Änderungen der Konstruktion
- Ersatz angegebener Bauteile durch äquivalente andere Bauteile
- Änderung von Leistungsmerkmalen
- Änderung der Bedienung
- Änderungen von Angaben in dieser Bedienungsanleitung

1.1.4 Ausführliche Bedienungsanleitung

Zusätzlich zu dieser Kurzanleitung kann eine ausführliche Bedienungsanleitung unter < www.emka-electronic.de , Bereich PRODUKTE, dann links "AGENT E" wählen > heruntergeladen werden.
Die Konfiguration der verschiedenen AGENT E Versionen und ihre Bedienung wird darin beschrieben. Die ausführliche Bedienungsanleitung wird unbedingt benötigt, um alle Funktionalitäten des Produktes zu nutzen.

1.1.5 Gewährleistung

EMKA Beschlagteile GmbH & Co. KG bietet bei sachgemäßer Anwendung auf alle mechanischen und elektrischen Komponenten, ausgenommen Batterien, eine Gewährleistung von

24 Monaten

vom Tag der Lieferung an. Sollte innerhalb dieses Zeitraumes ein Defekt auftreten, wird das eingeschickte Gerät im Werk kostenlos repariert oder ausgetauscht. Weitergehende Ansprüche, insbesondere für Folgeschäden, sind ausgeschlossen.

Bei unsachgemäßer Anwendung, Anschluss oder Veränderung erlischt der Garantieanspruch.

Weitere Details entnehmen Sie bitte den Allgemeinen Geschäftsbedingungen der EMKA Beschlagteile GmbH & Co. KG.

1.1.6 Haftungsausschluss

EMKA Beschlagteile GmbH & Co. KG übernimmt keinerlei Gewähr für die vollständige Richtigkeit der Angaben. Insbesondere wird keinerlei Haftung für Schäden übernommen, die aus der Benutzung des Gerätes entstehen.

1.2 Sicherheitshinweis Handsender (TAG)

Die zur Öffnung des AGENT E benötigten TAGs strahlen ein sehr intensives, rotes Licht aus. Um Schäden zu vermeiden, darf der Lichtstrahl nicht direkt ins Auge des Bedieners oder einer anderen Person gerichtet werden.

2. AGENT E System

2.1 Anwendung

Aufgrund seiner Konstruktion eignet sich AGENT E hervorragend sowohl für den Einbau in neue als auch zum Nachrüsten bestehender Anlagen, da er für sehr viele Türausschnitte und mechanische Anbindungen geeignet ist und keinerlei externe Verkabelung benötigt.

2.2 Systembeschreibung

Das AGENT E System besteht aus einer Kombination von elektronischen Schwenkgriffen und Handsendern. Die Öffnung eines AGENT E Schwenkgriffes erfolgt durch einen kleinen Handsender ("TAG“) vom Typ "User“, der, Berechtigung vorausgesetzt, den Öffnungsvorgang einleitet. Über die Taste am Handsender werden die Leuchtdioden eingeschaltet und der Lichtstrahl auf die Fotozelle des Schwenkgriffes gerichtet (s. Bild 1). Das Licht der Dioden ist moduliert; jeder Handsender hat eine individuelle Kennung. Nur zugelassene Handsender öffnen einen Griff.

Zusätzlich gibt es noch Handsender vom Typ "Master“ (erkennbar am roten Drucktaster), mit denen Zugangsberechtigungen für bestimmte Sender vom Typ "User“ an einem Schwenkgriff eingestellt werden können. Einzelheiten dazu sind in der ausführlichen Bedienungsanleitung beschrieben (s. 1.1.4).

Bild 1 AGENT E Schwenkgriff mit Handsender

3. Montage und technische Daten

3.1 Voraussetzungen

AGENT E kann als Ersatz für mechanische Schwenkgriffe mit Stangenschloss- oder Lagerbuchse sowie anstelle eines konventionellen Vorreiber-Verschlusses verwendet werden.
Vor der Montage müssen die Batterien in den Griff eingesetzt werden und die Batteriefachabdeckung verschraubt werden (s. 3.4); es empfiehlt es sich ebenso, die Griffe zuerst mit Hilfe der ausführlichen Bedienungsanleitung (s. 1.1.4) zu konfigurieren, damit ein versehentlich geschlossener Griff wieder mit einem TAG geöffnet werden kann.

3.2 Abmessungen und Bohrpläne

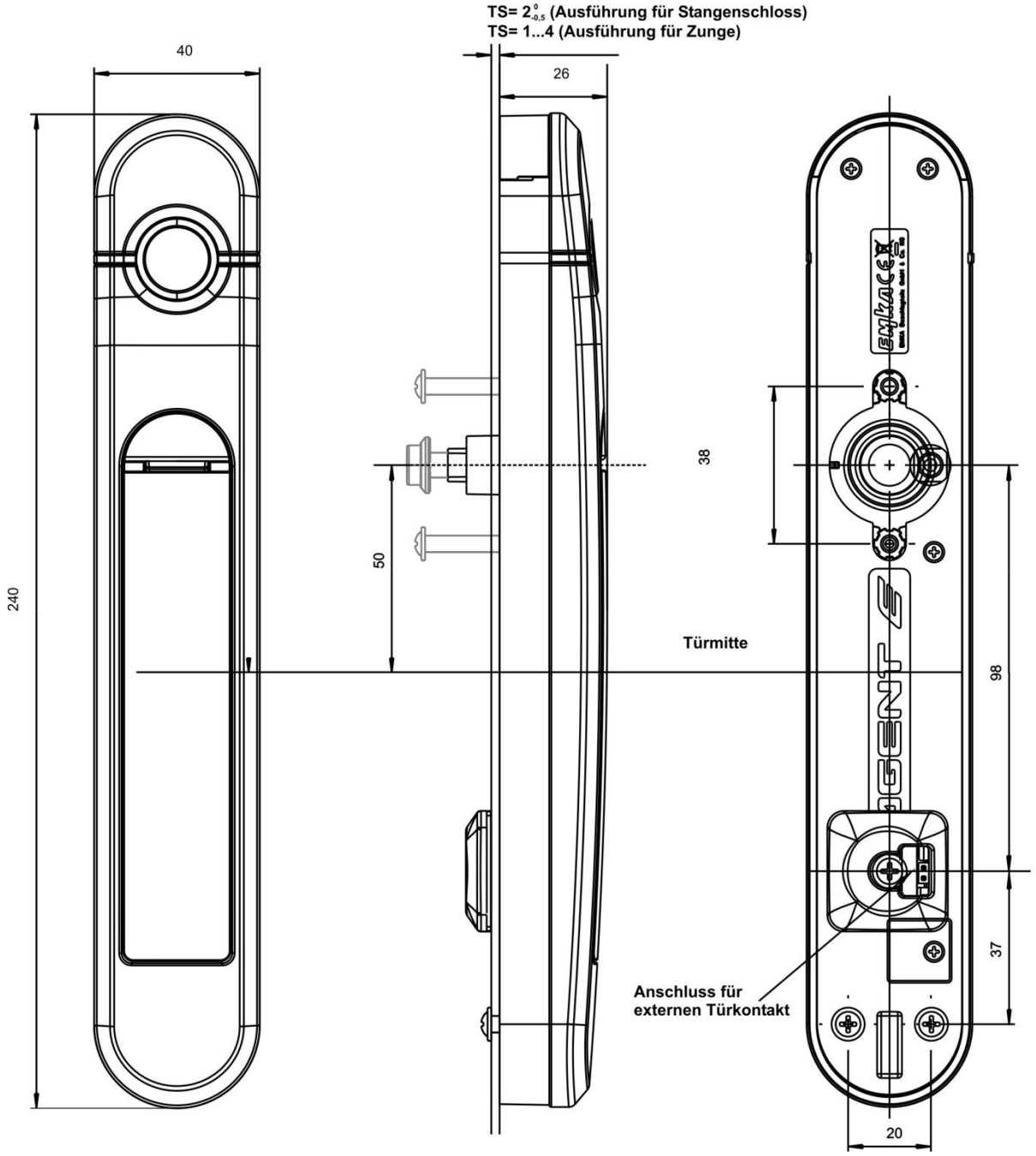

Bild 2 Abmessungen

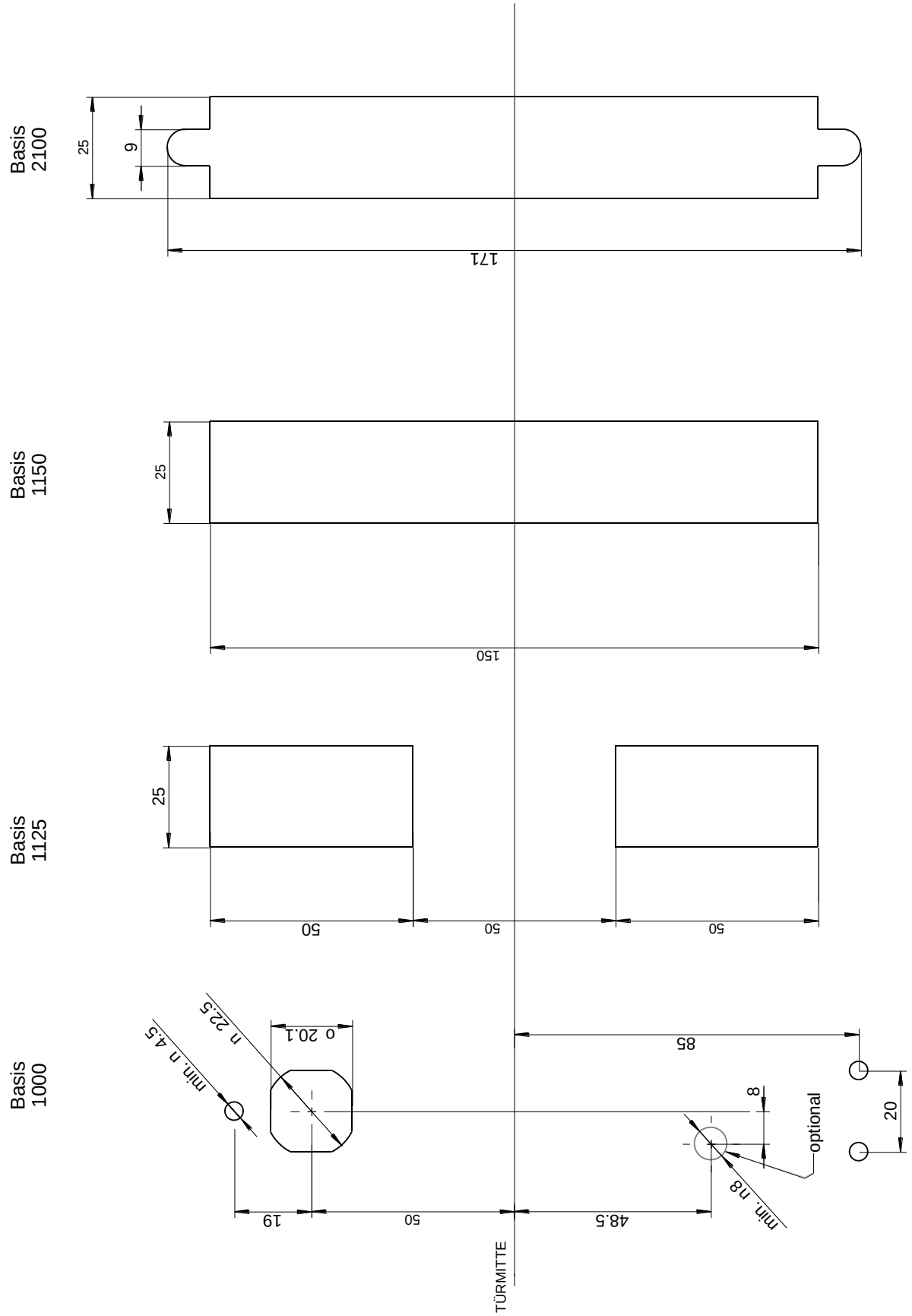

AGENT E kann durch minimale Erweiterungen (Bohrungen) viele Standard-Lochbilder abdecken. (Hier vier Beispiele)
Soll ein Tür-Reed-Kontakt optional mit ausgewertet werden, ist beim linken Lochbild eine 8 mm Zusatzbohrung erforderlich.

Bild 3 Bohrpläne zur Befestigung des AGENT E Griffes

3.3 Technische Daten

Gehäuse:	Mulde Kunststoff, Schwenkgriff Zinkdruckguss
Umgebungstemperatur:	10°C bis 35°C
Lagertemperatur:	0°C bis 45°C
Rel. Luftfeuchtigkeit:	< 80 %, keine Betauung
Energieversorgung	
Schwenkgriff:	3 V, 2 Stck. Microzellen AAA
Handsender (TAG):	3,6 V, 1 Stck. Lithium Batterie ½ AA
Batterielebensdauer:	ca. 15000 Öffnungszyklen; max. 3 Jahre (abh. vom Batterietyp)
Anschluss:	USB Micro für Datenaustausch und Notstromversorgung
Funkfrequenz:	868 MHz (nur Variante "Superior EU"), zugelassen für EU, Norwegen, Schweiz und Türkei 915 MHz (nur Variante "Superior US"), zugelassen für USA und Kanada

3.4 Batterien einbauen / wechseln

Zur Inbetriebnahme des AGENT E Griffes müssen die Batterien eingebaut werden, da er sonst nicht zu öffnen ist. Dazu werden bei geöffnetem Schwenkgriff das Batteriefach aufgeschraubt und die Batterien eingelegt. Dabei auf die richtige Polarität achten. Nach einem Batteriewechsel leuchtet die rote LED für 4 Sekunden. AGENT E Griff nicht ohne festgeschraubte Batteriefachabdeckung betreiben; Batterien können sonst leicht herausfallen.

Verbrauchte Batterien im Schwenkgriff werden beim Öffnungsvorgang angezeigt. Sobald mit einem Handsender versucht wird, den Griff zu öffnen, leuchtet zunächst die grüne oder rote LED (Sender berechtigt / unberechtigt). Anschließend blinken beide LED's noch für ca. 5 sec. Dies signalisiert den bald fälligen Batteriewechsel.
Die Konfiguration eines Griffes bleibt beim Batterietausch erhalten.

Ein Batteriewechsel im Handsender wird dadurch signalisiert, dass beim Einschalten die LED's des Senders blinken, statt Dauerlicht zu zeigen. Die Funktion des Senders wird dadurch nicht beeinträchtigt, wohl aber die Reichweite. Zum Batteriewechsel werden die beiden Schrauben auf der Gehäuserückseite gelöst und das Gehäuse geöffnet. Direkt nach dem Batteriewechsel blinkt der TAG kurz.

Bild 5 Batteriefach; Abdeckung entfernt

Bild 4 Handsender geöffnet

3.5 Externer Türkontakt (ab AGENT E Version Professional)

Der AGENT E Griff verfügt über einen eingebauten Kontakt zur Erkennung des Griffzustandes, der bei Änderung (Öffnen, Schließen) mit einem entsprechenden Eintrag im Ereignisspeicher des Griffes protokolliert wird. Dies muss aber nicht zwangsläufig auch der Türzustand sein (z.B. Tür offen, aber Griff geschlossen). Wenn der tatsächliche Türzustand überwacht und protokolliert werden soll, besteht die Möglichkeit, auf der Rückseite des Griffes einen externen Türkontakt in Reihe zum Griffkontakt anzuschließen (s. Bild 2). Dazu muss die standardmäßig eingesetzte Kurzschlussbrücke abgezogen und stattdessen ein passiver Türkontakt angeschlossen werden. Anschließend wird bei geöffnetem Griff und/oder bei geöffnetem Türkontakt ein Öffnungsvorgang und nur bei geschlossenem Griff- und Türkontakt ein Schließvorgang protokolliert.

3.6 Notstromversorgung mit PC / Netzteil

Falls die Batterien im Griff leer/defekt sein sollten, kann er mit einer Notstromversorgung betrieben werden. Dazu die Abdeckung oben am Griff entfernen. Nun wird ein USB Micro Anschluss zugänglich. Über ein entsprechendes Anschlusskabel kann der Schwenkgriff jetzt extern mit Energie versorgt werden. Es genügt, das Anschlusskabel mit einem laufenden PC/Laptop zu verbinden. Eine spezielle Software ist dazu nicht notwendig. Alternativ kann auch ein Ladegerät für Mobiltelefone nach neuem Standard verwendet werden. Nachdem so der Schwenkgriff wieder betriebsbereit ist, kann er mit einem zugelassenen Handsender geöffnet werden.

Diese Notstromversorgung steht in allen AGENT E Versionen zur Verfügung.

Bild 6 USB Anschluss; Abdeckung entfernt

EMKA Beschlagteile GmbH & Co KG
Langenberger Straße 32
D-42551 Velbert
Tel. (+492051) 273 - 0
Fax (+492051) 273 - 183
http://www.emka.com

Technische Änderungen vorbehalten
Printed in Fed. Rep. of Germany
Rev 2.0 08/13

the intelligent handle

AGENT E

wireless control

Short Guide

1. General and Safety Instructions 10
   1.1 General Instructions 10
      1.1.1 Copyright 10
      1.1.2 Intended Use and Safety Instructions 10
      1.1.3 Technical Status 10
      1.1.4 Detailed Manual 10
      1.1.5 Warranty 11
      1.1.6 Liability 11
   1.2 Safety Note on Micro Transmitter (TAG) 11
2. AGENT E System 11
   2.1 Application 11
   2.2 System Description 11
3. Installation and Technical Data 12
   3.1 Requirements 12
   3.2 Dimensions and Drilling Plans 12
   3.3 Technical Data 14
   3.4 Insert / Exchange Batteries 14
   3.5 External Door Contact (AGENT E from Version Professional) ... 15
   3.6 Emergency Power Supply via PC / Power Supply Pack 15

EMKA® Beschlagteile

1. General and Safety Instructions

Extensive material, functional and quality tests ensure the quality and long life of this product. However, the product may present danger when installed improperly or used in applications other than for which it is intended.

Prior to installation and operation of **AGENT E** read this short guide carefully.

1.1 General Instructions

1.1.1 Copyright

This manual and/or its content, in whole or in part, may not be copied or distributed without written permission of EMKA Beschlagteile GmbH & Co. KG.

1.1.2 Intended Use and Safety Instructions

- This electronic locking system may only be used for access control of cabinets or enclosure systems in indoor applications.
- The device may not be operated in areas containing inflammable gases or vapors.
- Direct contact with water or aggressive substances will result in damage.
- Installation, modification and repairs may only be performed by qualified personnel.
- Instructions for storage, installation and operation contained in this manual must be observed.
- Ambient conditions for operation of the electronic locking system (electrical installation, temperature, humidity) must be observed.

1.1.3 Technical Status

This documentation is based on the technical status of 02/2010.
EMKA Beschlagteile GmbH & Co. KG reserves the right to implement modifications due to technological progress without prior notice. These can be among others:

- Modifications of construction
- Replacement of components by equivalents
- Changing performance features
- Modifying operation
- Changing data stated in this manual

1.1.4 Detailed Manual

In addition to this Short Guide there is a Detailed Manual available for free download under www.emka-electronic.de; select "PRODUCTS", then "AGENT E" on the left.
Configuration of the different AGENT E versions and operation of the software is described therein. This manual is mandatory in order to benefit from all features of AGENT E.

1.1.5 Warranty

Presuming intended use of the product, EMKA Beschlagteile GmbH & Co. KG issues a warranty for all mechanical and electrical components, except batteries, for

24 Months

from date of delivery. In case of a malfunction during this period, the device must be sent back to the factory for free of charge repair or replacement. Further requirements of any kind, particularly indemnity requirements or secondary damage, are excluded.

Improper use and connection or manipulation will void the warranty.

Further details can be found in the General Terms and Conditions of EMKA Beschlagteile GmbH & Co. KG.

1.1.6 Liability

EMKA Beschlagteile GmbH & Co. KG cannot accept responsibility for the completeness and correctness of this information. In particular, we accept no liability for damages which result from incorrect use or operation of the product.

1.2 Safety Note on Micro Transmitter (TAG)

TAGs used to open the AGENT E handle radiate a very intensive red light. To prevent any dangers, the light beam must not be directed in the eye of the operator or any other person.

2. AGENT E System

2.1 Application

Due to its special design AGENT E fits perfectly in many different door cut-outs and mechanical connections and does not need any external cabling. Therefore it can easily be used for new or for retrofitting enclosures.

2.2 System Description

An AGENT E system consists of a combination of electronic swing handles and micro transmitters. Opening a door secured by an Agent E handle requires the button on a “User TAG” (micro transmitter) to be pressed; this energizes the LEDs to produce a coded light. If the TAG is authorized the handle will open when the light is directed to the photoelectric cell on the handle. Each TAG has a different code..

“Master TAGs” are also available, these have a red button. They are used for special purposes depending on the AGENT E version used. Further details can be found in the Detailed Manual (see 1.1.4).

Fig. 7 AGENT E handle and micro transmitter (TAG)

3. Installation and Technical Data

3.1 Requirements

AGENT E can be used as a replacement for mechanical swing handles with rod control or bearing bush or for conventional quarter turn locks
Before mounting, batteries must be inserted into the handle and battery cover must be screwed on (see 3.4). It is also highly recommended to configure the handles with Detailed Manual (see 1.1.4) first in order to open them via TAG if they have been closed by mistake.

3.2 Dimensions and Drilling Plans

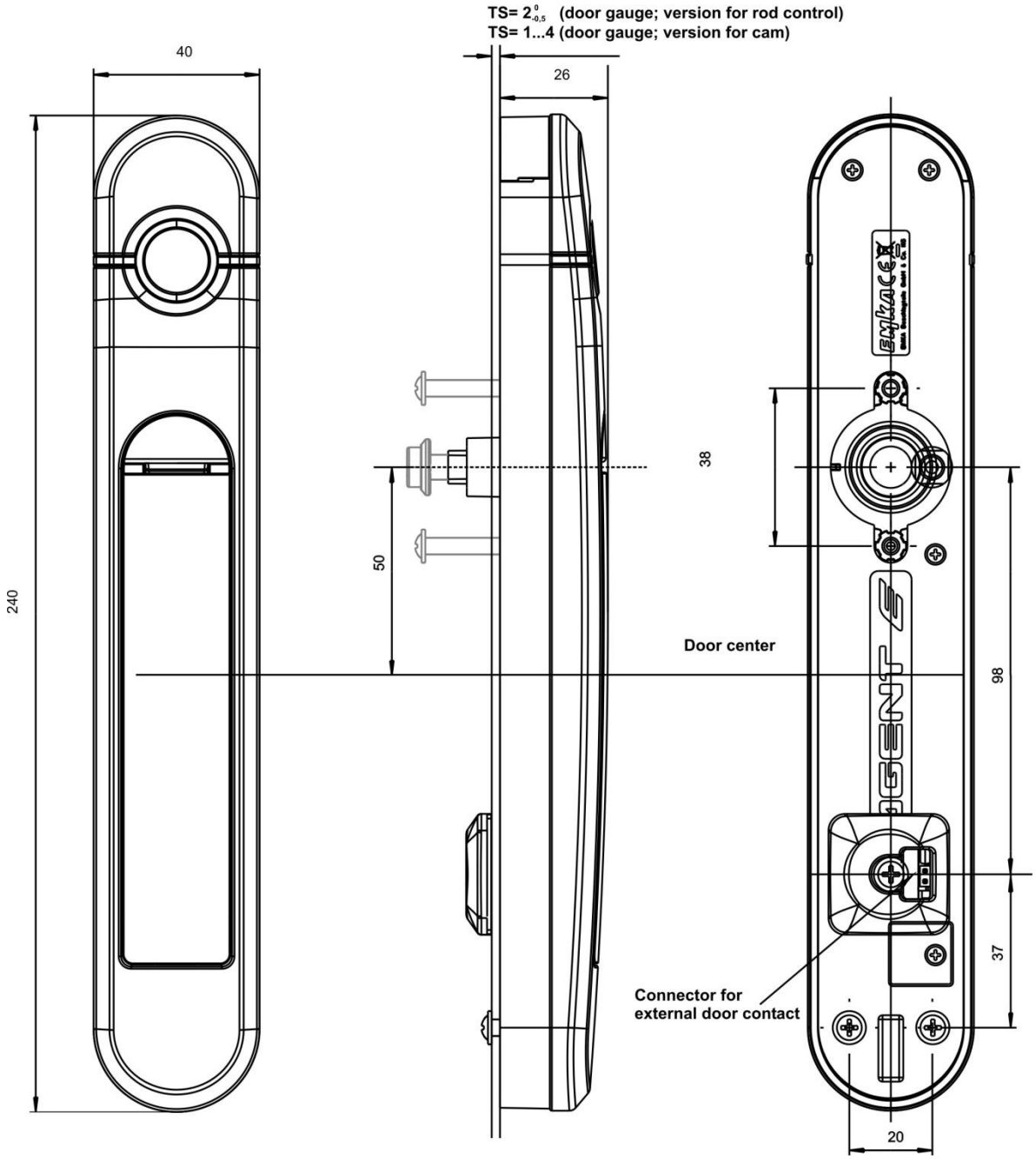

Fig. 8 Dimensions

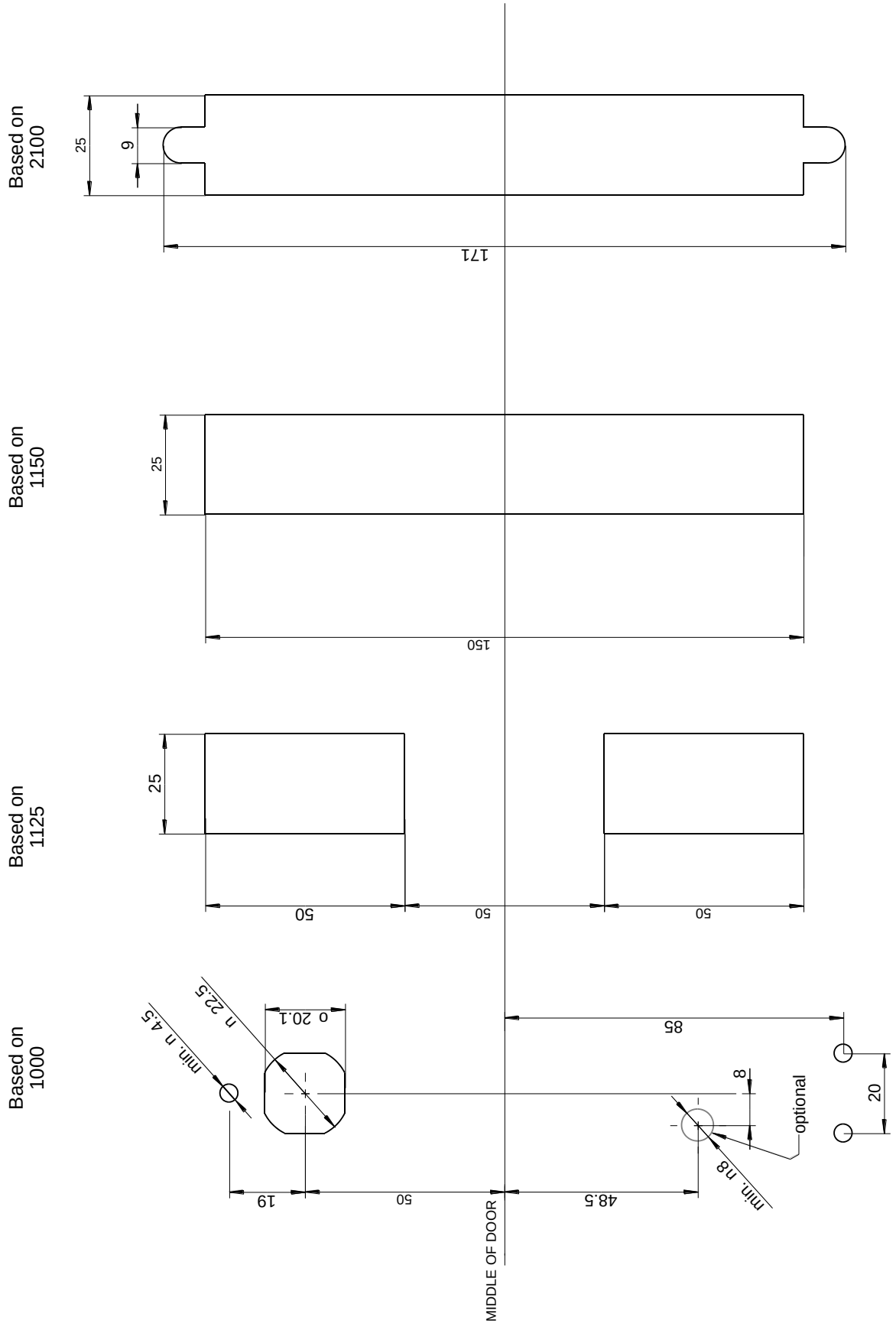

AGENT E can cover many standard cutouts by slight modifications only (drill-holes) shown in the 4 examples above.
If a door contact shall also be connected, the left cutout requires an additional 8 mm drill hole.

Fig. 9 Drilling plans to mount AGENT E handles

3.3 Technical Data

Housing:	escutcheon plastics, swing handle zinc die cast
Operating temperature:	10°C to 35°C
Storage temperature:	0°C to 45 °C
Humidity:	max. 80 % rel. humidity, no condensation
Power supply	
swing handle:	3 V, 2 batteries type micro AAA
micro transmitter (TAG):	3.6 V, 1 Lithium battery ½ AA
Battery life time:	10000 opening cycles, max. 3 years, depending on type of batteries
Connector:	USB Micro for data exchange and emergency power supply
Radio frequency:	868 MHz (version "Superior EU" only), approved for EU, Norway, Switzerland and Turkey 915 MHz (version "Superior US" only), approved for USA and Canada

3.4 Insert / Change Batteries

Before initial operation of AGENT E, batteries must be inserted; otherwise it cannot be opened. With swing handle opened, unscrew the battery case cover and insert the batteries. Pay attention to polarity! After battery change the red LED is switched on for 4 seconds. Do not operate AGENT E without battery cover screwed on; batteries are likely to fall out then.

Discharged batteries in the swing handle will be indicated during opening. As soon as a TAG tries to open the handle, red or green LED will be switched on (authorized / non-authorized TAG). Then both LEDs start blinking for another 5 seconds which indicates the due battery exchange.
The configuration of a handle will not get lost during battery exchange.

A due battery exchange in the TAG is indicated by flashing LEDs instead of continuous light when pressing the button. The operation of the TAG will not be affected but its operating distance. To change the battery, both screws on the rear side of the housing must be unscrewed to open the housing. TAG will blink shortly with new battery.

Fig. 10 TAG opened

Fig. 11 Battery case, cover removed

3.5 External Door Contact (AGENT E from Version Professional)

The AGENT E handle has an integrated electrical contact to monitor the handle status. Opening or closing the handle will change the contact status and thereby create an event in the event memory. However, handle status may not necessarily represent the door status (door might be open but handle closed). To monitor the real door status an external door contact can be connected to the rear side of the handle (see Fig. 2). The jumper in place must be removed and replaced by a passive door contact. Subsequently an open handle and/or an open door will cause an "open" event but only a closed door together with a closed handle will create "closed" event in the memory.

3.6 Emergency Power Supply via PC / Power Supply Pack

If batteries in the handle are discharged or defective, the handle can be operated via emergency power supply. Cover at the top of the handle must be removed. Now the built in USB micro connector is visible. The handle can now be fed with electrical power via suitable adaptor cable. It is sufficient to connect the cable to a running PC/Laptop; no special software needed. A battery charging unit for mobile phones according to the new standard can be used as an alternative.
The swing handle is then ready for operation and can be opened with an authorized TAG.

This emergency power supply feature is available in all AGENT E versions.

Fig 12 USB connector; cover removed

EMKA Beschlagteile GmbH & Co KG
Langenberger Straße 32
D-42551 Velbert
Tel. (+492051) 273 - 0
Fax (+492051) 273 - 183
http://www.emka.com

Subject to technical changes
Printed in Fed. Rep. of Germany
Rev 2.0 08/13