机箱机柜电子锁闭系统

产品手册 2017

V1

机架管理系统 - 11A章	页码
锁具	
无线Agent E旋转手柄	11A-110
有线Agent E旋转手柄	11A-120
可以紧急开启的电动操控1150系列旋转手柄	11A-130
单点锁闭并且可以紧急开启	11A-140
WK2 1317系列旋转手柄；手动或电动操控	11A-150
可以紧急开启的电动操控1154系列旋转手柄	11A-160
单元：	11A-200
19”机架	11A-210
无线控制单元；无线访问单元	11A-220
访问单元	11A-230
锁闭单元	11A-240
传感器单元	11A-250
其它组件	11A-260
传感器：	11A-300
气候传感器	11A-310
光电烟雾传感器；模拟量加速度传感器	11A-320
各种电气量传感器	11A-330
附件	11A-400
软件中心：	11A-500
EMKA 控制中心	11A-510
索引	

单机柜系统 - 11B章	页码
带RFID读卡器Agent E旋转手柄的单机柜系统	11B-110
带键盘锁的单机柜系统	11B-120
带组合手柄的单机柜系统	11B-130
带键盘锁的单机柜系统	11B-140
单机柜系统附件	11B-200
单机柜系统附件	11B-210
索引	

内容提要

注塑成型

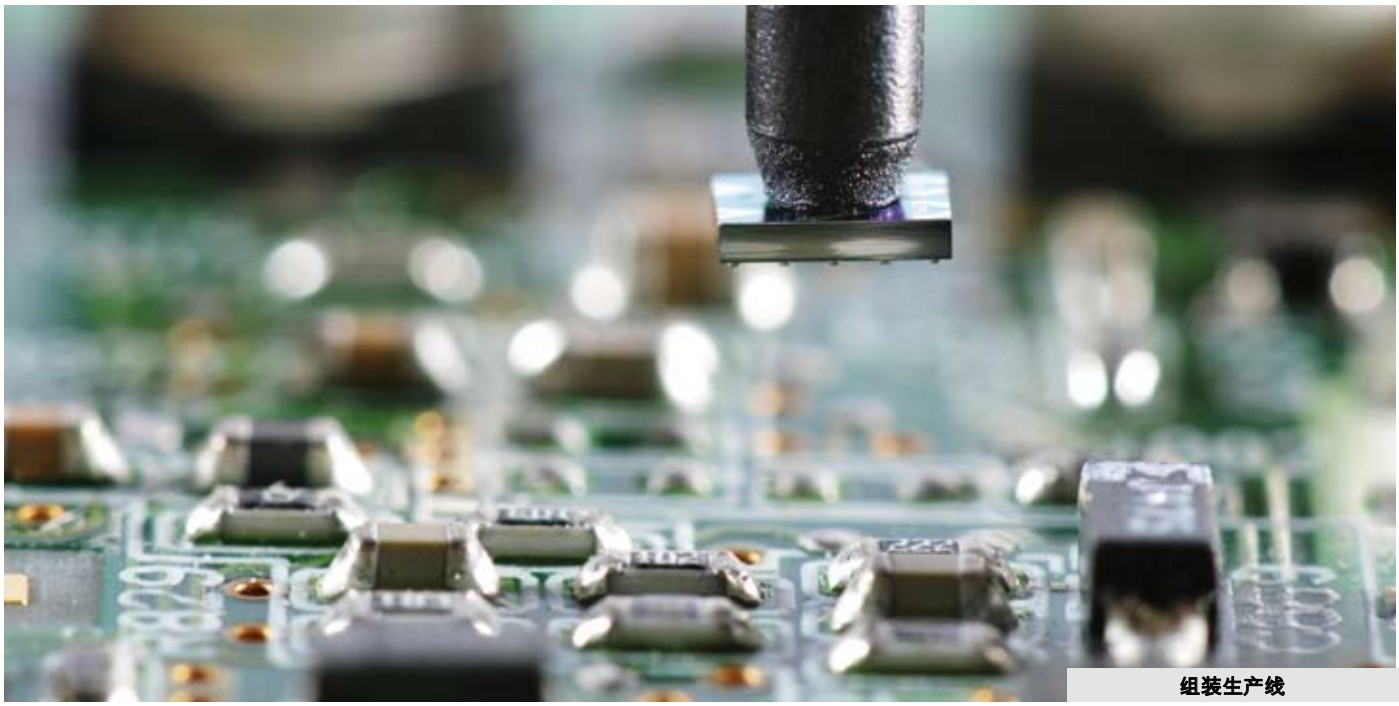

组装生产线

产品销售遍及全球　产品

爱姆卡集团在配电柜和控制柜领域，是锁具、铰链和胶条的全球市场的领导者。
爱姆卡集团在电子锁闭系统应用领域研发生产了电子门禁系统。爱姆卡机架管理系统广泛应用于全球的信贷机构数据库中心

爱姆卡集团遍及全球52个国家，员工超过1450人。公司在德国、法国、英国、西班牙、意大利、波斯尼亚和塞尔维亚建立了十个生产基地，研发、制造、精加工和组装了超过15000种系列产品。

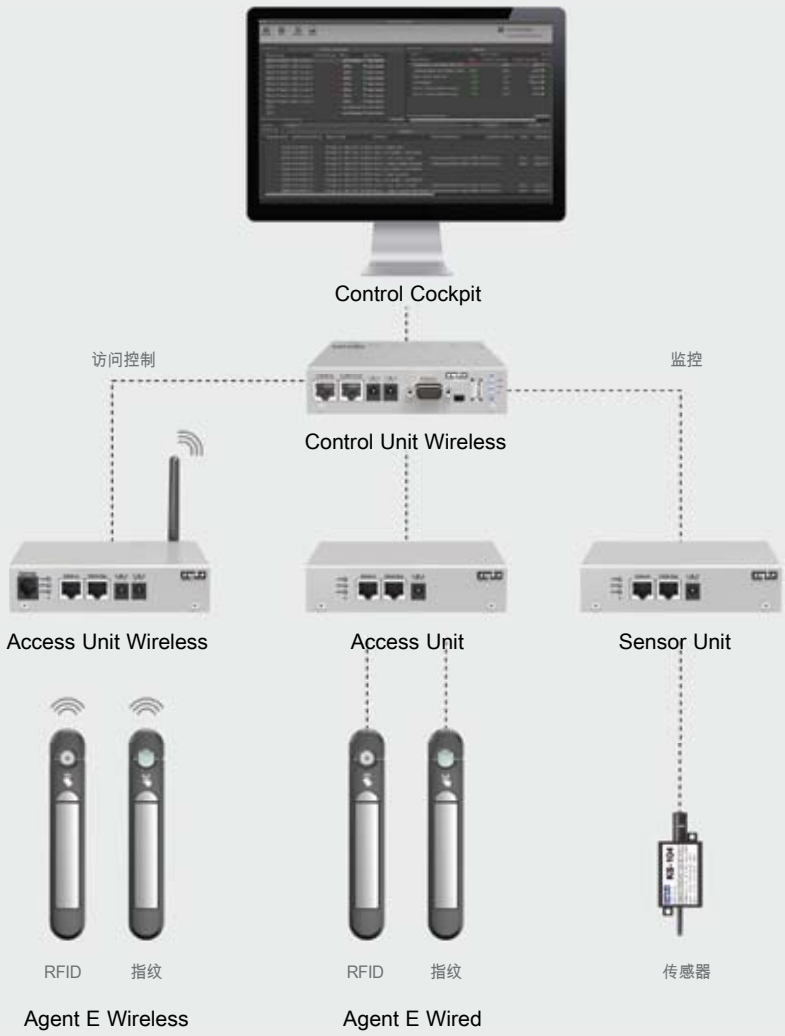

智能机架管理系统

爱姆卡电子机柜管理系统将访问控制细化到机柜级别，并确保清楚明晰的日志记录和追溯信息。而且，系统可以监控机柜的所有物理参数，因此提高了整体设施的运营可靠性。系统包括一套基于数据库的控制软件，多个高性能模块和机电手柄。模块化结构和标准化连接技术保证了快速的安装和启动运行。无线手柄大大的降低了安装所需的时间和精力，并消减了投资成本。
在任何时候，都可以增加模块来增强并补充系统的运行能力。

值得信赖的访问控制

通过控制软件可以监控所有的控制单元。可以根据需求设置访问控制或运行状态的显示界面。获取所有对服务器机柜的访问并进行完整记录。呈现出所有的运行状态，并将故障信息直接发送给操作人员。基于SQL界面的开放式数据库结构使其可以便捷的整合进更高等级的系统中。

无线Agent E旋转手柄

带连杆锁或锁座的旋转手柄

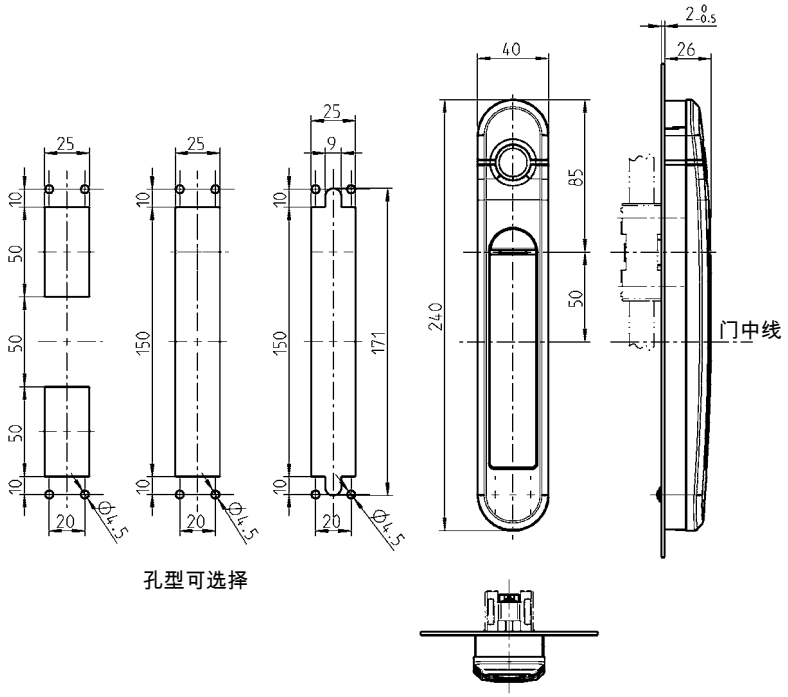

孔型可选择

带锁舌的旋转手柄

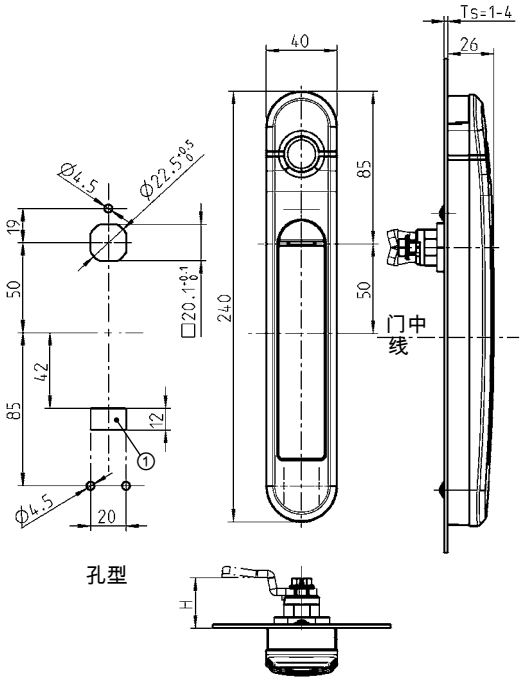

孔型

所需的附件：
① = 门磁开关

无线Agent E旋转手柄 - 功能					Tk = 门磁开关
运行模式	**认证方式**	**电源**	**开启标准**	**开启选择**	**开关**
无线的	RFID 应答卡(125 kHz 或 13.56 MHz)	电池	直接地	--	Tk
无线的	指纹	电池	直接地	--	Tk

每个无线控制单元管理最多16个无线访问单元即最多1200把无线Agent E手柄

Agent E
Wireless

Access Unit Wireless

Control Unit Wireless

Control Cockpit

© EMKA Beschlagteile GmbH & Co. KG • 2017 • www.emka-electronics.com

因为没有导线且安装成本低，无线Agent E手柄是唯一一款采用无线通讯技术的旋转手柄。尤其适用于数据库中心的改造工程。
通过RFID应答卡或指纹认证授权，高效节能的电源管理确保了电池的使用寿命。

特点

- 无线访问单元通过无线网络连接进行数据交换（依据国家行业标准）
- 一个无线控制单元通过无线访问单元可以控制最多1200把无线Agent E手柄
- 可以通过125 kHz或13.56 MHz RFID应答卡或指纹认证授权。也可以远程控制开启
- 非常高效节能的电池（使用寿命至少3年）
- 具有双重授权卡或卡与指纹并用的四眼认证原则
- 手柄可以选择连接一个门磁开关
- 通过集成的USB端口可以接入应急电源
- 因为安装时没有导线，无线Agent E手柄非常适用于数据库中心的改造工程。
- 根据需求选用不同的连接件，可以适用于不同制造商生产的各种柜体。

AGENT E 旋转手柄组成： 黑色PA+GF底座； 白色铝粉涂层锌合金手柄和手柄轴； 两块电池和说明书		
③无线手柄用于所有欧盟国家及瑞士和挪威	带连杆锁或锁座	带锁舌
带125kHz RFID应答卡的无线手柄	3000-U901-31	3000-U901-32
带13.56kHz RFID应答卡的无线手柄	3000-U901-41	3000-U901-42
指纹认证开启的无线手柄	可以定制生产	可以定制生产
应答卡		
125 kHz		3000-87
13.56 MHz		3000-88
连接组件及衬套；黑色PA+GF安装板，镀锌铸件钢连接件；镀锌钢紧固件		
Ts 1.0 - 3.0		3000-U104-01
改良的连接组件		
不同类型的机柜		可以定制生产

③注意：
可以定制生产符合其它国家的无线电制式要求的型号

其它附件见页码

– 无线访问单元	11A-220
– 门磁开关	11A-400
– 连杆锁	3YA-120 3YA-140
– 锁座	3YB-120
– 锁舌 (GH=18)	1C-120

© EMKA Beschlagteile GmbH & Co. KG • 2017 • www.emka-electronics.com

有线Agent E旋转手柄

带连杆锁或锁座的旋转手柄

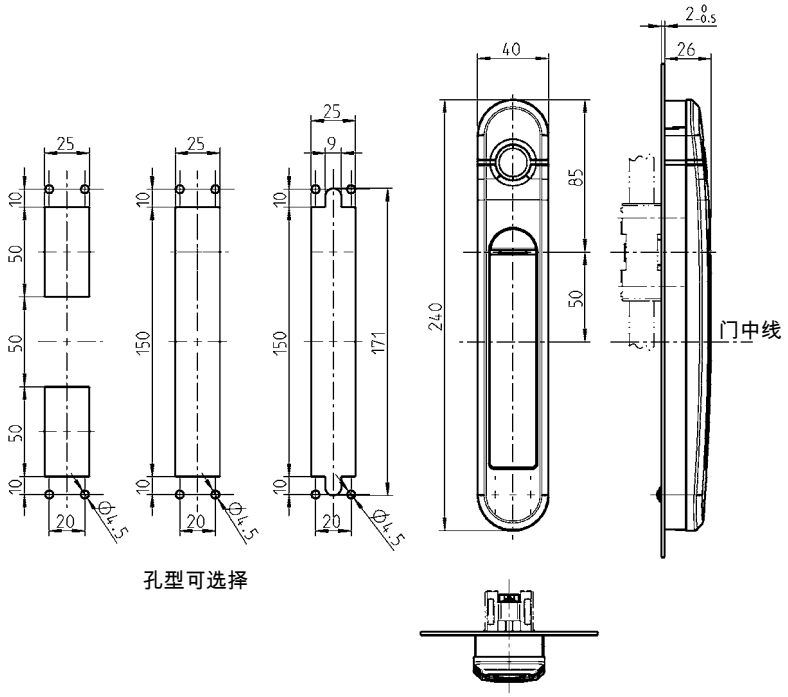

孔型可选择

带锁舌的旋转手柄

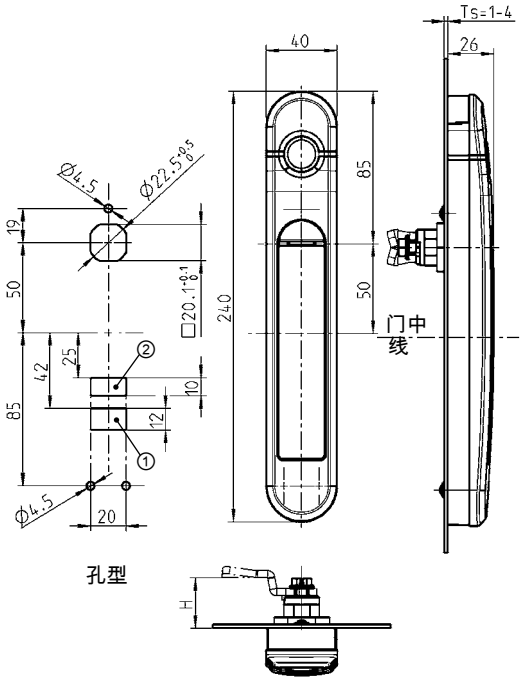

孔型

线缆开孔：
① = 门磁开关
② = 电源线

有线Agent E旋转手柄 - 功能					Tk = 门磁开关
操作模式	**认证方式**	**电源**	**开启标准**	**开启选择**	**开关**
有线的	RFID 应答卡(125 kHz 或 13.56 MHz)	缆线连接	触摸	--	Tk
有线的	指纹	缆线连接	直接地	--	Tk

每个无线控制单元管理最多32个访问单元即最多64把有线Agent E手柄

© EMKA Beschlagteile GmbH & Co. KG • 2017 • www.emka-electronics.com

有线AGENT E是一种通过线缆连接的电子开启旋转手柄。
它可以汇集和保存完整的事件记录
通过RFID卡和指纹设定个人访问权限，安全便利

特点

- 通过125kHz或13.56MHz RFID卡或指纹进行授权认证，也可以远程控制开启
- 从属有线手柄不能独立认证，需要与主手柄、中央键盘或中央读卡器一起结合使用。可以通过远程开启，通过触摸传感区域实现开启。
- 具有双重授权卡或卡与指纹并用的四眼认证原则
- 手柄可以选择连接一个门磁开关
- 当服务器中出现故障时（如温度过高），访问单元会激活传感区域的LED示警（不适用于指纹认证的手柄）
- 一个控制单元可以控制两把有线Agent E手柄
- 一个无线控制单元管理最多32个访问单元
- 通过集成的USB端口可以实现紧急开启
- 根据需求选用不同的连接件，可以适用于不同制造商生产的各种柜体。

AGENT E 旋转手柄组成： 黑色PA+GF底座； 白色铝粉涂层锌合金手柄和手柄轴； 说明书		
	带连杆锁或锁座	带锁舌
带125 kHz RFID读卡器的有线手柄	3000-U900-31	3000-U900-32
带13.56 MHz RFID读卡器的有线手柄	3000-U900-41	3000-U900-42
指纹认证的有线手柄	可以定制生产	可以定制生产
有线从属手柄	可以定制生产	可以定制生产
应答卡		
125 kHz		3000-87
13.56 MHz		3000-88
连接组件及衬套；黑色PA+GF安装板，镀锌铸件钢连接件；镀锌钢紧固件		
Ts 1.0 - 3.0		3000-U104-01
改良的连接组件		
不同类型的机柜		可以定制生产
USB端口电缆		
A型标准USB端口至B型小USB端口		3000-U102

其它附件见页码

– 访问单元	11A-230
– 门磁开关	11A-400
– 连杆锁	3YA-120 3YA-140
– 锁座	3YB-120
– 锁舌 (GH=18)	1C-120

可以电动运行并且紧急开启的1150系列旋转手柄

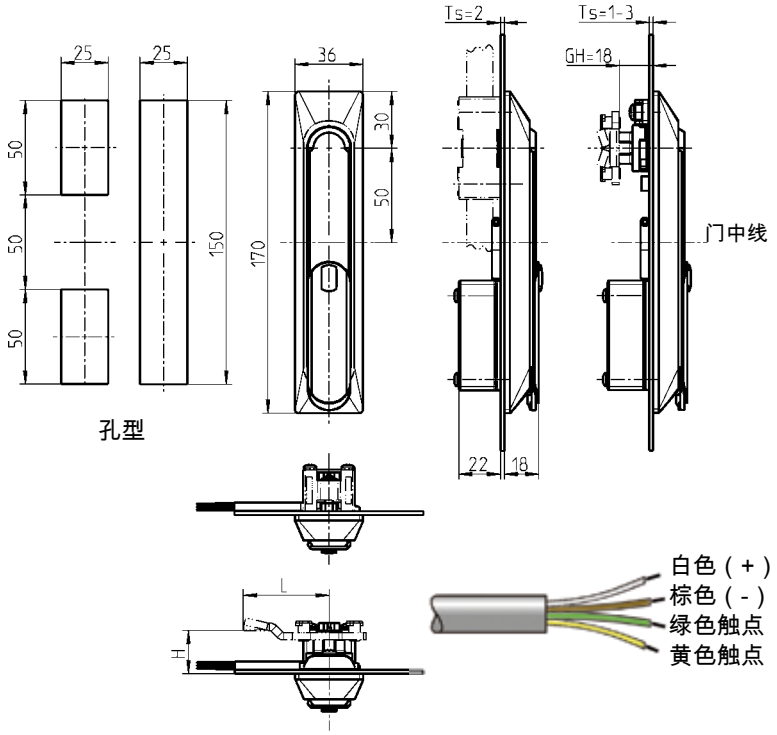

旋转手柄 1150-U56-x / 1150-U58-x					Tk = 门磁开关
操作模式	**认证方式**	**电源**	**开启标准**	**开启选择**	**开关**
导线连接	中央 RFID 读卡器（125 kHz 或 13.56 MHz）	通过锁闭单元	开启运行	钥匙	TK；外部
导线连接	中央键盘	通过锁闭单元	开启运行	钥匙	TK；外部

每个无线控制单元管理最多64个锁闭单元即最多512把手柄或门磁开关
可选择带访问单元的键盘或读卡器

手柄适用于室内机柜。将手柄轻轻压入手柄座，接通12V或24V DC电源的电压信号，系统即可开启运行。

特点

- 集成的LED灯可以显示手柄运行的情况
- 通过舌簧开关远程监控手柄的状态
- 在断电状态下可以使用钥匙紧急开启
- 紧急开启时，防尘盖遭到破坏，需要重新安装
- 可以选择连接锁闭单元3000-U32-x或访问单元3000-U47-x

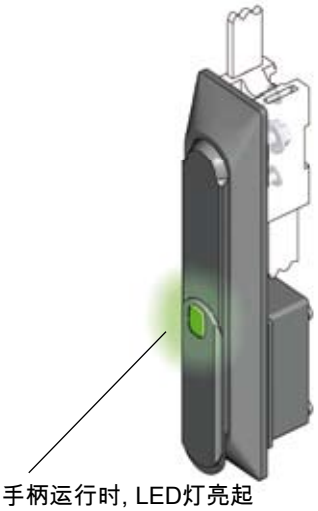

黑色涂层锌合金手柄，黑色PA+GF手柄座和锁盖，黑色Bio-Flex小盖，303不锈钢手柄轴，圆柱锁芯带不锈钢罩和防尘片，电磁脉冲控制部件，舌簧触点开关和LED灯，4m连接电缆，镀锌钢紧固件。
每个圆柱锁芯配备一把黑色PA+GF手柄亮银色钢钥匙
电源开关触点： 48 VDC 0.5 A

	EK333相同钥匙	不同钥匙
12V电磁线圈，适用于连杆锁	1150-U56	1150-U56-V
24V电磁线圈，适用于连杆锁	1150-U56-01	1150-U56-01V
12V电磁线圈，适用于锁舌	1150-U58	1150-U58-V
24V 电磁线圈，适用于锁舌	1150-U58-01	1150-U58-01V
黑色Bio-Flex防尘盖（备用件）		
		1150-B33

其它附件见页码

– 访问单元	11A-230
– 锁闭单元	11A-240
– 锁舌 (GH=18)	3YC-120
– 连杆锁	3YA-110 3YA-120 3YA-140
– 备用钥匙	12B-140

© EMKA Beschlagteile GmbH & Co. KG • 2017 • www.emka-electronics.com

单点锁闭并且可以紧急开启

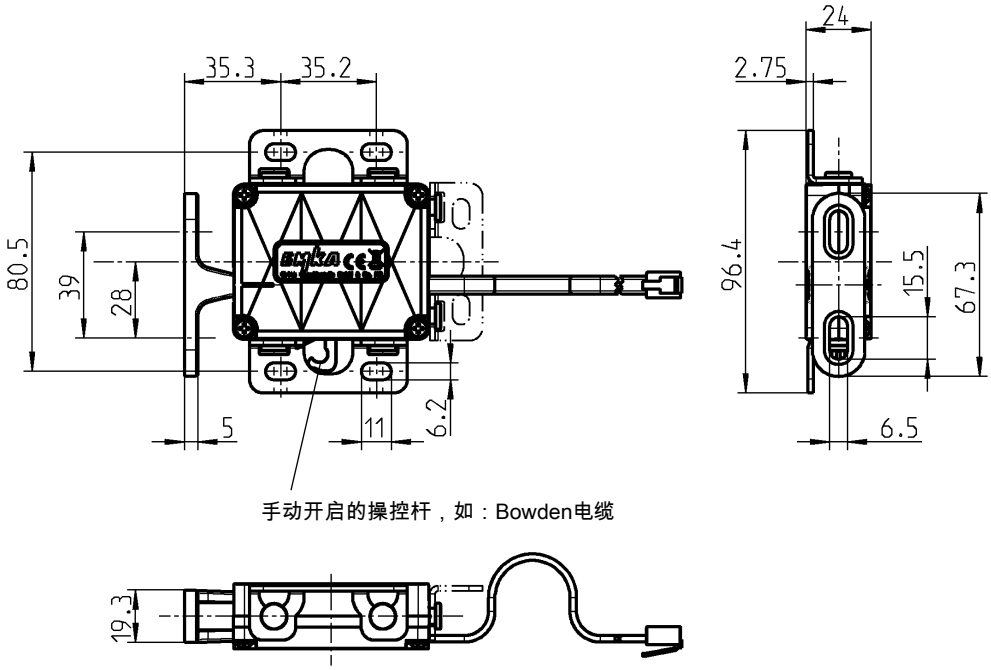

单点锁闭 3000-U300-x					Tk = 门磁开关
操作模式	**认证方式**	**电源**	**标准开启**	**可选开启**	**开关触点**
导线连接	中央 RFID 读卡器（125 kHz 或 13.56 MHz）	通过锁闭单元	直接地	Bowden 缆线	--
导线连接	中央键盘	通过锁闭单元	直接地	Bowden 缆线	--

每个无线控制单元管理最多64个锁闭单元即最多512个单点锁闭系统
可选择带访问单元的键盘或读卡器

单点锁闭系统在外部看不到锁闭装置，适用于特殊应用领域。

可实现下列功能：
– “基础型系统”=通过接通电源开关开启，门关闭后自动锁闭
– “延时锁闭基础型系统”=通过接通电源开关开启，在不断电的情况下一直保持开启状态
– “能量存储型系统”=电源开关关闭后依然保持开启状态（可以替换磁力锁）

特点

- 电压适用范围：9 - 32 V
- 通过触点开关可以远程监控手柄状态
- 断电情况下通过Bowden缆线可以实现紧急开启
- 可以选择连接锁闭单元3000-U32-x或访问单元3000-U47-x

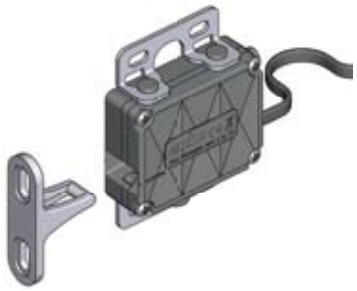

连接说明

RJ45 插头 正面视图	插头针数	信号	颜色
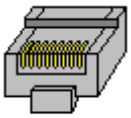 87654321	3	触点	黑色
	4	(-)	红色
	5	(+)	绿色
	6	触点	黄色

可以定制生产：
– Bowden电缆安装垫板
– Bowden电缆

带集成簧片触点的单点锁闭系统，黑色PA66 + PA6i GF 40 V0 壳体；表面涂润滑油的钢棘轮和卡爪；AISI 316 锁定件;驱动电机；电子元件；150mm带RJ45插头的缆线；镀锌钢安装架;镀锌钢螺钉；带弹簧;带安装和使用说明书	
电源：	9 ... 32 VDC, 300 mA
电源开关触点：	max. 30 VDC, min. 1 mA, max. 100 mA
基础型	3000-U300-01
延时锁闭基础型，可以延时锁闭	3000-U300-02
能量存储型，断电时自动解锁	3000-U300-03

其它附件见页码
– 访问单元 11A-230
– 锁闭单元 11A-240

可以手动或机电操控的1317系列WK2旋转手柄

单圆柱锁芯旋转手柄

尺寸：	“长”旋转手柄(189.5 mm; 孔型 130mm) “短”旋转手柄(164.5 mm; 孔型 105mm)
材质：	黑色涂层锌合金，或灰色(RAL 7038)防划伤锌合金

手动操控旋转手柄：

异型半圆柱锁芯：	40mm和45mm；可调节锁舌到3点钟位置
铅封：	可以

机电手柄（EL）：

适用范围:	-30°C 至 +80°C的室内外安装
运行：	通过输入48 V DC信号
供电时间：	最高1分钟
状态显示：	通过LED显示
远程监控：	通过舌簧触点
锁闭：	将手柄压入手柄座止动位置
紧急开启：	选择使用40mm或45mm异型半圆柱锁芯
四眼认证原则：	可以定制生产。开启时，授权信号和异型半圆柱锁芯要同时打开。

* Ts > 6mm - 12mm，可以定制生产

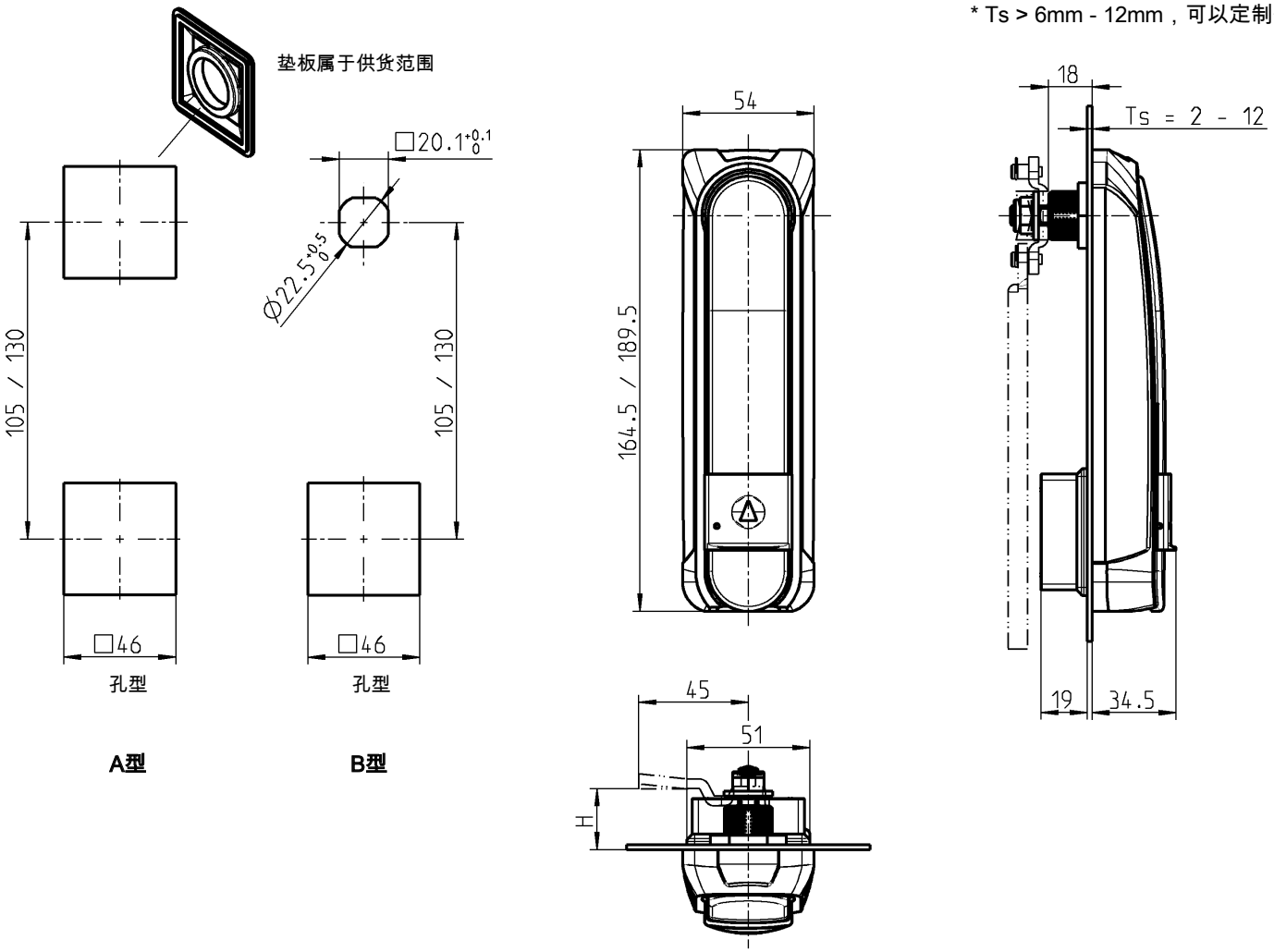

注意:
使用垫板时，最大门板厚度（Ts）为6mm

注意:
门板厚度(Ts) > 6mm时，不能使用标准圆连杆！

手动操控手柄，不能使用按钮锁芯异型半圆柱锁
机电手柄只适用于达到DIN 18252 (EN 1303)标准的异型半圆柱锁

© EMKA Beschlagteile GmbH & Co. KG • 2017 • www.emka-electronics.com

规格标准

适用于室外

- 通过了WK2 DIN V ENV 1630检测
- 通过了DIN EN 50102检测，达到IK 10标准
- 表面防划伤保护（手柄/锁座表面不受划伤）

特点

- 锌合金产品达到了DIN V ENV 1630防破坏标准 WK2要求
- 通过多种组合形式实现灵活的性价比
- 通过德国电信公司检测并认可

“长”旋转手柄或“短”旋转手柄 锌合金手柄和手柄座，表面处理可选择	
黑色涂层锌合金“长”旋转手柄(189.5)	
40mm或45mm异型半圆柱锁芯，无LED显示的机电手柄	可以定制生产
40mm或45mm异型半圆柱锁芯，有LED显示的机电手柄	可以定制生产
灰色(RAL 7038)锌合金、防划伤“长”旋转手柄(189.5)	
40mm或45mm异型半圆柱锁芯，无LED显示的机电手柄	可以定制生产
40mm或45mm异型半圆柱锁芯，有LED显示的机电手柄	可以定制生产
黑色涂层锌合金“短”旋转手柄(164.5)	
40mm或45mm异型半圆柱锁芯，无LED显示的机电手柄	可以定制生产
40mm或45mm异型半圆柱锁芯，有LED显示的机电手柄	可以定制生产
灰色(RAL 7038)锌合金、防划伤“短”旋转手柄(164.5)	
40mm或45mm异型半圆柱锁芯，无LED显示的机电手柄	可以定制生产
40mm或45mm异型半圆柱锁芯，有LED显示的机电手柄	可以定制生产
黑色PA工具型钥匙	
	1004-44-01AA

注意：
机电手柄可以根据需求使用12 V DC信号

其它附件见页码

– 锁舌	3YC-120
– 三点锁舌	3YC-180
– ** 异型半圆柱锁芯	3XB-120

© EMKA Beschlagteile GmbH & Co. KG • 2017 • www.emka-electronics.com

可以紧急开启的1154系列机电手柄

手柄适用于室外安装的机柜，由12V、24V或48V电源控制。手柄压入手柄座后，电源接通。通过集成簧片触点远程控制手柄的状态。锁闭时，必须将手柄完全压入手柄座中。断电时，卸下M3螺钉，打开防尘盖，可以使用钥匙开启锁芯，紧急打开手柄。

适用于室外

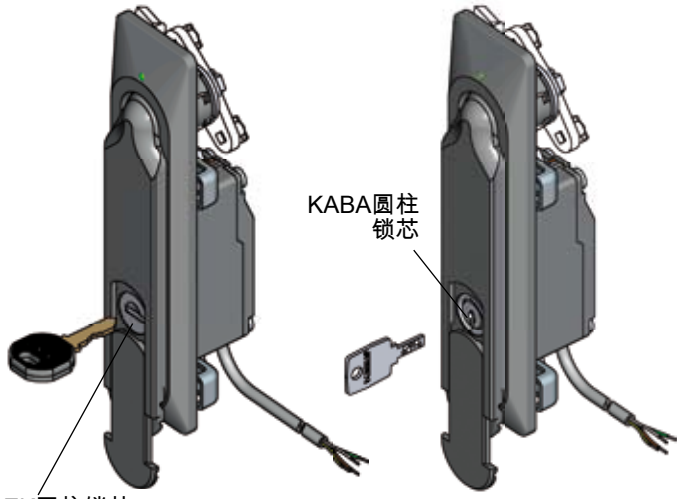

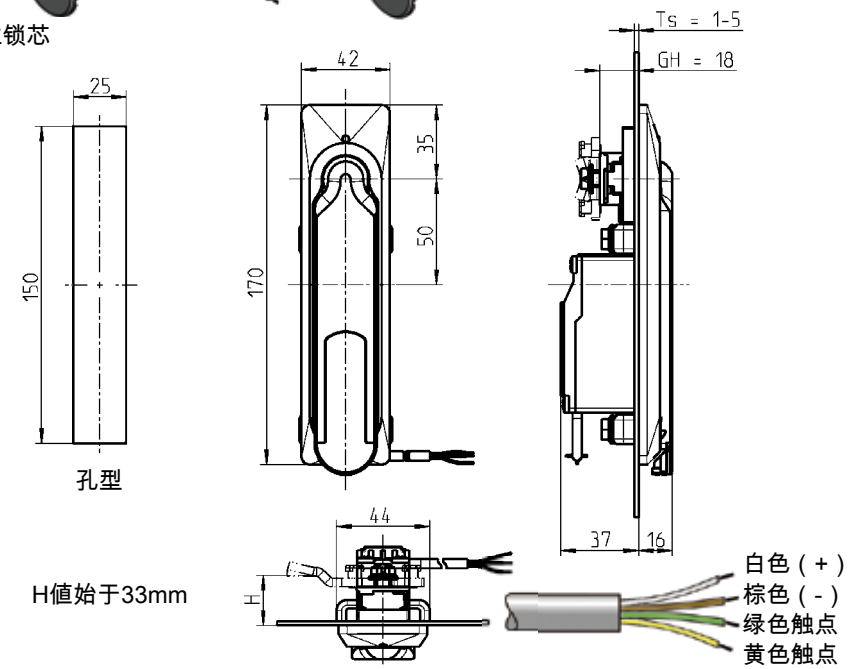

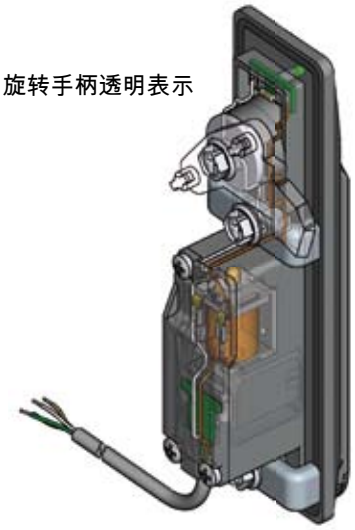

黑色涂层锌合金旋转手柄, 黑色PA+GF锁盖和防尘盖, 镀锌合金手柄轴, 304不锈钢固定件, EK圆柱锁芯带不锈钢罩和防尘片, 黄铜销轴, 电子元件, LED灯和舌簧触点及4m缆线, 用于防护盖的304不锈钢M3螺钉, 镀锌钢紧固件, 带密封圈
每个EK圆柱锁芯配备一把黑色PA+GF手柄钢钥匙
电源开关触点： 48 VDC, 0.5 A

	EK333相同钥匙	不同钥匙
EK圆柱锁芯；48V	1154-U6	1154-U6-V
EK圆柱锁芯；24V	1154-U6-02	1154-U6-02V
EK圆柱锁芯；12V	1154-U6-03	1154-U6-03V
	EH6993 相同钥匙	**不同钥匙**
KABA+ 锁芯；48V	1154-U6-01	1154-U6-01V
KABA+ 锁芯；24V	1154-U6-04	1154-U6-04V
KABA+ 锁芯；12V	1154-U6-05	1154-U6-05V

其它附件见页码
– 锁舌 (行程 26)
H>33mm 3YC-120
– 连杆 可以定制生产
– 备用钥匙
EK 12B-140
KABA 可以定制生产

© EMKA Beschlagteile GmbH & Co. KG • 2017 • www.emka-electronics.com

注意:

访问控制和机架监控系统

EMKA电子机柜管理系统包括无线中控单元和连接组件，从而控制访问并监控机柜状况。模数化结构可以拓展并应用于任何情况：不管是独立运行的单一机柜，还是数据中心的中央管理服务器。

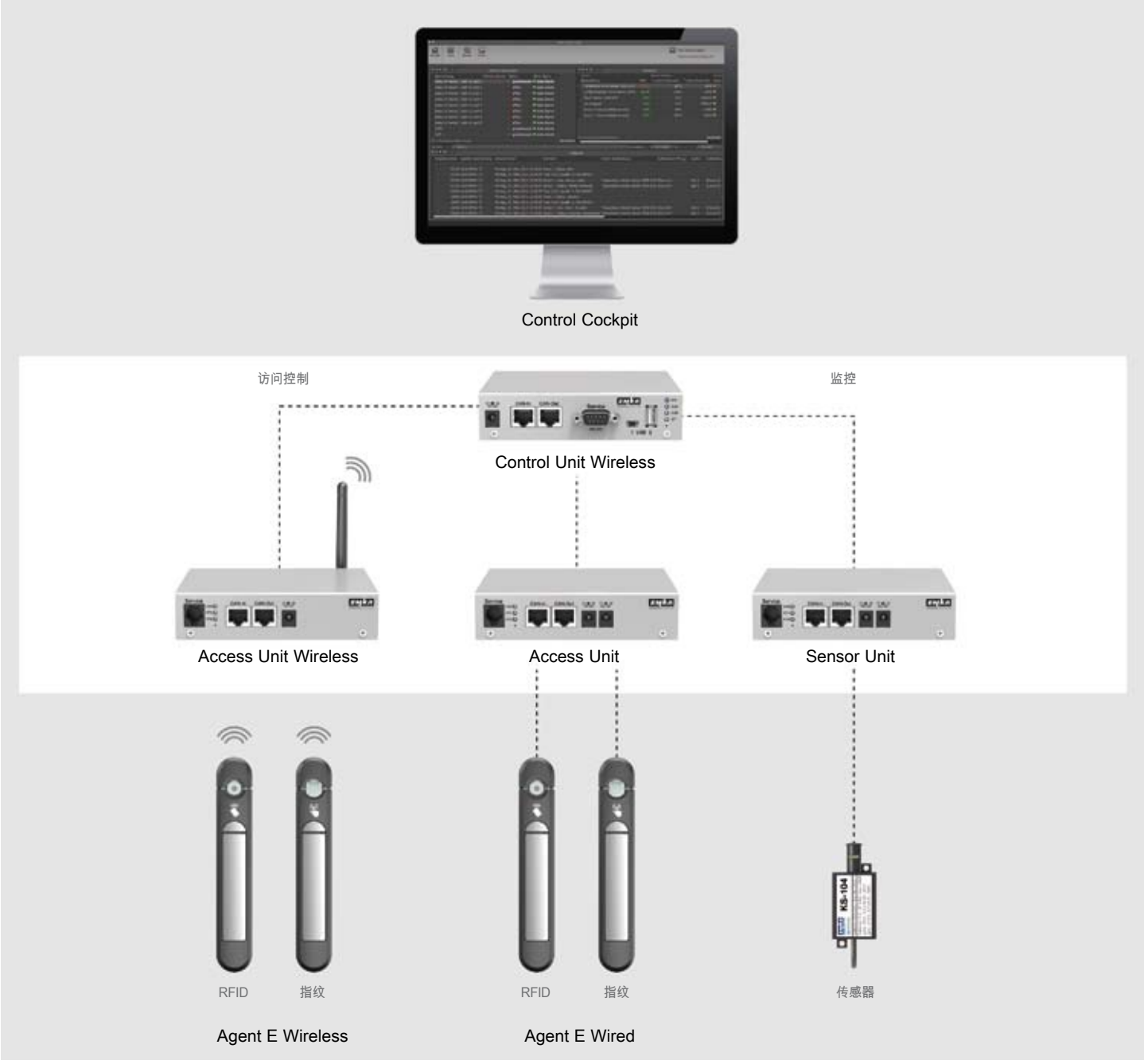

© EMKA Beschlagteile GmbH & Co. KG • 2017 • www.emka-electronics.com

19”插入式箱体 RMS 490

- EMKA 19’箱体包括许多功能模块：
  - 一个控制单元
  - 一个可以控制8把手柄或门磁开关的锁闭单元
  - 一个可以管理4个传感器的传感器单元
  - 一个可以选择的访问单元
  - 一个可以选择的GSM单元
- 通过两个连续的控制输出，控制风扇的速度或空调机组的输出量，调控温度。达到不同的控制需求。
- 根据用户要求可以配置为双线显示
- 所有部件可以快速插接
- 通过CAN总线可以添加各种单元模块，无限增加各种功能。

电源：	85 ... 264 VAC, 47 ... 63 Hz
手柄/锁具输入：	8 (12V, max 1A)
传感器输入：	4（带供电设备）
继电器输出：	4 (30 VDC, max. 1.0 A; 48 VAC, max. 0.5 A)
输出点	2 (max. 10 VDC, 1 mA)
端口：	RS 232C组线和USB端口（前面）
网络端口：	Ethernet, 100 Mbit, RJ45缆线（后面）
通讯协议：	SNMP 1.0 和 2c, http
CAN总线端口：	3，用于外加模块
温度范围：	+5 ... +50° C
尺寸(L x B x H):	210 x 481 x 43.5 (1 HE) mm
供货范围：	2个终端电阻；电源线
	3000-U490

其它附件见页码
– EMKA控制中心 11A-510

© EMKA Beschlagteile GmbH & Co. KG • 2017 • www.emka-electronics.com

Control Unit Wireless; Access Unit Wireless

Control Unit Wireless

- EMKA机架管理系统中央控制单元有线系统和无线系统
- 利用标准的网页浏览器或EMKA控制中心软件，通过网络终端，配置和运行所有相连的无线单元。
- 使用实时时钟和附加存储器对系统中的所有事件进行故障安全记录和防篡改日志记录
- 通过NTP服务器进行时间同步
- 壳体后面有两个显示不同报警状态的端口
- 通过SNMP协议轻松地整合进更高级别的管理系统中
- 备用电源

电源：	12 ... 24 VDC, 325 mA
继电器输出：	2 (30 VDC, max. 1.0 A; 48 VAC, max. 0.5 A)
端口：	RS 232C组线端口（前面）
网络端口：	Ethernet, 100 Mbit, RJ45缆线（后面）
通讯协议：	SNMP 1.0 和 2c
CAN总线端口：	2
温度范围：	+5 ... +45° C
尺寸(L x B x H):	123 x 140 x 33 mm
供货范围：	2个终端电阻，安装机架
	3000-U141-02

其它附件见页码

– 无线访问单元	11A-220
– 锁闭单元	11A-240
– 传感器单元	11A-250
– EMKA控制中心	11A-510
– 电源	11A-400

Access Unit Wireless

- 在一个IP地址下，一个无线访问单元和一个无线控制单元相结合，可以管理最多1200把Agent E无线手柄。
- 提高无线信号的覆盖范围，可以增加接入15个无线访问单元
- 868 MHz (欧洲) 或 922 MHz (美国、新加坡)

电源：	12 ... 24 VDC, 200 mA
RS 485 端口:	2 用于连接附加的无线访问单元
CAN总线端口：	2
温度范围：	+5 ... +45° C
尺寸(L x B x H):	126 x 135 x 33 mm
供货范围：	安装机架
欧洲适用的无线访问单元	3000-U980-02
其它国家或地区	可以定制生产

其它附件见页码

– Agent E无线手柄	11A-110
– 无线控制单元	11A-210
– 电源	11A-400

© EMKA Beschlagteile GmbH & Co. KG • 2017 • www.emka-electronics.com

带2把手柄和/或HID读卡器的访问单元

- 直接连接2把Agent E有线手柄
- 通过接线盒控制手柄上的LED灯
- 可以选择连接2把电子锁和2个外部读卡器
- 每个无线控制单元管理最多32个访问单元：
- 一个IP地址下管理最多64把手柄

电源：	12 ... 24 VDC, 200 mA + 输出
手柄输出量：	2 (RJ45), max. 12 V / 1000 mA, 或 max. 24 V / 500 mA 每次输出
读卡器端口：	2 (RJ45), HID
继电器输出：	2 (max. 10 VDC, 1 mA)
CAN总线端口：	2
温度范围：	+5 ... +45° C
尺寸(L x B x H):	107 x 135 x 33 mm
供货范围：	安装机架

适合安装于RMS 490的 HID访问单元	3000-U47-01
金属壳体内的 HID访问单元	3000-U47-02
应答卡	
125 kHz	3000-87
13.56 MHz	3000-88

注意:
手柄输出不适用于RMS 490安装

其它附件见页码
– 读卡器 11A-260
– 电源 11A-400

适用于2把手柄和/或读卡器的访问单元

- 直接连接2把Agent E有线手柄
- 通过接线盒控制手柄上的LED灯
- 可以选择连接2把电子锁和2个外部读卡器
- 每个无线控制单元管理最多32个访问单元：
- 一个IP地址下管理最多64把手柄

电源：	12 ... 24 VDC, 200 mA + 输出
手柄输出量：	2 (RJ45), max. 12V / 1.000 mA, 或 max. 24V / 500 mA 每次输出
读卡器端口	1 (圆插头) Legic®
CAN总线端口：	2
温度范围：	+5 ... +45° C
尺寸(L x B x H):	107 x 135 x 33 mm
供货范围：	带两个应答卡的天线；安装机架

适用于RMS 490的 Legic®访问单元	3000-U47-07
金属壳体内的 Legic®访问单元	3000-U47-08
应答卡	
Legic®	1417

注意:
手柄输出不适用于RMS 490安装

其它附件见页码
– 电源 11A-400

© EMKA Beschlagteile GmbH & Co. KG • 2017 • www.emka-electronics.com

Locking Units

适用于8把弹簧复位手柄的锁闭单元

- 这个单元可以利用电磁模块3000-U6-01控制最多8把手柄，读取8把手柄的开关状态信息。也可以连接门磁开关3000-U35-01替代手柄。通过EMKA控制中心授权的键盘、应答卡或管理软件触发各个手柄的开启脉冲。
- 通过当前锁闭系统的输入状态（开启/关闭），可以评估门和侧壁的状态

电源：	12 VDC, 50 mA 瞬间可达到300mA
手柄输出量：	8, min. 2.8 Ω. 40V脉冲, max. 15 A, 手柄开启时max. 30 ms
CAN总线端口：	2
温度范围：	+5 ... +45° C
尺寸(L x B x H):	235 x 135 x 33 mm
供货范围：	安装支架
	3000-U11-02

其它附件见页码

– 旋转手柄 1185	3E-520
– 旋转手柄 2100	3H-320
– 控制单元	11A-210
– 锁块	11A-260
– 门磁开关	11A-400
– 电源	11A-400

可以运行8把手柄和单点锁闭系统的锁闭单元

- 这个单元可以控制最多8个单点锁闭系统或1150系列手柄，读取8个开关状态信息
- 可以同时激活多把锁具。因此，我们建议每个锁闭单元连接一个电源
- 通过EMKA控制中心的键盘、应答卡或管理软件，触发各个锁具的开启信号
- 通过当前锁闭系统的输入状态（开启/关闭），可以评估门和侧壁的状态
- 为了提供锁闭系统所需的24V工作电源，可以连接输入一个外部直流电源。

电源：	12 VDC, 140 mA + 输出量
手柄输出量：	8, max. 12V / 1000 mA, 或 max. 24V / 500 mA 每次输出量
最大电流：	2000 mA
CAN总线端口：	2
温度范围：	+5 ... +45° C
尺寸(L x B x H):	235 x 135 x 33 mm
供货范围：	安装支架
	3000-U32-02

其它附件见页码

– 旋转手柄 1150	11A-130
– 单点锁闭	11A-140
– 控制单元	11A-210
– 门磁开关	11A-400
– 电源	11A-400

© EMKA Beschlagteile GmbH & Co. KG • 2017 • www.emka-electronics.com

Sensor Unit

- 采集和分析各种不同的测量值，如温度、湿度、烟雾和电力参数等
- 最多连接4个传感器
- 根据设定的限值，可以开关最多4个报警器输出装置（如：风扇的开启和关闭）

电源：	12 VDC, 200 mA
传感器输入：	4（带供电设备）
继电器输出：	4 (30 VDC, max. 1.0 A; 48 VAC, max. 0.5 A)
CAN总线端口：	2
温度范围：	+5 ... +45° C
尺寸(L x B x H):	235 x 135 x 33 mm
供货范围：	安装支架
	3000-U13-02

其它附件见页码

– 控制单元		11A-210
– 传感器		11A-310
	至	11A-330
– 电源		11A-400

其它组件

可以安装在门上或墙上的HID读卡器

- 作为外部读卡设备的HID读卡器，与访问单元3000-U47-01或3000-U47-02相连接，可以读取HID卡以及其它非接触式识别卡。
- 读卡器有连接终端，可以通过4芯缆线与访问单元相连接，两者间的最大电缆长度为10m

电源：	**5 ... 16 VDC，45 mA，75 mA（读取过程中）**	
端口	**接线柱**	
温度范围：	**+5 ... +45° C**	
尺寸(L x B x H):	**235 x 135 x 33 mm**	
供货范围：	**安装在门上或墙上的安装架**	
		3000-U45-01
应答卡		
125 kHz		3000-87
13.56 MHz		3000-88

键盘

- 键盘与锁闭单元结合使用，通过键入PIN码实现被选定锁具的现场开启
- 与访问单元结合使用，通过键入锁具编号选择锁具，同时用应答卡认证。
- 可以选择双重认证开启锁具（个人PIN码 + 识别卡）

电源：	**12 VDC, 50 mA**	
CAN总线端口：	**2**	
温度范围：	**+5 ... +45° C**	
尺寸(L x B x H):	**113 x 64 x 12 mm**	
供货范围：	**带RJ11插头的3m缆线**	
		3000-U08-01

舌簧触点开关锁闭系统

- 通过锁闭单元3000-U11-XX激活
- 用于开启弹簧复位的手柄。可以替代按钮锁芯或圆柱锁芯模块

黑色PC+ABS-FR(40)带簧片触点的锁闭系统组件，电磁线圈，电子设备，镀锌钢紧固件		
控制：	**通过锁闭单元 3000-U11-XX**	
电源开关触点：	**max. 48 VDC, 0.5 A**	
供货范围	**3m连接电缆**	
带开放端头的连接缆线		3000-U06
带适用于锁闭单元3000-U11-02的插头的连接电缆		3000-U06-01

其它附件见页码

– 旋转手柄 1151	3C-420
– 旋转手柄 1180	3E-320
– 旋转手柄 1185	3E-520
– 锁闭单元	11A-240

© EMKA Beschlagteile GmbH & Co. KG • 2017 • www.emka-electronics.com

注意:

© EMKA Beschlagteile GmbH & Co. KG • 2017 • www.emka-electronics.com

传感器

通过监控运行状态确保运行过程稳定安全

利用EMKA电子各种独特的传感器，可以监控服务器的各种参数，并对探测到的数据进行集中的采集和分析。超过设定值时会引发报警，打开风扇或空调设备，或者紧急开启柜门。

与软件控制中心一起，数据参数为提高数据中心的能效奠定了基础。
爱姆卡电子的传感器产品系列中包含探测和监控服务器机柜运行状态时获得的所有相关参数。

危险
烟雾探测器和振动传感器，可以发出即时危险信号

电力
各种电子参数传感器（电流、电压、输出量），可以测量并优化耗电状况

热能环境
温度，湿度和泄漏传感器，可以监测各种环境参数

© EMKA Beschlagteile GmbH & Co. KG • 2017 • www.emka-electronics.com

温度和湿度传感器

- 可以测量空气湿度和环境温度。
- 通过两个输入端口与传感器单元3000-U13-0X相连接。

工作电压:	7,5 ... 27 VDC (由系统提供)
电流消耗:	ca. 0.8mA
湿度测量范围:	0...100 % 相对湿度
误差:	± 3.5 % (20...80 % 相对湿度)
反应时间:	< 4 sec.
湿度输出量:	0.5 ... 5.5 V
测量元件:	电容(防冷凝)
温度测定范围:	–20 ... +80° C
误差:	± 0.5K（温度为 25°C时）
反应时间:	< 20 sec
温度输出量:	0.5 ... 5.5 V
测量元件:	半导体
尺寸(L x B x H):	65 x 31 x 22 mm
缆线长度:	2 m
带两个安装孔的塑料壳体	

适用于KIT模块的开放端头连接缆线	3000-U25-00
带适用于传感器单元3000-U13-02和19”RMS 490机架的插头的连接缆线	3000-U25-01

其它附件见页码
– 传感器单元 11A-250

温度传感器

- 适用于监控气体和液体的温度
- 与传感器单元3000-U13-0X相连接

工作电压:	+12 V ±10 % (由系统提供)
电流消耗:	ca. 0.8mA
温度测定范围:	–50 ...150 °C
误差:	< 2 %
输出电压（温度为-50°C时）:	0.25 V
输出电压（温度为150°C时）:	4.75 V
线芯直径x L:	Ø 6 mm x 50 mm
缆线长度:	2 m
不锈钢壳体	

适用于KIT模块的开放端头连接缆线	3000-U39-00
带适用于传感器单元3000-U13-02和19”RMS 490机架的插头的连接缆线	3000-U39-01

其它附件见页码
– 传感器单元 11A-250

© EMKA Beschlagteile GmbH & Co. KG • 2017 • www.emka-electronics.com

烟雾传感器 ; 加速度传感器

烟雾传感器

- VdS G29219认证的光电烟雾传感器
- 与传感器单元3000-U13-0X相连接
- 在静止状态下，传感器可以提供大约400 mV的信号输出，当检测到烟雾时，信号输出可以上升超过1800 mV

工作电压:	8 ... 28 VDC (由系统提供)
LED:	报警时亮起红灯
线芯直径 x H :	Ø 90 mm x 72 mm
缆线长度:	3 m
带两个安装孔的塑料壳体 :	

Kit模块开放端头连接缆线	3000-U34-00
带适用于传感器单元3000-U13-02和19”RMS 490机架的插头的连接缆线	3000-U34-01

其它附件见页码
– 传感器单元 11A-250

加速度传感器

- 传感器用于测量轴向方向的加速度，是探测故障，防止破坏和偷盗的安全装置。
- 与传感器单元3000-U13-0X相连接

工作电压:	7.5 ... 15 VDC (由系统提供)
电流消耗:	约2 mA
测量轴:	Z轴
测量范围:	±5 g
0 g时的输出电压:	2.5 V±0.25 V
灵敏度:	(0.4±0.02) V/g
非线性:	±1.0 % FSO
波宽:	50 Hz
过载保护:	至1500 g
测量元件:	电容
温度范围 :	–40 ... +70° C
尺寸(L x B x H):	65 x 31 x 22 mm
缆线长度:	2 m
IP 防护等级:	IP 65
EMV和ESD检验:	EN 50082-1 EN 50082-2
带两个安装孔的塑料壳体	

Kit模块开放端头连接缆线	3000-U38-00
带适用于传感器单元3000-U13-02和19”RMS 490机架的插头的连接缆线	3000-U38-01

其它附件见页码
– 传感器单元 11A-250

© EMKA Beschlagteile GmbH & Co. KG • 2017 • www.emka-electronics.com

电流监控传感器 2 x 16A

- 电流监控传感器通常用于机柜或服务器的电流分配
- 通过带RJ 45插头的缆线与传感器单元3000-U13-xx相连接

工作电压:	12 VDC (由系统提供)
输入：	2
测量范围:	0 ... 16 A AC
终端：	2.5 mm²
输出：	2
输出信号：	0 ... 4 V DC
工作电压和输出信号的端口	RJ 45 插座
壳体:	适用于DIN 标准轨道安装
尺寸(L x B x H):	80 x 35 x 40 mm

电流监控传感器 2 x 16 A	3000-U36

其它附件见页码
– 传感器单元 11A-250

电流监控传感器 32A

- 电流监控传感器通常用于机柜或服务器的电流分配
- 通过带RJ 45插头的缆线与传感器单元3000-U13-xx相连接

工作电压:	12 VDC (由系统提供)
输入：	1
测量范围:	0 ... 32 A AC
终端：	4 mm²
输出：	1
输出信号：	0 ... 4 V DC
工作电压和输出信号的端口	RJ 45 插座
壳体:	适用于DIN 标准轨道安装
尺寸(L x B x H):	80 x 35 x 40 mm

电流监控传感器 32 A	3000-U36-05

其它附件见页码
– 传感器单元 11A-250

电压传感器 240V

- 电压传感器通常用于机柜或服务器的电流分配
- 通过带RJ 45插头的缆线与传感器单元3000-U13-xx相连接

工作电压:	12 VDC (由系统提供)
输入：	1
测量范围:	0 ... 240 V AC
终端：	4 mm²
输出：	1
输出信号：	0 ... 4 V DC
连接工作电压和输出信号	RJ 45插座
壳体:	适用于DIN 标准轨道安装
尺寸(L x B x H):	80 x 35 x 40 mm

电压传感器 240 V	3000-U31

其它附件见页码
– 传感器单元 11A-250

© EMKA Beschlagteile GmbH & Co. KG • 2017 • www.emka-electronics.com

附件

门磁开关

- 这种数字传感器用于监控门和侧壁的状态
- 与单元3000-U11-02 和 3000-U33-02相连接

尺寸(L x B x H): 60 x 11 x 9 mm 缆线长度: 6 m 带两个安装孔的塑料壳体；不固定端带磁铁	
Kit模块开放端头连接缆线	3000-U35-00
带适用于传感器单元3000-U13-02和19”RMS 490机架的插头的连接缆线	3000-U35-01
带可以连接Agent E手柄插头的连接缆线，缆线长度 2 m	3000-U35-03

电源插头

带欧洲标准插头的稳定电源 输出量： 12 VDC 2.000 mA 稳定电压	
Kit模块开放终端连接电缆	3000-03-00
适用于所有单元的带插头连接缆线	3000-03-02

CAN总线连接缆线

CAN总线连接缆线	
Kit模块CAN总线连接缆线0.2m	3000-U17
Kit模块CAN总线连接缆线 3m	可以定制生产
Kit模块CAN总线连接缆线 5m	可以定制生产

网络连接缆线

2 x RJ45 网络连接缆线 2 m	
用于电脑和控制单元的直接连接	3000-U28

© EMKA Beschlagteile GmbH & Co. KG • 2017 • www.emka-electronics.com

应答卡

125 kHz

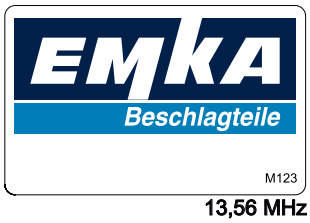

13,56 MHz

ISO 7816 ID-1	
125 kHz	3000-87
13,56 MHz	3000-88

其它附件见页码

– Agent E无线手柄 11A-110
– Agent E有线手柄 11A-120
– HID 访问单元 11A-230
– HID 读卡器 11A-260
– RFID卡 Agent E手柄单机柜 11B-110

应答卡

ISO 7816 ID-1	
Legic®	1417

其它附件见页码

– Legic® 访问单元 11A-230

EMKA控制中心

Control Cockpit

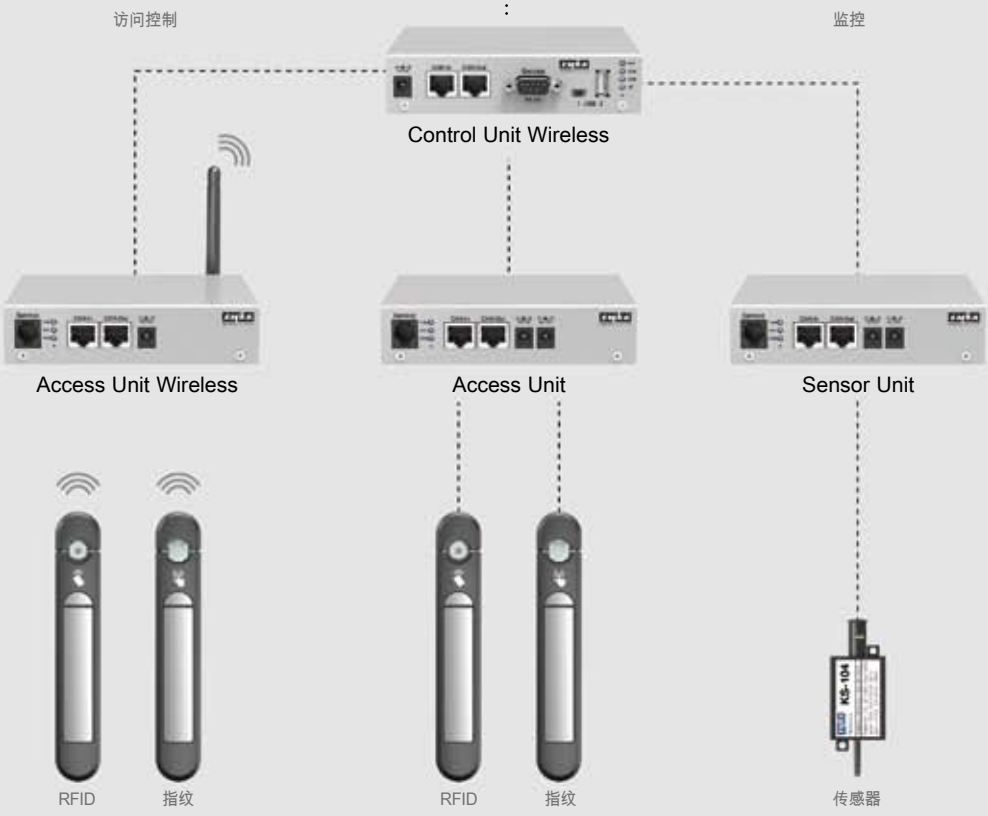

© EMKA Beschlagteile GmbH & Co. KG • 2017 • www.emka-electronics.com

EMKA控制中心

在数据库支持下的EMKA控制中心软件管理访问授权。记录并保存所有对服务器的访问。不间断的获取和监控各种传感器在极值范围内的所有数据。
通过SQL接口可以集成到更高等级的系统中。

大规模IT系统常常需要通过大量不同的机架管理系统来控制分布于多个房间或位置的许多服务器机柜。
这些系统通常会与更高等级的控制或管理系统相连接，在这种情况下，由中央操作控制配置就显得至关重要。

特点

用户管理
- 轻松地添加用户和设置用户组
- 独特的授权和个人PIN码的配置

系统管理
- 管理最多50个带连接组件（如：手柄、传感器或读卡器）的机架管理系统
- 基础功能：
  - 应答卡的读取
  - 可以自由配置的应答卡的权限管理
  - 访问权限
  - 机柜组的配置
  - 传感器极值设定和报警激活

实时监控
- 输入PIN码后轻松开启手柄
- 综合控制和监控功能
- 通过颜色变化显示手柄或传感器的报警状态
- 强大的过滤功能，只显示最重要的信息

屏幕配置
- 各种视窗屏幕的个性化设计

参数存储
- 监控和记录温度值确定热力荷载量
- 曲线图可以显示任意自定义时间段内追踪到的历史数据和当前测量值
- 通过导出功能轻松地存储或打印图表

记录和分析
- 在通用数据库中，记录相连接的各系统中所有的事件
- 利用强大的过滤和导出功能可以创建自定义报表

远程控制访问
- 可以在任意地方安装客户端软件
- 通过客户端访问中心数据库
- 网络内加密传输数据

可以接入第三方系统
- 基于SQL接口的开放式数据库结构使其可以便捷的整合进更高等级的系统中。

EMKA控制中心	
基础程序包 用于2个系统	3000-U68
扩展程序包 用于增加1个系统	3000-U68-101
扩展程序包 用于增加10个系统	3000-U68-102
扩展程序包 用于增加20个系统	3000-U68-103
扩展程序包 用于增加48个系统	3000-U68-104

其它附件见页码
– 控制单元 11A-210

产品编号索引

产品编号	页码
11A 章	
1004-44-01AA	11A-150
1150-B33	11A-130
1150-U56	11A-130
1150-U56-01	11A-130
1150-U56-V	11A-130
1150-U56-01V	11A-130
1150-U58	11A-130
1150-U58-01	11A-130
1150-U58-V	11A-130
1150-U58-01V	11A-130
1154-U6	11A-160
1154-U6-01	11A-160
1154-U6-02	11A-160
1154-U6-03	11A-160
1154-U6-04	11A-160
1154-U6-05	11A-160
1154-U6-V	11A-160
1154-U6-01V	11A-160
1154-U6-02V	11A-160
1154-U6-03V	11A-160
1154-U6-04V	11A-160
1154-U6-05V	11A-160
3000-03-00	11A-400
3000-03-02	11A-400
3000-87	11A-110
3000-87	11A-120
3000-87	11A-230
3000-87	11A-260
3000-87	11A-410
3000-88	11A-110
3000-88	11A-120
3000-88	11A-230
3000-88	11A-260
3000-88	11A-410
3000-U06	11A-260
3000-U06-01	11A-260
3000-U08-01	11A-260
3000-U11-02	11A-240
3000-U13-02	11A-250
3000-U17	11A-400
3000-U25-00	11A-310
3000-U25-01	11A-310
3000-U28	11A-400
3000-U31	11A-330
3000-U32-02	11A-240
3000-U34-00	11A-320
3000-U34-01	11A-320
3000-U35-00	11A-400
3000-U35-01	11A-400
3000-U35-03	11A-400
3000-U36	11A-330
3000-U36-05	11A-330
3000-U38-00	11A-320
3000-U38-01	11A-320
3000-U39-00	11A-310
3000-U39-01	11A-310
3000-U45-01	11A-260
3000-U47-01	11A-230
3000-U47-02	11A-230
3000-U47-07	11A-230
3000-U47-08	11A-230
3000-U68	11A-510
3000-U68-101	11A-510
3000-U68-102	11A-510
3000-U68-103	11A-510
3000-U68-104	11A-510
3000-U102	11A-120
3000-U104-01	11A-110
3000-U104-01	11A-120
3000-U141-02	11A-220
3000-U300-01	11A-140
3000-U300-02	11A-140
3000-U300-03	11A-140
3000-U490	11A-210
3000-U900-31	11A-120
3000-U900-32	11A-120
3000-U900-41	11A-120
3000-U900-42	11A-120
3000-U901-31	11A-110
3000-U901-32	11A-110
3000-U901-41	11A-110
3000-U901-42	11A-110
3000-U980-02	11A-220

注意:

© EMKA Beschlagteile GmbH & Co. KG • 2017 • www.emka-electronics.com

电子锁闭与监控系统
单机柜方案

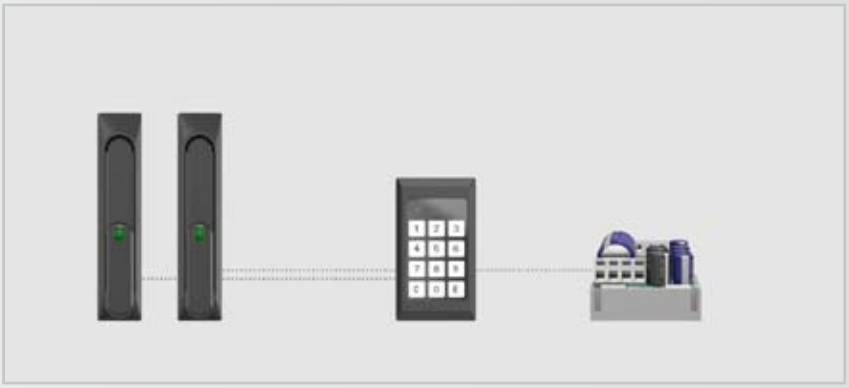

单机柜系统具有独立的智能电子锁闭结构，可以控制最多2把机电锁。
单机柜系统适用于不需要中心监控的独立机柜的访问控制

通过选择不同的锁闭方式，既可以使用RFID应答卡开启，也可以通过在键盘上输入PIN码开启
由于不需要在柜体内布线，带应答卡的锁闭系统非常易于安装。

带RFID卡和 Agent E 旋转手柄的单机柜系统

带连杆锁或锁座的旋转手柄

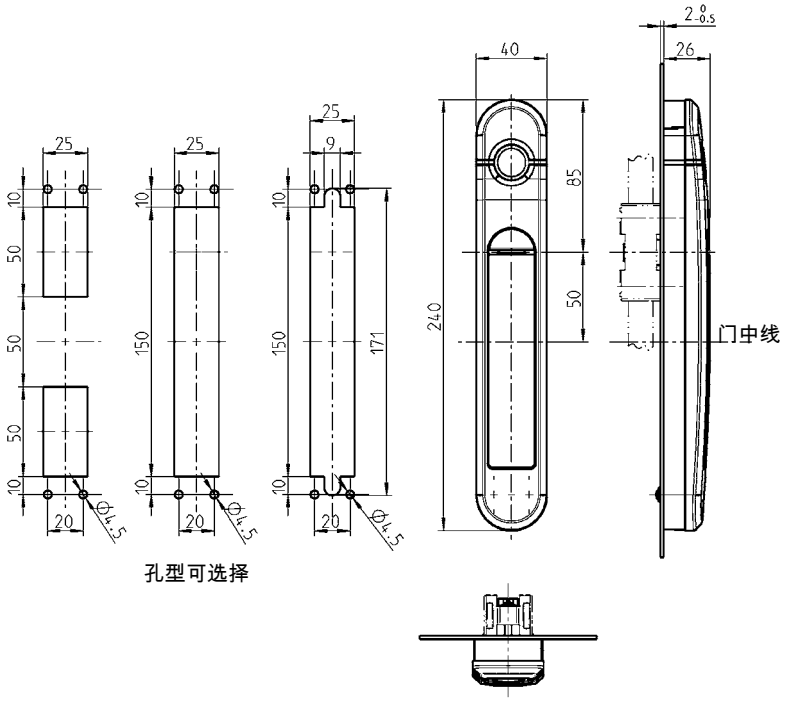

孔型可选择

带锁舌的旋转手柄

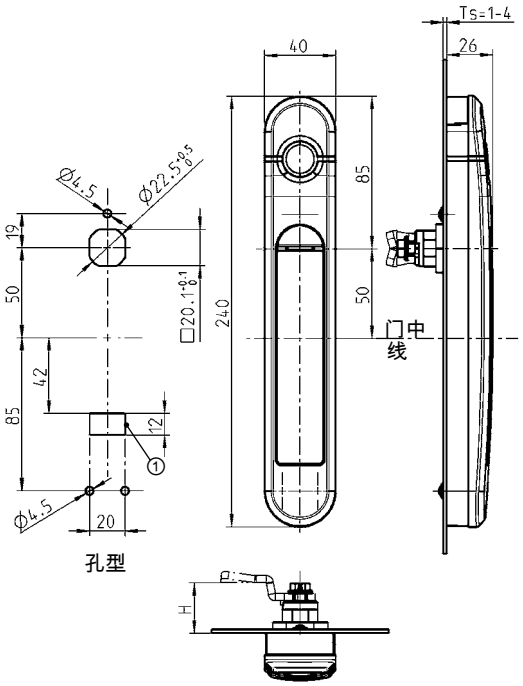

孔型

所需开孔：
① = 门磁开关

Agent E旋转手柄和RFID卡的功能					Tk = 门磁开关 ; SA = 状态显示
操作模式	**认证方式**	**电源**	**标准开启**	**选择开启**	**开关**
单机柜	RFID 应答卡(125 kHz 或 13.56 MHz)	电池	直接地		Tk

© EMKA Beschlagteile GmbH & Co. KG • 2017 • www.emka-electronics.com

Agent E RFID 单机柜系统
单机柜系统包括一把由电池供电的Agent E手柄，及适用于125 kHz 或 13.56 MHz应答卡的集成读卡器。
使用授权卡开启手柄
利用软件可以轻松配置

手柄不需要外部接线

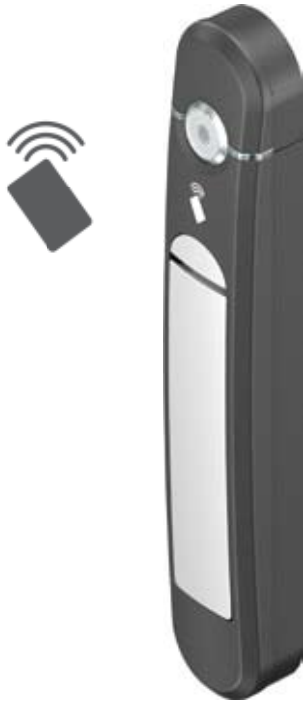

特点

- 由电池供电的手柄及 RFID 集成读卡器
- 通过125 kHz 或 13.56 MHz应答卡认证
- 非常高效节能的电池（使用寿命至少3年）
- 通过USB端口配置Agent E手柄和软件（管理应答卡、配置时间和读取事件日志）
- 所有手柄都可以连接一个门磁开关
- 存储2000次事件记录
- 通过集成的USB端口提供应急电源，实现紧急开启
- 根据需求选用不同的连接件，可以适用于不同制造商生产的各种柜体。

Agent E 旋转手柄组成： 黑色PA+GF手柄座； 白色铝粉涂层锌合金手柄和手柄轴； 两块电池和说明书		
	带连杆锁或锁座	带锁舌
RFID 125 kHz 单机柜系统	可以定制生产	可以定制生产
RFID 13.56 MHz 单机柜系统	3000-U900-21	3000-U900-22
应答卡		
125 kHz		3000-87
13.56 MHz		3000-88
连接组件及衬套；黑色PA+GF垫板，镀锌铸件钢连接件；镀锌钢紧固件		
Ts 1.0 - 3.0		3000-U104-01
适用的安装组件		
各种柜体		可以定制生产
USB端口电缆		
A型标准USB端口至B型小USB端口		3000-U102

其它附件见页码

– 连杆锁	3YA-120 3YA-140
– 手柄座	3YB-120
– 锁舌 (GH =18)	1C-120
– 门磁开关	11A-400

弹簧复位手柄的电子键盘锁系统

说明:
电子键盘锁闭系统可以连接两把手柄，通过键入设定的PIN码开启对应的手柄。

特点

- 每把手柄通过主密码可以设置最多5个PIN码
- 多次尝试失败后自动关闭功能
- 用于弹簧复位手柄的磁力模块安装简便
- 用于连接所有组件的中心控制模块
- 紧凑型单机柜方案

注意:
需要一个12 V，最小500 mA的稳定电源（见页码11B - 210）

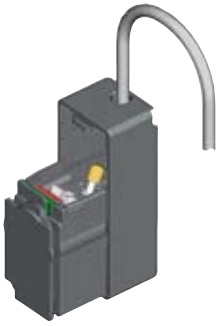

适合安装磁力模块的手柄系列

产品系列 1150　　产品系列 1180　　产品系列 2100　　产品系列 2400

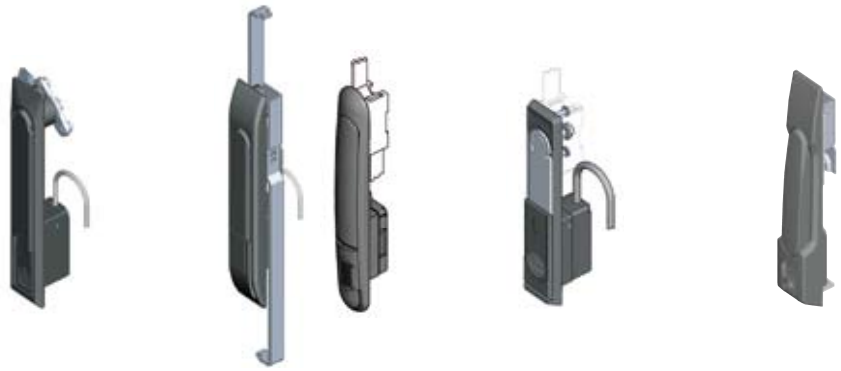

技术参数:

– 防护等级	IP 40
– 温度范围	0-60°C

其它附件见页码

产品系列 1150	
– 旋转手柄 1151	3C-420 3C-440
产品系列 1180	
– 旋转手柄	3E-120 至 3E-520
产品系列 2100	
– 旋转手柄	3H-320
产品系列 2400	
– 旋转手柄	3K-220
– 电源	11B-210

单机柜系统 电子数字键盘； 连接数字键盘的带电压调控的终端组件； 可以驱动最多两个磁力模块的控制模块； 紧固件； 操作和安装说明书	
带1个用于弹簧复位手柄的磁力模块（4 m开放端头缆线）	3000-U01
带2个用于弹簧复位手柄的磁力模块（4 m开放端头缆线）	3000-U02

© EMKA Beschlagteile GmbH & Co. KG • 2017 • www.emka-electronics.com

带键盘锁的组合手柄

说明:
带集成键盘的2100系列手柄模块在柜体上安装非常简便

电子键盘锁闭系统可以增加接入一把手柄。通过键入设定的PIN码开启对应的手柄。

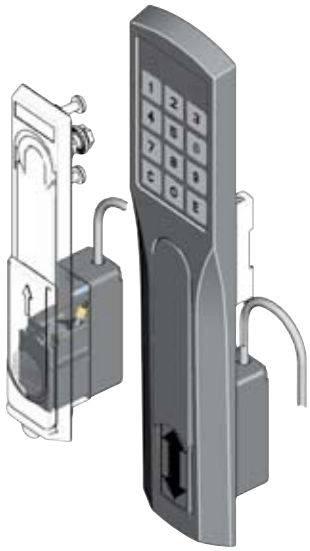

特点

- 每把手柄可以通过主密码设置最多5个PIN码
- 多次尝试失败后自动关闭功能
- 弹簧复位手柄的磁力模块安装简便
- 用于连接所有组件的中心控制模块
- 紧凑型单机柜方案

注意:
需要一个12 V，最小500 mA的稳定电源（见页码11B - 210）

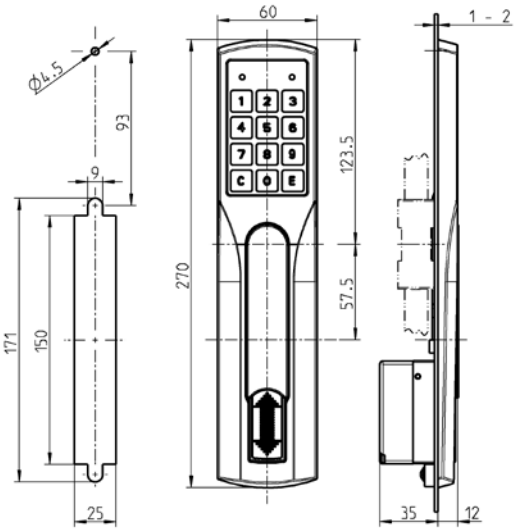

孔型

技术参数:

– 防护等级:	IP 40
– 温度范围	0-60°C

其它附件见页码

– 连杆锁	3YA-520 3YA-540

与第二个磁力模块配套

产品系列 1150

– 旋转手柄 1151	3C-420 3C-440

产品系列 1180

– 旋转手柄	3E-120 至 3E-320

产品系列 2100

– 旋转手柄	3H-320

产品系列 2400

– 旋转手柄	3K-220
– 电源	11B-210

单机柜系统
黑色PA+GF旋转手柄；黑色涂层锌合金手柄和手柄轴；
电磁模块和数字键盘；
4 m 缆线；
镀锌钢紧固件；
用于连接数字键盘的带电压调控的终端组件；
带DIN导轨安装支架的控制模块

	2100-U151
带1个适用于弹簧复位手柄的磁力模块（4m 开放端头缆线）	2100-U152

用于操控手柄和锁闭设备的电子键盘锁

说明:
电子键盘锁闭系统可以连接两把手柄或锁闭设备。通过键入设定的PIN码可以选择开启其中对应的任意一把锁具，也可以选择同时操控这两个锁具。
开锁时间可以编程设定

特点

- 每把手柄通过主密码可以设置最多5个PIN码
- 多次尝试失败后自动关闭功能
- 用于弹簧复位手柄的磁力模块安装简便
- 用于连接所有组件的中心控制模块
- 单机柜组合方案

产品系列 1150

产品系列 3000

技术参数

– 防护等级	IP 40
– 温度范围	0-60°C

单机柜系统
电子数字键盘；
连接数字键盘的带电压调控的终端组件；
可以驱动最多两把手柄或锁闭设备的控制模块；
电源；
紧固件；
安装和使用说明书

设置需操控的手柄和单点锁	3000-U200

其它附件见页码

产品系列 1150

– 旋转手柄 1150	3C-160 11A-130

© EMKA Beschlagteile GmbH & Co. KG • 2017 • www.emka-electronics.com

锁闭系统单元

- 锁闭模块通过适用于弹簧复位手柄3000-U07的单机柜控制模块激活
- 用于开启弹簧复位的手柄。可以替代按钮锁芯或圆柱锁芯模块

黑色PC+ABS-FR(40)锁闭系统组件； 磁力模块；电子元件； 镀锌钢紧固件 控制： 电源开关触点： 供货范围	**通过锁闭单元 3000-U11-XX max. 48 VDC, 0.5 A 3m 连接电缆**	
带开放端头的连接缆线		3000-U05

其它附件见页码

– 旋转手柄 1151	3C-420
– 旋转手柄 1180	3E-320
– 旋转手柄 1185	3E-520
– 手柄控制模块	11B-210

电源插头

带欧洲标准插头的稳定电源 输出量： 12 VDC 2000 mA 稳定电压	
Kit模块开放终端连接电缆	3000-03-00

控制模块可以控制带锁闭系统的手柄

控制模块可以控制适用于弹簧复位手柄的锁闭系统单元3000-U05

- 通过控制模块实现电压调控
- 最多可以接入2个模块
- 需要一个12 V DC 最小500 mA的稳定电源

控制带磁力模块的手柄	
	3000-U07

控制模块可控制单点锁闭和手柄1150-U56/U58

控制模块可控制单点锁闭或手柄1150-U56/U58, 他可以通过独立键盘编程使单点锁闭或手柄保持一段时间的开启或锁闭

- 可以连接最多2个锁具或手柄和最多2个触发按钮
- 需要一个12 V DC 最小700 mA的稳定电源

控制单点锁闭和手柄1150-U56/U58	
	3000-U07-01

© EMKA Beschlagteile GmbH & Co. KG • 2017 • www.emka-electronics.com

产品编号索引

产品编号	页码
11A 章	
1004-44-01AA	11A-150
1150-B33	11A-130
1150-U56	11A-130
1150-U56-01	11A-130
1150-U56-V	11A-130
1150-U56-01V	11A-130
1150-U58	11A-130
1150-U58-01	11A-130
1150-U58-V	11A-130
1150-U58-01V	11A-130
1154-U6	11A-160
1154-U6-01	11A-160
1154-U6-02	11A-160
1154-U6-03	11A-160
1154-U6-04	11A-160
1154-U6-05	11A-160
1154-U6-V	11A-160
1154-U6-01V	11A-160
1154-U6-02V	11A-160
1154-U6-03V	11A-160
1154-U6-04V	11A-160
1154-U6-05V	11A-160
3000-03-00	11A-400
3000-03-02	11A-400
3000-87	11A-110
3000-87	11A-120
3000-87	11A-230
3000-87	11A-260
3000-87	11A-410
3000-88	11A-110
3000-88	11A-120
3000-88	11A-230
3000-88	11A-260
3000-88	11A-410
3000-U06	11A-260
3000-U06-01	11A-260
3000-U08-01	11A-260
3000-U11-02	11A-240
3000-U13-02	11A-250
3000-U17	11A-400
3000-U25-00	11A-310
3000-U25-01	11A-310
3000-U28	11A-400
3000-U31	11A-330
3000-U32-02	11A-240
3000-U34-00	11A-320
3000-U34-01	11A-320
3000-U35-00	11A-400
3000-U35-01	11A-400
3000-U35-03	11A-400
3000-U36	11A-330
3000-U36-05	11A-330
3000-U38-00	11A-320
3000-U38-01	11A-320
3000-U39-00	11A-310
3000-U39-01	11A-310
3000-U45-01	11A-260
3000-U47-01	11A-230
3000-U47-02	11A-230
3000-U47-07	11A-230
3000-U47-08	11A-230
3000-U68	11A-510
3000-U68-101	11A-510
3000-U68-102	11A-510
3000-U68-103	11A-510
3000-U68-104	11A-510
3000-U102	11A-120
3000-U104-01	11A-110
3000-U104-01	11A-120
3000-U141-02	11A-220
3000-U300-01	11A-140
3000-U300-02	11A-140
3000-U300-03	11A-140
3000-U490	11A-210
3000-U900-31	11A-120
3000-U900-32	11A-120
3000-U900-41	11A-120
3000-U900-42	11A-120
3000-U901-31	11A-110
3000-U901-32	11A-110
3000-U901-41	11A-110
3000-U901-42	11A-110
3000-U980-02	11A-220
11B 章	
2100-U151	11B-130
2100-U152	11B-130
3000-03-00	11B-210
3000-87	11B-110
3000-88	11B-110
3000-U01	11B-120
3000-U02	11B-120
3000-U05	11B-200
3000-U07	11B-210
3000-U07-01	11B-210
3000-U102	11B-110
3000-U104-01	11B-110
3000-U200	11B-140
3000-U900-21	11B-110
3000-U900-22	11B-110

注意:

© EMKA Beschlagteile GmbH & Co. KG • 2017 • www.emka-electronics.com

EMKA 国际集团
子公司、办事机构和代理商*

ALGERIA
EMKA France
Tel. +33/254/320862
emka@emka-france.com

ARMENIA
EMKA Kilit Sistemleri Metal Sanayi ve Ticaret Ltd. Şti.
Tel. +90/262/2909097
info@emkakilit.com.tr

AUSTRIA
EMKA Beschlagteile Ges.m.b.H.
Tel. +43/2143/43063
info@emka-beschlagteile.at

AUSTRALIA *
Lock Focus Pty. Ltd.
Tel. +61/3/97981322
lockf@lockfocus.com.au

AZERBAIJAN
EMKA Kilit Sistemleri Metal Sanayi ve Ticaret Ltd. Şti.
Tel. +90/262/2909097
info@emkakilit.com.tr

BELARUS
EMKA Polska Sp.Z o.o.
Tel. +48/323606026
info@emka.net

BELGIUM
EMKA Benelux B.V. Service Office
Tel. +31/413/323510
sales@emka.org

BOSNIA-HERZEGOVINA
EMKA Bosnia d.o.o. Goražde
Tel. +38/738/241310
info@emka.ba

CANADA
EMKA Inc.
Tel. +1/717/9861111
info@emkausa.com

CHILE *
NDU Ingenerieria Ltda.
Tel. +56/63/2672240
info@ndu.cl

CHINA
EMKA Industrial Hardware C0.Ltd.
Tel. +86/22/82123759
info@emka.cn

CROATIA
EMKA Okovi d.o.o.
Tel. +385/35/270073
info@emka-okovi.hr

CZECH REPUBLIC
EMKA Beschlagteile CZ
Tel. +43/214343063
info@emka-solutions.cz

DENMARK *
A/S Megatrade Beslag
Tel. +45/44916700
mega@megatrade.dk

ESTONIA
EMKA Polska Sp.Z o.o.
Tel. +48/323606026
info@emka.net

FINLAND
EMKA Scandinavia
Tel. +46/36/314130
info@emka.se

FRANCE
EMKA France
Tel. +33/254/320862
emka@emka-france.com

GEORGIA
EMKA Kilit Sistemleri Metal Sanayi ve Ticaret Ltd. Şti.
Tel. +90/262/2909097
info@emkakilit.com.tr

GREECE *
EMKA Hellas
Tel. +30/21041/83183
info@emka-hellas.com

HUNGARY
EMKA Beschlagteile
Tel. +36/1/2360032
info@emka.hu

INDIA
EMKA India P. A. Pvt. Ltd.
Tel. +91/80/26660212
info@emka.in

ITALY
EMKA Italia s.r.l. Unipersonale
Tel. +39/045/6471070
info@emka.it

JAPAN *
TOCHIGIYA Co., Ltd
Tel. +81/48/2283072
support@tochigiya.co.jp

KAZAKHSTAN
EMKA Kilit Sistemleri Metal Sanayi ve Ticaret Ltd. Şti.
Tel. +90/262/2909097
info@emkakilit.com.tr

LATVIA
EMKA Polska Sp.Z o.o.
Tel. +48/323606026
info@emka.net

LITHUANIA
EMKA Polska Sp.Z o.o.
Tel. +48/323606026
info@emka.net

MEXICO
EMKA Mexico Beschlagteile
Tel. +52/44/22095217
info@emka.mx

MONTENEGRO
EMKA Bosnia d.o.o. Goražde
Tel. +38/738/241310
info@emka.ba

NETHERLANDS
EMKA Benelux B.V.
Tel. +31/413/323510
info@emka.org

NORWAY
EMKA Scandinavia
Tel. +46/36/314130
info@emka.se

POLAND
EMKA Polska Sp.Z o.o.
Tel. +48/323606026
info@emka.net

PORTUGAL
EMKA Beschlagteile Ibérica S.L.
Tel. +351/910904688
info@emka-iberica.pt

ROMANIA
S.C. EMKA Beschlagteile S.R.L.
Tel. +40/269/222700
info@emka.ro

RUSSIA *
OOO "MK Komplekt"
Tel. +7/812/4492928
info@mk-kom.ru

SERBIA
EMKA Okovi d.o.o.
Tel. +385/35/270073
info@emka-okovi.hr

SINGAPORE *
VF Fastening Systems PTE Ltd.
Tel. +65/675/23033
vincent@vffastening.com.sg

SLOVAKIA
EMKA Beschlagteile Ges.m.b.H.
Tel. +43/214343063
miro.emka@ba.telecom.sk

SOUTH AFRICA *
Enclosure Solutions
Tel. +27/11/9737260
info@enclosuresolutions.co.za

SOUTH COREA *
Geo Jeon Co. Ltd.
Tel. +82/314/335508
geojeon@emkakorea.co.kr

SPAIN
EMKA Beschlagteile Ibérica S.L.
Tel. +34/672262672
info@emka-iberica.es

SWEDEN
EMKA Scandinavia
Tel. +46/36/314130
info@emka.se

SWITZERLAND
EMKA Beschlagteile AG
Tel. +41/33/8260220
info@emka.ch

TURKMENISTAN
EMKA Kilit Sistemleri Metal Sanayi ve Ticaret Ltd. Şti.
Tel. +90/262/2909097
info@emkakilit.com.tr

TURKEY
EMKA Kilit Sistemleri Metal Sanayi ve Ticaret Ltd. Şti.
Tel. +90/262/2909097
info@emkakilit.com.tr

UAE
EMKA Middle East
Tel. +971/42844528
info@emka.ae

UKRAINE
EMKA Ukraine
Tel. +38/096/7535875
info@emka.in.ua

UNITED KINGDOM
EMKA (UK) Ltd.
Tel. +44/2476/616505
info@emka.co.uk

USA
EMKA Inc.
Tel. +1/717/9861111
info@emkausa.com

UZBEKISTAN
EMKA Kilit Sistemleri Metal Sanayi ve Ticaret Ltd. Şti.
Tel. +90/262/2909097
info@emkakilit.com.tr

VIETNAM *
Terramar Engineering and Machinery (Pte.) Ltd.
Tel. +84/8/39153209
cam@terramar.com

© EMKA · 11.17/0.5 CN/A1/V1 · 德国印刷

For any other country please contact EMKA headquarters.

www.emka-electronics.com

www.emka.com

EMKA Beschlagteile GmbH & Co. KG
Langenberger Str. 32 • 42551 Velbert, Germany • Tel.: +49/2051/273-0 • Fax: +49/2051/273-128 • E-Mail: info@emka.com • www.emka.com