EMKA Beschlagteile

Perfettamente pulito

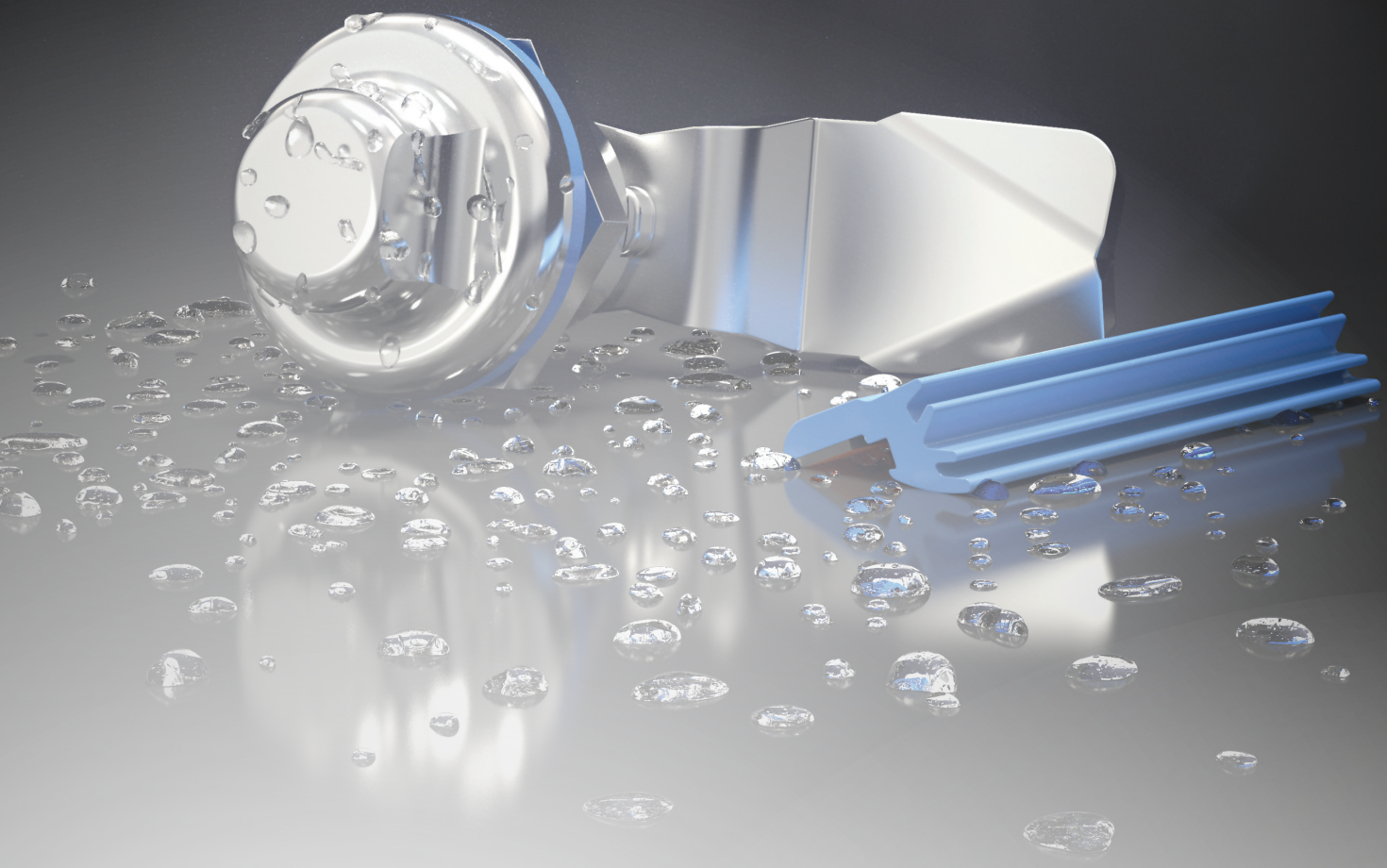

SISTEMA DI CHIUSURA MODULARE

per aree di lavoro pulite e igieniche

Informazioni su EMKA

Il Gruppo EMKA è leader di mercato nel campo delle serrature, delle cerniere e delle guarnizioni impiegate nella realizzazione di armadi e quadri elettrici. EMKA è uno dei principali produttori di sistemi di chiusura per quanto riguarda il settore della climatizzazione e dei trasporti.

La gamma di prodotti include attualmente più di 30.000 articoli standard e speciali, che sono sviluppati in dieci siti produttivi, di fabbricazione, trasformazione e assemblaggio in Germania, Francia, Inghilterra, Spagna, Bosnia, Serbia, Cina e India.

Oggi EMKA è presente in 52 paesi in tutto il mondo con oltre 2.100 collaboratori e più di 34.000 clienti.

A seguito di un'acquisizione nel 2018 EMKA è diventata uno dei più grandi produttori di stampi in Europa. Con 150 collaboratori nel reparto stampi EMKA costruita presso il sito Goražde in Bosnia-Erzegovina, vengono prodotti all'anno 900 stampi per stampaggio ad iniezione di plastica, zama e alluminio secondo gli standard di qualità tedeschi.

Prodotti per l'igiene
“Made by EMKA”

Superfici lisce senza bordi, sottosquadri e spazi morti: questo è il requisito principale dei produttori alimentari e farmaceutici per un sistema di chiusura affidabile con una garanzia igienica. Inoltre, i prodotti utilizzati dovrebbero resistere al getto di un pulitore ad alta pressione per garantire un'efficace "pulizia sul posto". I requisiti per questo sono componenti lavorati in acciaio inox, sviluppati da EMKA nel proprio centro tecnologico e sono anche i produttori.

Oltre alle serrature e alle maniglie in acciaio inox, EMKA offre le cerniere appropriate per il sistema di chiusura e una vasta gamma di guarnizioni in silicone e NBR. Dal catalogo sono disponibile articoli come chiusure, maniglie, cerniere e guarnizioni, questi sono adattati alle esigenze individuali del cliente.

Oltre alle soluzioni di chiusura analogiche, EMKA offre anche soluzioni elettroniche che si trovano all'interno degli armadi o delle porte e garantiscono così una superficie esterna a filo, facile da pulire.

Desiderate sapere di più sui prodotti per l'igiene EMKA o avete un'idea per un prodotto per l'igiene individuale in base alle vostre esigenze?

Parlate con noi, le superfici pulite sono il nostro dominio!

Legenda dei simboli

Interno guarnizione

Cerniere per porte in battuta

Cerniere sgancio rapido

Porta sinistra o destra

Grado di compressione

Normativa per l'igiene DIN EN 1672-2

Normativa per l'igiene DIN EN ISO 14159

Antivibrazione DIN EN 61373

Grado di protezione Esempio: IP 65

Adatta per chiusura elettronica e monitoraggio

Acciaio inox
AISI 303 1.4305
AISI 304 1.4301
AISI 316 1.4401
AISI 316 Ti 1.4571

Chiudete in modo pulito

A seconda della applicazione, variano i requisiti e norme che si applicano alle chiusure igieniche. In alcuni casi, possono essere installate solo chiusure certificate secondo DGUV o EHEDG. Questi certificati non sono richiesti in settori e sono rilevanti per le aziende dell'industria alimentare e farmaceutica, poiché in questi settori si applicano requisiti l'igienici elevati.

Un ambiente di lavoro pulito e privo di germi sta diventando sempre più importante al di fuori di questi settori. Ecco perché EMKA offre anche chiusure per settori in cui la certificazione non è un requisito. Queste chiusure comportano un vantaggio di prezzo.

Con o senza certificato, EMKA offre la soluzione giusta per ogni esigenza. Le nostre chiusure 1/4 di giro, chiusure a compressione e maniglie sono costruite in un "design l'igienico" e sono realizzati in acciaio inox lucido. Le forme arrotondate garantiscono che le superfici sono facili da pulire e quindi di sporcizia, batteri o virus non possono accumularsi sulla chiusura. Le chiusure igieniche consentono un'efficace "pulizia sul posto": grazie all'elevata protezione IP69K, la pulizia con l'idropulitrice è possibile in qualsiasi momento.

Le chiusure igieniche, le maniglie igieniche e tutti gli altri prodotti per l'igiene di EMKA sono sviluppati nel nostro centro tecnologico e successivamente prodotto in Europa. In ogni momento si può garantire un elevato standard di qualità.

Chiusura 1/4 di giro igienica in acciaio inox
certificato secondo DGUV e EHEDG
PROGRAMMA 1000

EMKA Beschlagteile

IP69k | DIN EN 1672-2 | DIN EN ISO 14159 | AISI INOX | Edelstahl Rostfrei Stainless Steel

Chiusura 1/4 di giro igienica per settore alimentare e farmaceutico.

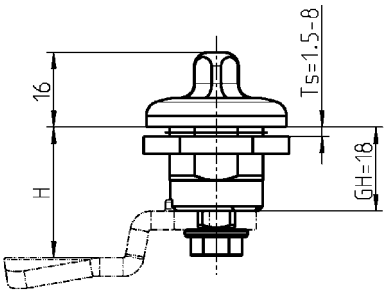

Chiusura 1/4 di giro inox per settore igienico/sanitario con guarnizione piatta

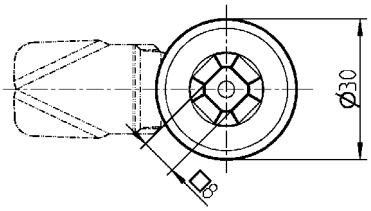

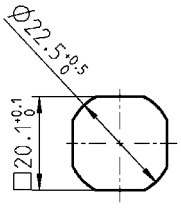

Foro

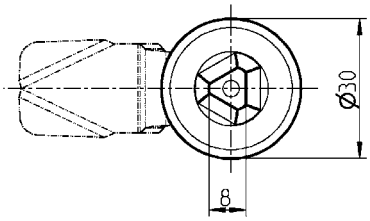

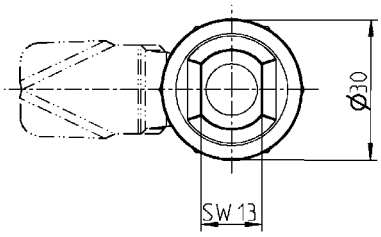

Nota:
La chiusura a 1/4 di giro per settore igenico rispetta le normative DIN EN 1672-2, DIN EN 14159 e EHEDG Dok.8.
Le guarnizioni rispettano le normative del FDA 21 CFR 177.2600 e VO 1935/2004.

Chiusura 1/4 di giro igienica in acciaio inox 303 o 316L, con guarnizione Acciaio inox AISI 303 - per settore alimentare Acciaio inox AISI 316L - per settore alimentare e farmaceutico.	
Quadro 8 AISI 303	1000-U960-01PF
Quadro 8 AISI 316L	1000-U960-01
Triangolo 8 AISI 303	1000-U941-01PF
Triangolo 8 AISI 316L	1000-U941-01
Igiene SW13 AISI 303	1000-U838-02PF
Igiene SW13 AISI 316L	1000-U838-02

Accessori vedi catalogo pagina:
- Linguetta in inox con fermo (GH = 18) HYG-5
- Chiave igienica HYG-6
- eCam HYG-15

© EMKA Beschlagteile GmbH & Co. KG • 2020 • www.emka.com

Chiusura 1/4 di giro igienica in acciaio inox

PROGRAMMA 1000

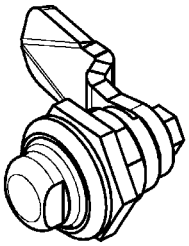

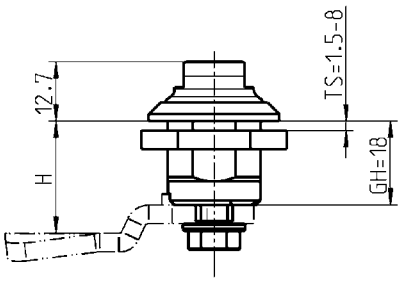

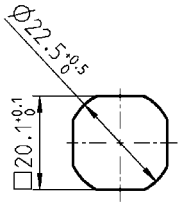

Foro

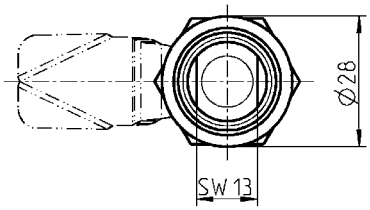

Nota:
La chiusura a 1/4 di giro per settore igienico rispetta le normative DIN EN 1672-2 e DIN EN 14159.

Chiusura 1/4 di giro igienica in acciaio inox 303 o 316L, con guarnizione	
Acciaio inox 316L	1000-U838
Acciaio inox 303	1000-U838-PF

Accessori vedi catalogo pagina:
- Linguetta in inox con fermo (GH = 18) HYG-5
- Chiave igienica HYG-6
- eCam HYG-15

© EMKA Beschlagteile GmbH & Co. KG • 2020 • www.emka.com

Chiusura 1/4 di giro a compressione igienica in acciaio inox certificato secondo DGUV e EHEDG

PROGRAMMA 1000

IP69k | 6mm | DIN EN 1672-2 | DIN EN ISO 14159 | AISI INOX | Rost frei

Chiusura 1/4 di giro a compressione igienica per il settore alimentare e farmaceutico.

Chiusura 1/4 di giro a compressione igienica in acciaio inox con guarnizione piatta

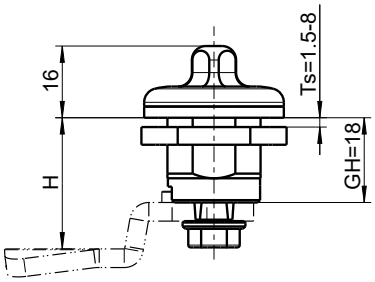

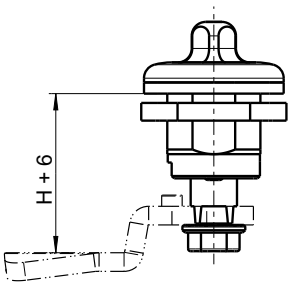

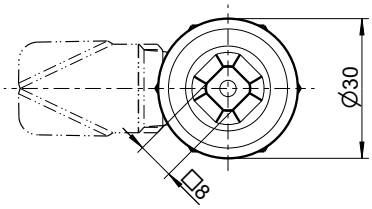

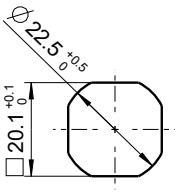

Foro

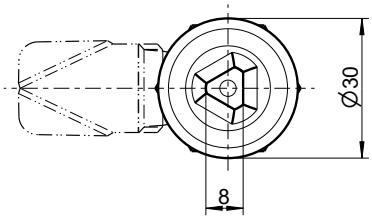

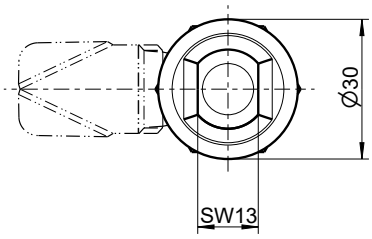

Aperto
La linguetta ruota per mezzo di una rotazione di 90° dell'inserto.

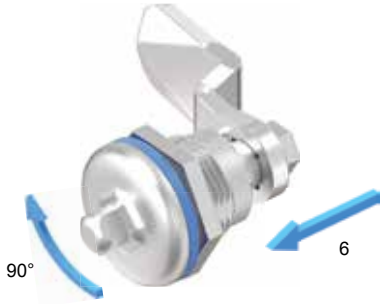

Semi-chiuso
Con un'ulteriore rotazione di 90° la linguetta si sposta di 6 mm con movimento assiale.

Chiuso

Per aprire:
ruotare di 180° in senso opposto

Chiusura igienica 1/4 di giro a compressione in acciaio inox 303 o 316L, con guarnizione Acciaio inox AISI 303 - per settore alimentare Acciaio inox AISI 316L - per settore alimentare e farmaceutico	
Quadro 8 AISI 303	a richiesta
Quadro 8 AISI 316L	1000-U963
Triangolo 8 AISI 303	a richiesta
Triangolo 8 AISI 316L	1000-U962
Igiene SW13 AISI 303	a richiesta
Igiene SW13 AISI 316L	1000-U961

Nota: La chiusura a 1/4 di giro per il settore igenico rispetta le normative DIN EN 1672-2, DIN EN 14159 e EHEDG Dok.8.
Le guarnizioni rispettano le normative del FDA 21 CFR 177.2600 e VO 1935/2004.

Accessori vedi catalogo pagina:
– Linguetta in inox con e senza fermo (GH = 18) HYG-5
– Chiave igienica HYG-6

© EMKA Beschlagteile GmbH & Co. KG • 2020 • www.emka.com

Chiusura igienica a 1/4 di giro a compressione in acciaio inox

PROGRAMMA 1000

IP69k | 6mm | DIN EN 1672-2 | DIN EN ISO 14159 | DIN EN 61373 | AISI INOX | Rostfrei

La chiusura igienica a 1/4 di giro a compressione rispetta le normative DIN EN 1672-2 e DIN EN 14159.

Questo articolo è completamente IP65K, sia internamente che esternamente.

Antivibrazione
La chiusura 1/4 di giro a compressione è costruita con sistema antivibrazione. In fase di montaggio sono necessari controlli specifici.

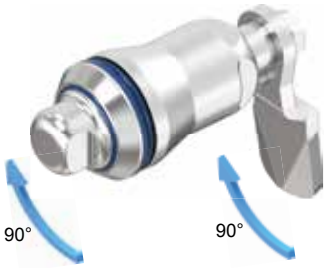

Aperto
La linguetta ruota per mezzo di una rotazione di 90° dell'inserto.

1000-U861
Versione igienica per interno o esterno del armadio

1000-U862
Versione igienica per esterno del armadio, non per interno

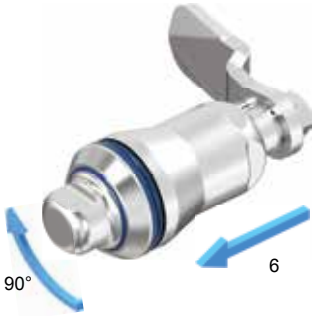

Semi-chiuso
Con un'ulteriore rotazione di 90° la linguetta si sposta di 6 mm con movimento assiale.

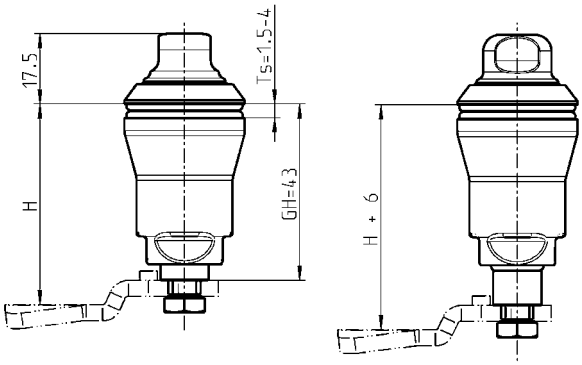

Chiuso

Per aprire:
ruotare di 180° in senso opposto

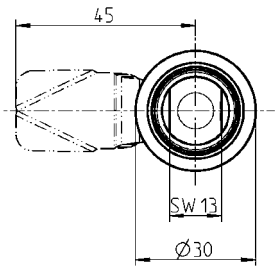

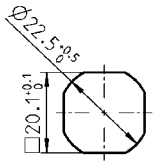

Foro

Chiusura igienica 1/4 di giro a compressione in acciaio inox 316L, con molla e guarnizione	
Versione igienica per interno o esterno del armadio	1000-U861
Versione igienica per esterno del armadio, non per interno	1000-U862

Accessori vedi catalogo pagina:
– Linguetta in inox con e senza fermo HYG-5
– Chiave igienica HYG-6

© EMKA Beschlagteile GmbH & Co. KG • 2020 • www.emka.com

Linguetta in acciaio inox con e senza fermo

PROGRAMMA 1000

EMKA Beschlagteile

3mm AISI INOX EDELSTAHL Rost frei STAINLESS STEEL

Versione 1
Linguetta

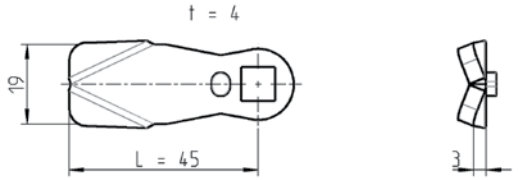

Linguetta con fermo

Versione 2
Linguetta per aste per 3 punti di chiusura

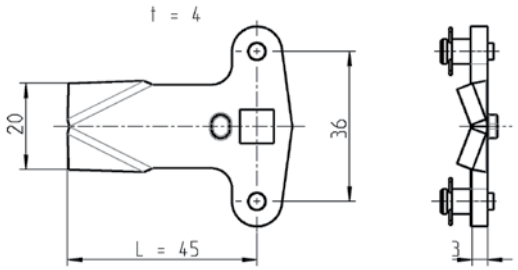

Linguetta senza fermo
a richiesta

Nota:

In questa pagina non sono presenti tutte le linguette disponibili.
Altre versioni, come ad esempio:
– Linguetta senza fermo
– Linguetta con altre dimensioni H e L
– Linguetta con piegatura negativa
– ecc.
a richiesta.

Linguetta con fermo (materiale a scelta)						
Misura H per GH =				Versione 1		Versione 2
18	31	43		Acciaio inox 304	Acciaio inox 316	Acciaio inox 304
4	17	29		-	-	-
6	19	31		1000-221	1000-221-PD	-
8	21	33		-	-	-
10	23	35		1000-223	1000-223-PD	-
13	26	38		-	-	-
14	27	39		1000-225	1000-225-PD	-
16	29	41		-	-	-
18	31	43		1000-227	1000-227-PD	-
20	33	45		1000-228	1000-228-PD	-
22	35	47		1000-179	1000-179-PD	1000-U139
24	37	49		1000-229	1000-229-PD	-
25	38	50		-	-	-
26	39	51		1000-230	1000-230-PD	-
28	41	53		1000-180	1000-180-PD	1000-U140

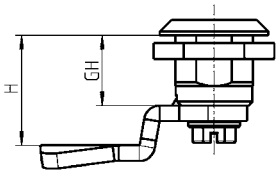

Accessori vedi catalogo pagina:
– Chiusura 1/4 di giro igienica
HYG-1
HYG-2
– Chiusura a 1/4 di giro igienica a compressione
HYG-3
HYG-4

© EMKA Beschlagteile GmbH & Co. KG • 2020 • www.emka.com

Chiave igienica

PROGRAMMA 1004

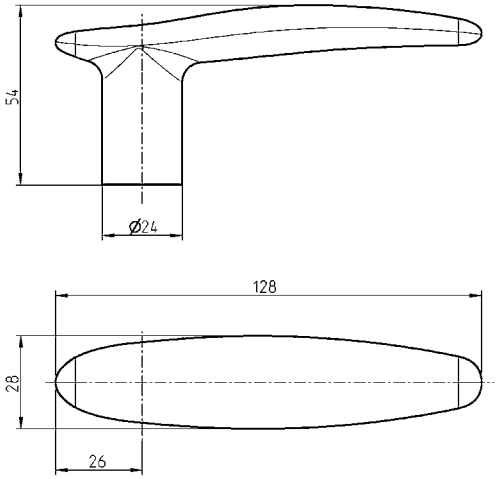

Impugnatura della chiave in poliammide nera	
Quadro 8	1004-62
Triangolo 8	1004-61
Igiene SW13	1004-60

Accessori vedi catalogo pagina:
– Chiusura 1/4 di giro igienica HYG-1 HYG-2
– Chiusura a 1/4 di giro igienica a compressione HYG-3 HYG-4

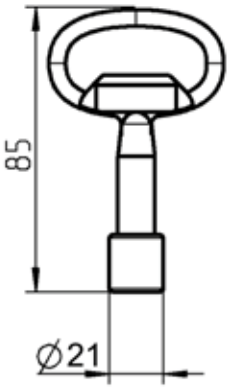

Accessori vedi catalogo pagina:
– Chiusura 1/4 di giro igienica HYG-1 HYG-2
– Chiusura a 1/4 di giro igienica a compressione HYG-3 HYG-4

Chiave in zama grezza	
Igiene SW13	1004-53

© EMKA Beschlagteile GmbH & Co. KG • 2020 • www.emka.com

Maniglia a ponte in acciaio inox per settore igienico/sanitario

PROGRAMMA 1095

AISI INOX

Maniglia a ponte in acciaio inox per settore igienico con guarnizione piatta

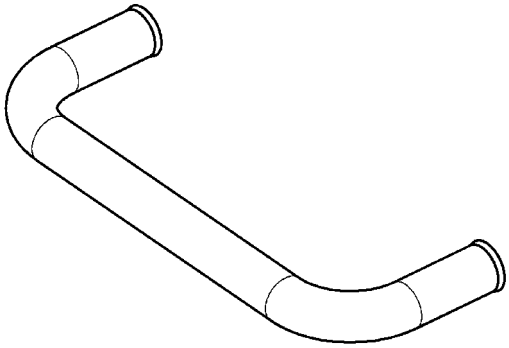

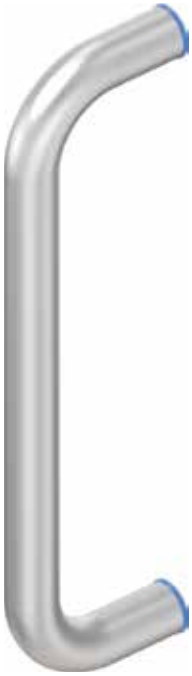

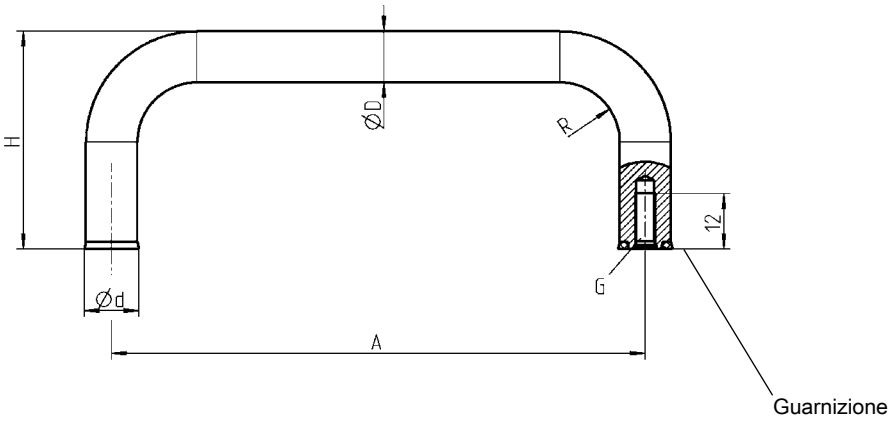

Maniglia a ponte in acciaio inox AISI 316L per settore igienico/sanitario, con guanrizione							
A	D	d	G	H	R		
125	12	12,8	M5	51	14		1095-U38-125PK
200	16	16,8	M6	59	18		1095-U39-200PK

© EMKA Beschlagteile GmbH & Co. KG • 2020 • www.emka.com

Maniglia a ponte in acciaio inox

PROGRAMMA 1095

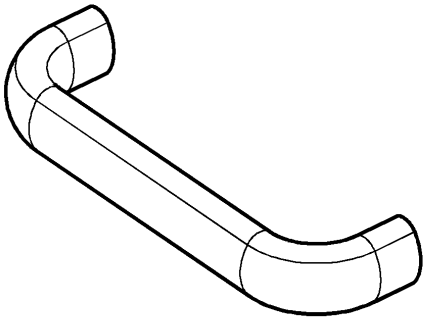

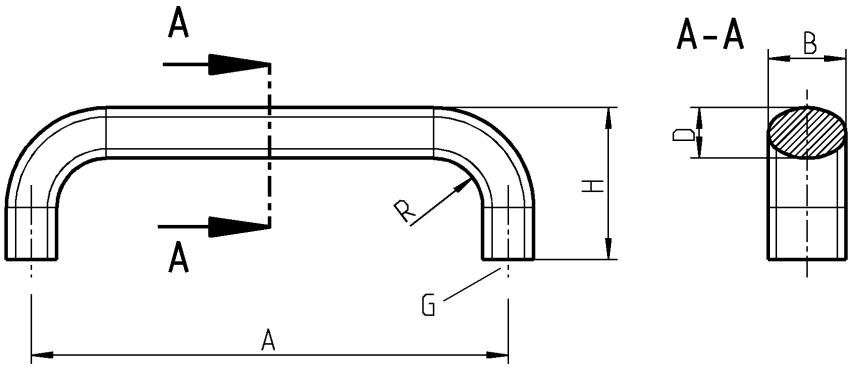

Maniglia a ponte in acciaio inox							
A	B	D	G	H	R		Acciaio inox 304
112	20	13	M6x10	49	13		1095-26-112PC
128	20	13	M6x10	51	13		1095-26-128PC

© EMKA Beschlagteile GmbH & Co. KG • 2020 • www.emka.com

Cerniere con la rotazione giusta

Le cerniere svolgono un ruolo critico nei settori di lavoro ad alta intensità d'igiene. Per effettuare un design igienico, è particolarmente importante che la cerniera sia fissata all'interno della porta, nell'area invisibile. Questo è un requisito importante per raggiungere un ambiente di lavoro igienico.

Per ottenere un ambiente di lavoro igienico, la porta deve essere guidata direttamente sul telaio e deve appoggiarsi senza attrito. Ciò impedisce l'abrasione della guarnizione, che risulterebbe attrito con elevata compressione alla guarnizione. Le cerniere di EMKA con geometria precisa e un punto di rotazione adatto aiuta a garantire l'assenza di abrasione e che la guarnizione non possa deformarsi nella direzione di movimento della porta.

Oltre alle cerniere interne per settori di lavoro particolarmente ad alto igiene, EMKA offre anche una varietà di altre cerniere in acciaio inox di alta qualità per altri settori di lavoro.

Ulteriori informazioni di cerniere in acciaio inox per varie settori di lavoro sono disponibili nel capitolo 8B del nostro catalogo generale online su www.emka.com.

Cerniera a scomparsa in acciaio inox

PROGRAMMA 1006

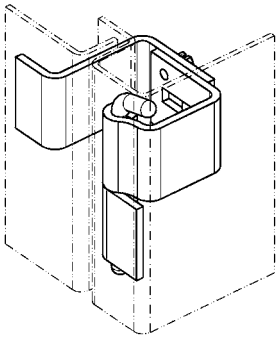

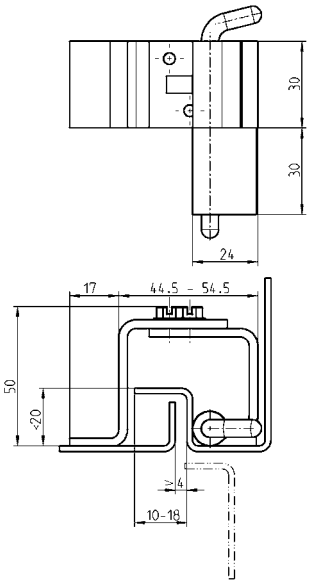

Cerniera a scomparsa in acciaio inox 304 e 303	
	1006-U1-PC

© EMKA Beschlagteile GmbH & Co. KG • 2020 • www.emka.com

Cerniera a scomparsa in acciaio inox

PROGRAMMA 1006

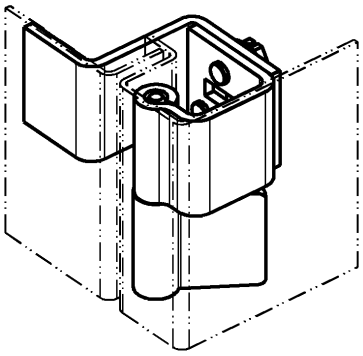

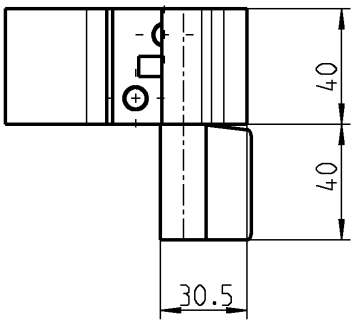

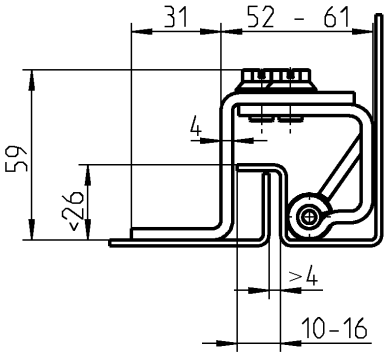

Cerniera a scomparsa in acciaio inox 304 e 303	
	1046-U5

© EMKA Beschlagteile GmbH & Co. KG • 2020 • www.emka.com

Sigilla in modo sicuro

Le guarnizioni per aree di lavoro pulite e igieniche nel settore alimentare sono realizzate in silicone o NBR. Le miscele utilizzate presso EMKA sono conformi alle normative FDA 21 CFR 177.2600.

In aree di lavoro igienicamente intense soggette a normative determinati, l'interazione tra la guarnizione e la cerniera è particolarmente importante, poiché questo è l'unico modo per ottenere una superficie completamente priva di abrasioni. Qui è spesso richiesta una guarnizione fabbricata individualmente per ottenere spazi standardizzati quando si sigillano i giunti tra la porta e l'alloggiamento.

Con due siti di produzione per la tecnologia di guarnizione in Spagna e in Inghilterra, EMKA può implementare soluzioni per i clienti in modo rapido ed efficace. Dalla consulenza all'installazione, gli esperti di guarnizioni di EMKA sono al tuo fianco durante l'intero processo.

Oltre alle soluzioni individuali, EMKA offre anche una varietà di guarnizioni standard realizzate con materiali diversi e in profili diversi.

La giusta tecnologia di guarnizione viene creata nel dialogo, contattaci.

Guarnizioni a progetto conforme FDA

INFORMAZIONI

Info per cornici e anelli

Cornici e anelli pronti all'uso secondo le esigenze del cliente.

Oltre ai profili con lunghezza fissa offriamo anche soluzioni personalizzate.
Le estremità e gli angoli dei profili si possono congiungere mediante incollaggio, vulcanizzazione a foglietta o stampaggio a iniezione, per creare anelli e cornici.
Gli eventuali costi degli stampi applicabili nel caso di soluzioni personalizzate sono da verificare in anticipo.

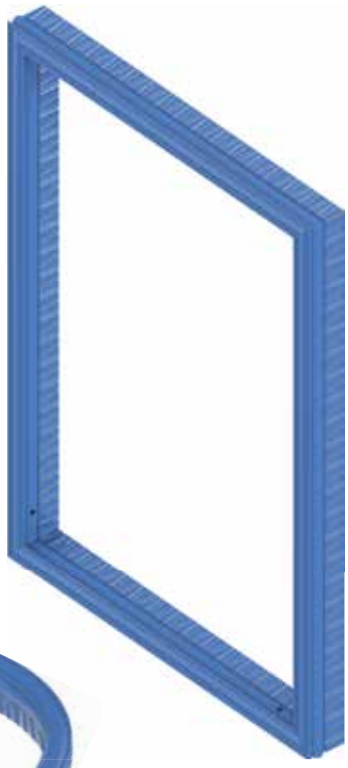

Vantaggi

– Il cliente non si deve occupare del taglio preciso e lento delle guarnizioni con smussatura o del rispetto del raggio minimo di curvatura dei profili
– Le cornici e gli anelli già pronti facilitano il fissaggio a porte e telai degli armadi.
– Nessuna perdita di tenuta negli angoli e nei punti smussati

Incollaggio

L'incollaggio delle due estremità del profilo è la tecnica più semplice.
Negli anelli si dovrebbero praticare dei fori per far fuoriuscire l'aria, altrimenti la compressione aumenterebbe eccessivamente.
Una tecnica migliore e più resistente è la vulcanizzazione a foglietta.

© EMKA Beschlagteile GmbH & Co. KG • 2020 • www.emka.com

Vulcanizzazione a foglietta

La vulcanizzazione a foglietta è una tecnica duratura e resistente.
Tra le estremità del profilo da vulcanizzare si applica una foglietta dello stesso materiale. Il tempo necessario per la vulcanizzazione a foglietta è maggiore di quello necessario per l'incollaggio.

Stampaggio ad iniezione

Stampaggio ad iniezione significa:
Lo stampaggio a iniezione è una tecnica per realizzare, ad es., angoli particolari per una cornice.
Lo stampaggio a iniezione è una tecnica per realizzare, ad es., angoli particolari per una cornice. Nell'esempio mostrato, un profilo a labbro negli angoli ① può essere sagomato rotondo. Mentre l'area di bloccaggio ② del profilo può essere eseguita ad angolo retto.
Questa possibilità non è disponibile per la vulcanizzazione di estremità di profili con smussatura ①.

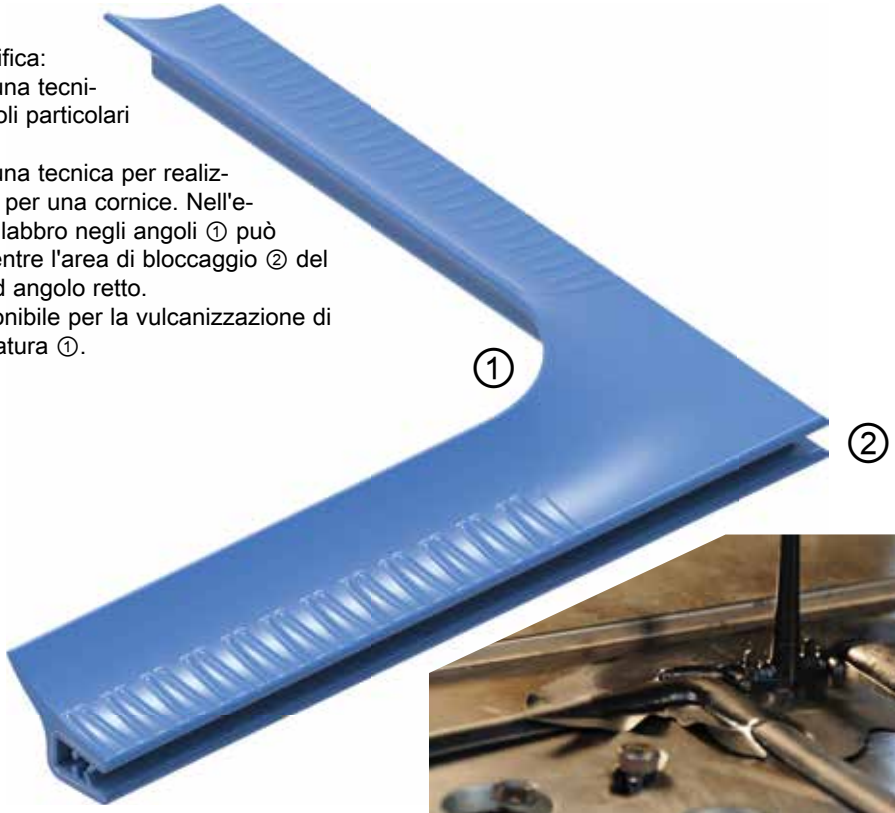

GERMAN
INNO
VATION
AWARD '19
WINNER

Sicurezza e pulizia con controllo elettronico degli accessi

Chiusure elettroniche in un ambiente ad alta intensità di pulizia? A prima vista, questo non si adatta davvero insieme. A seconda vista, l'uso di soluzioni di chiusure elettroniche hanno ancora più senso.

Le soluzioni di chiusure elettroniche di EMKA si trovano tutte all'interno della porta e sono quindi protette da umidità. La pulizia esterna è semplificata, perché dove prima c'era una serratura visibile, con le soluzioni di chiusure elettroniche "ePush Lock" e la "chiusura single-point" di EMKA è possibile vedere solo una superficie liscia. A seconda dell'applicazione, l'autorizzazione di apertura semplice può essere controllata tramite una carta RFID, APP, codice PIN, LAN o con modalità wireless.

La linguetta elettronica "eCam" collega un'apertura elettromeccanica per mezzo di una chiusura 1/4 di giro o di una chiusura 1/4 di giro a compressione con l'elettronica interna e oltre alla chiave appropriata, fornisce un'ulteriore barriera di sicurezza.

Oltre ai notevoli vantaggi della pulizia grazie alle soluzioni esternamente invisibili e al design chiaro, tutte le soluzioni di chiusure elettroniche di EMKA offrono anche la possibilità di autorizzazioni e di controlli all'accesso. Il settore di lavoro ad alta intensità di pulizia ricevono un concetto efficace di sicurezza senza dover scendere a compromessi sui requisiti d'igiene.

Saremo lieti di consigliarti su ulteriori domande sulle nostre soluzioni di chiusure elettroniche.

ePush Lock
Chiusura a pressione elettromeccanico
PROGRAMMA 3000

La chiusura a pressione elettromeccanica ePush-Lock viene utilizzata in varie applicazioni come chiusura esternamente invisibile.

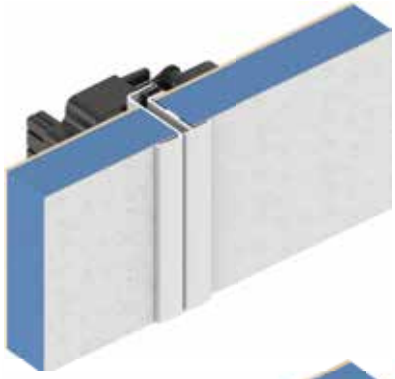

Chiuso e invisibile dall'esterno

Chiuso

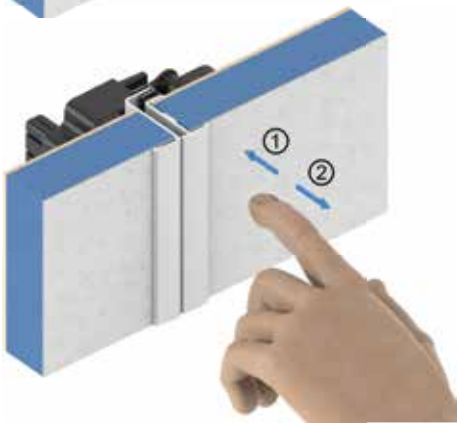

Apertura premendo

Aprendo

Aperto

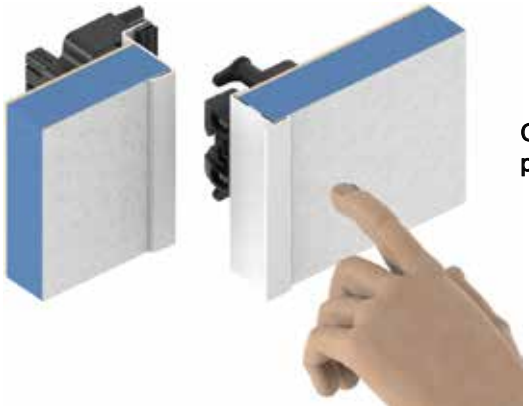

Chiudendo premendo

Chiudendo

Chiuso

Esempio:

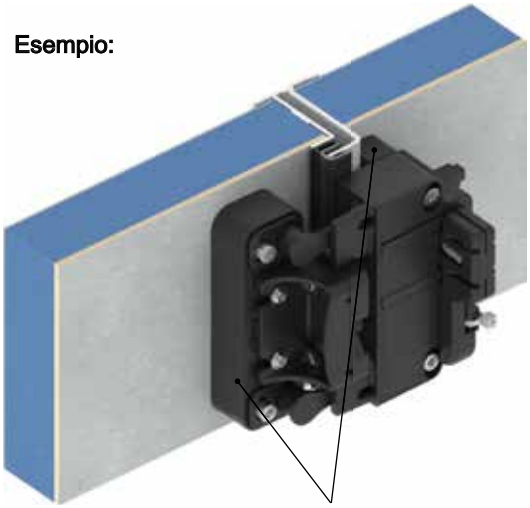

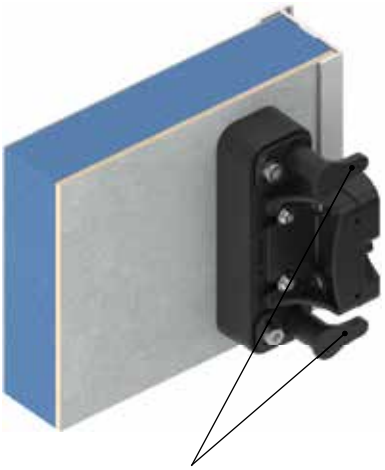

© EMKA Beschlagteile GmbH & Co. KG • 2020 • www.emka.com

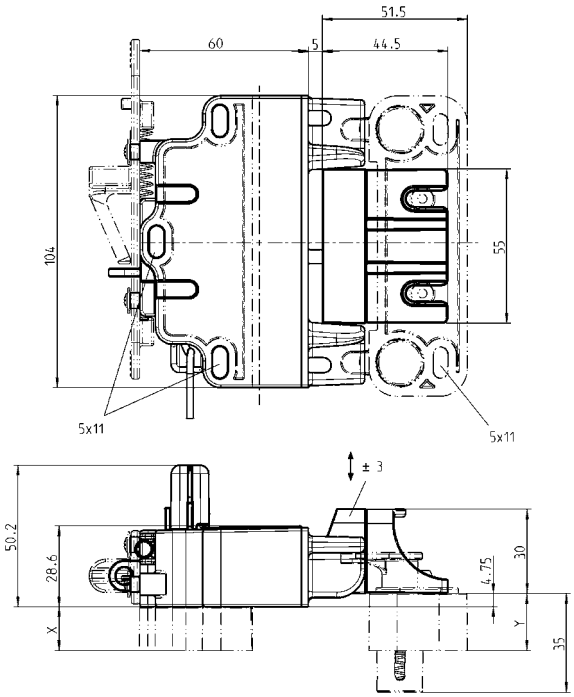

Caratteristiche

- Range di tensione di alimentazione maggiore da 9 ... a 32 V DC, 200mA
- Uscita digitale mass. 26V, 30mA
- Open collector uscita per il monitoraggio per lo stato della porta
- In caso di assenza di alimentazione è possibile apertura tramite cavo acciaio ritorto (Bowden)

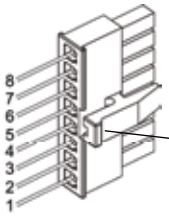

Apertura emergenza

Istruzioni di collegamento per versione (Connettore: Micro MATE-N-LOK 1445022-8)

Codi-ce PIN	Interruttore, chiusura centralizzata + perma-nente alimentazione (Livello di tensione uguale)	Chiusura centralizzata
1	Chiudere	Chiudere, pos. 1
2	Sganciare	Sganciare, pos.1
3	—	—
4	V +	—
5	V -	V -
6	—	—
7	Stato del blocco	Stato del blocco
8	Stato della porta	Stato della porta

Supporto per apertura emer-genza

ePUSH-Lock **Scatola, supporto serratura, coperchio e rondella in poliammide GF nero, perno di bloccaggio in acciaio inox 303, occhiello di apertura emergenza in poliammide GF rosso, molla in acciaio inox 301, viti in acciaio zincato, istruzioni di installazione e funzionamento**	
Chiusura con apertura emergenza per chiusura centralizzata	3000-U600-01
Chiusura con apertura emergenza per interruttore	3000-U600-02
Chiusura con apertura emergenza per chiusura centralizzata e supporto per apertura emergenza	3000-U600-03
Chiusura con apertura emergenza per interruttore e supporto per apertura emergenza	3000-U600-04
Chiusura per uso manuale	3000-U600-05
Espulsore **scatola in poliammide GF nera, punterie in POM nera, molla in acciaio inox 301**	
	3000-U600
Coperchio per cavi in poliammide GF nera	
	3000-112-10AA
Distanziale per la chiusura e per il espulsore in poliammide GF nera	
Misure X e Y a scelta del cliente, X = 13 - 32,25 , Y = 4,75 - 40	a richiesta
Cavo di collegamento 2 m con connettore e con estremità libere del cavo	
	3000-111

Note,
versione speculare della chiusura elettromeccanica e supporto per apertura emergenza a richiesta

Chiusura single-point con apertura d'emergenza

PROGRAMMA 3000

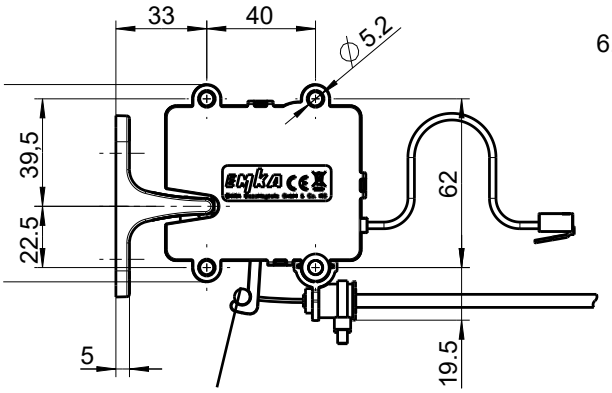

Leva per sblocco meccanico, ad es. Cavo Bowden

Chiusura single-point con agancio

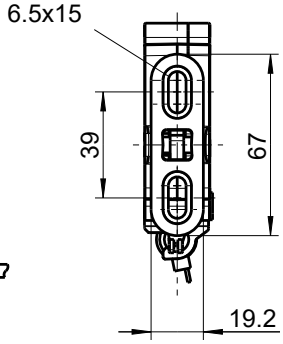

Chiusura single-point con fermo

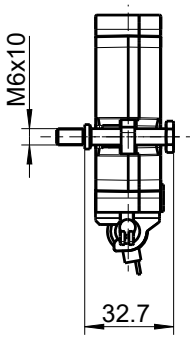

Chiusura single-point con fermo

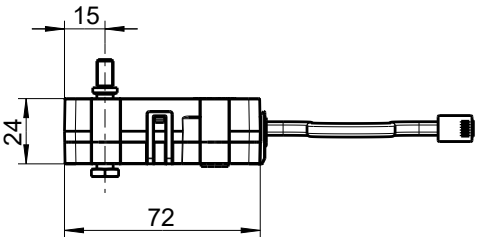

Chiusura single-point con agancio

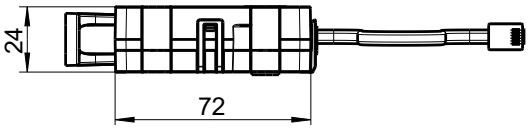

Aggancio | Fermo | Supporto per cavo acciaio ritorto (Bowden)

© EMKA Beschlagteile GmbH & Co. KG • 2020 • www.emka.com

La chiusura single-point si utilizza per applicazioni speciali come chiusura non visibile dall'esterno.

Sono disponibili le seguenti versioni:

– 'Basic' = la chiusura si apre quando si inserisce l'alimentazione e si chiude appena si richiude la porta
– 'Basic delayed Re-Lock' = la chiusura si apre quando si inserisce l'alimentazione e rimane nella posizione 'aperta' finché c'è alimentazione
– 'Energy store' = la chiusura si apre quando si disinserisce l'alimentazione (alternativa al meccanismo di trattenimento magnetico)
– Batteria di Backup = Il blocco è permanentemente alimentato e aperto sull'impulso; con protezione IP 56

Caratteristiche

- Range di tensione di alimentazione maggiore da 9 ... a 32 V
- Interruttore a potenziale zero per il monitoraggio dello stato della porta
- In caso di assenza di alimentazione è possibile apertura tramite cavo acciaio ritorto (Bowden)

Possibilità di collegamento all'Unità di chiusura 3000-U32-x o all'Unità d'accesso 3000-U47-x, cavo adattatore opzionale

- ATEX / UL-Ex approvazione in preparazione

Istruzioni di collegamento per

Connettore RJ45 vista anteriore	PIN	Basic Basic delayed Re-Lock Energy store	Backup di batteria	Colori cavo
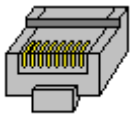	2	–	V -	bianco
	3	contatto	V -	nera
	4	V -	V -	rosso
	5	V +	Apertura: +	verde
	6	contatto	Open collector (max 30 V, 50mA)	giallo
	7	–	V +	blu

Chiusura single-point con contatto Reed integrato, scatola in poliammide GF nera, meccanismo di chiusura in acciaio laccato, cavo con spina RJ45 150 mm, istruzioni di installazione e funzionamento incluse **Alimentazione:** 9 ... 32 VDC, 100 mA **Uscita relè:** max. 30 VDC, min. 1 mA, max. 100 mA	
Basic	3000-U301-01
Basic delayed Re-Lock, con chiusura ritardata	3000-U301-02
Energy-store, con apertura automatica in caso di interruzione dell'elettricità	3000-U301-03
Backup di batteria, IP 56	3000-U301-04
Aggancio con materiale a scelta	
Acciaio inox 316	3000-78-PH
Zama zincata	3000-78-01KA
Fermo in acciaio zincato	
	3000-102-JB
Supporto Bowden in poliammide GF nera; acciaio zincato e fascette	
	3000-U303

A richiesta
– Piastra di montaggio
– Cavo acciaio ritorto (Bowden)

eCam
Chiusura elettromeccanica per linguetta
PROGRAMMA 3000

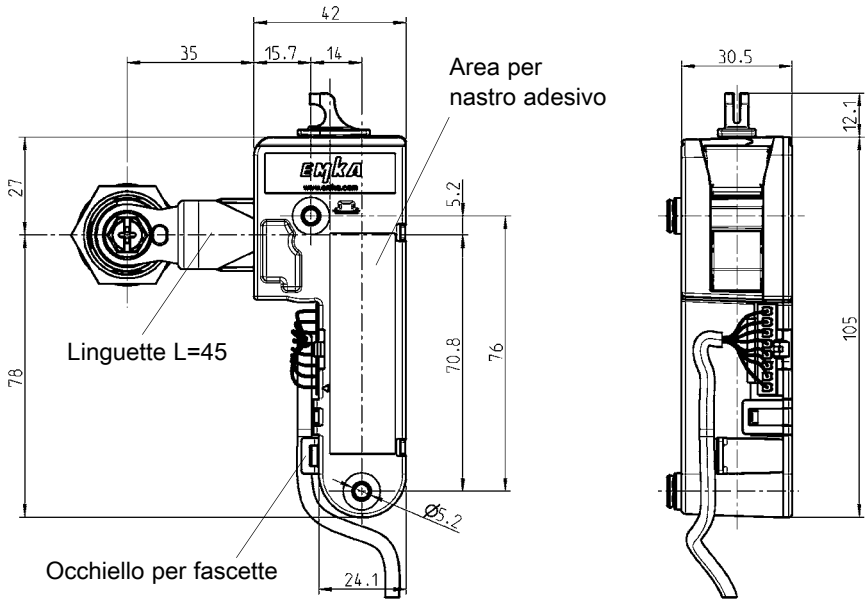

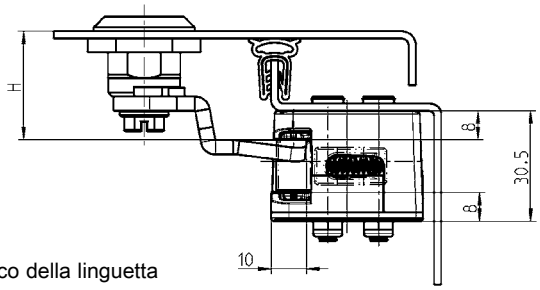

Blocco della linguetta

Sede del Bowden

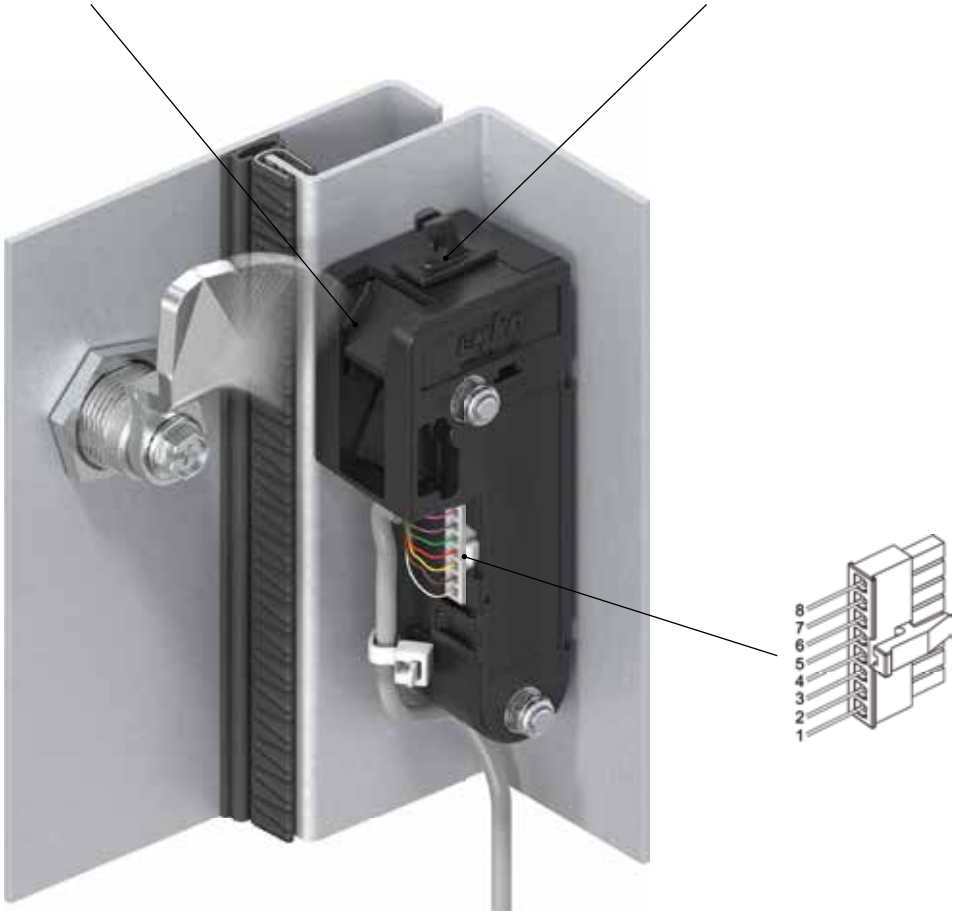

© EMKA Beschlagteile GmbH & Co. KG • 2020 • www.emka.com

La chiusura elettromeccanica eCam viene utilizzata in varie applicazioni come chiusura esternamente invisibile.

Sono disponibili le seguenti versioni:

- BASIC, chiusura della linguetta senza feedback certificato secondo UL508
- Basic Plus = blocco della linguetta con feedback certificato secondo UL508
  L'uscita open collector A1 indica se la linguetta è bloccata nella sede
- Energy store = blocco della linguetta con feedback e apertura automatica in caso di interruzione di corrente certificato secondo UL508. L'uscita open collector A1 indica se la linguetta è bloccata nella sede
- Safety, collaudato come dispositivo di interblocco (interruttore di posizione), tipo 1 secondo EN ISO 14119 (Direttiva macchine) e come "Dispositivo di monitoraggio con livello di prestazione d" secondo EN ISO 13849

Caratteristiche

- Range di tensione di alimentazione maggiore da 9 ... a 32 V
- Interruttore a potenziale zero per il monitoraggio dello stato della porta

  In caso di assenza di alimentazione è possibile apertura tramite cavo acciaio ritorto

Istruzioni di collegamento per versione

PIN	Basic	Basic Plus	Energy store	Safety
1	—	Segnale di uscita A1	Segnale di uscita A1	NC R1
2	—	—	—	NC R2
3	Segnale di entrata	Segnale di entrata	Segnale di entrata	Segnale di entrata
4	V -	V -	V -	V -
5	V +	V +	V +	V +
6	—	—	—	—
7	—	Contatto porta A1	Contatto porta A1	COM R2
8	—	Contatto porta A2	Contatto porta A2	COM R1

eCam **Scatola, sede, rondella, punteria in poliammide GF, calamita, motore, con molle, istruzioni per l'installazione e il funzionamento** **Alimentazione:** 9 ... 32 VDC, max. 100 mA, stand-by 3 mA **Segnali di uscita** Open collector (max 30 V, 50 mA)	
BASIC, chiusura della linguetta senza feedback	3000-U304-01
② BASIC PLUS, chiusura della linguetta con feedback	3000-U304-02
③ Energy store, chiusura della linguetta con feedback	3000-U304-03
Safety, chiusura della linguetta con feedback	3000-U304-04
Cavo di collegamento 2 m con connettore e con estremità libere del cavo	
	3000-111
Adesivo per montaggio rapido	
	2834
Supporto per cavo acciaio ritorto (Bowden)	
	a richiesta

Accessori vedi catalogo pagina:

– Chiusura 1/4 di giro	HYG-1
	HYG-2
– Linguetta	HYG-5

© EMKA Beschlagteile GmbH & Co. KG • 2020 • www.emka.com

Storia di sucesso:

Oltre 10.000 Chiusure all'anno sono per gli alimentari

Seydelmann si affida a EMKA per elevati requisiti d'igiene

Estetica e gusto sono fattori decisivi nell'industria alimentare. Per poter realizzare i prodotti nel modo giusto, pertanto, non è possibile prescindere da determinati presupposti di base, come macchine ultramoderne e un ambiente di lavoro sterile. In questo caso, l'igiene e un design moderno possono senz'altro andare a braccetto, come hanno recentemente dimostrato EMKA e il rinomato produttore di macchine alimentari Seydelmann di Aalen con la loro collaborazione. EMKA ha infatti equipaggiato otto tipi di macchine Seydelmann con svariate migliaia di dispositivi di chiusura 1/4 di giro igieniche.

La chiusura a 1/4 di giro per settore igenico rispetta le normative DIN EN 1672-2, DIN EN 14159 e EHEDG Dok.8.

Da 175 anni la fabbrica meccanica Seydelmann KG si occupa dello sviluppo, della costruzione e della vendita di macchine di qualità ad alte prestazioni per la lavorazione alimentare. Macellai, direttori di aziende medio-piccole e grandi gruppi sparsi in oltre 150 paesi su tutti e cinque i continenti si affidano a tagliatori, miscelatori, tritacarne ed emulsionatori dell'azienda dalla lunga tradizione. Sebbene prevalentemente utilizzate nella produzione di insaccati e alimenti a base di carne, da anni le macchine Seydelmann si sono affermate anche tra i produttori di alimenti a base di formaggio, verdura, pesce e nel settore farmaceutico, nell'industria dolciaria, delle zuppe, dei prodotti da forno e dell'alimentazione per bambini.

Per mantenersi all'altezza dei rigorosi standard della produzione alimentare, Seydelmann punta costantemente su ricerca e sviluppo. Per la costruzione e la produzione delle macchine: ingegneri, meccanici e progettisti scelgono solo il meglio in termini di materiale, tecnologia e lavorazione. Dal momento che il settore alimentare impone oneri rigorosissimi sul piano dell'igiene e richiede certificazioni sempre nuove, si è reso indispensabile ottimizzare ulteriormente determinati componenti meccanici. Soprattutto con la tecnologia di chiusura delle sue macchine Seydelmann ha visto margine di miglioramento.

Il requisito: l'esecuzione dei coperchi della macchina deve essere eseguita con uno standard igienico ancora più elevato di quello esistente. Dopotutto, lo sporco non dovrebbe accumularsi negli spazi vuoti o sulla superficie dei collegamenti a vite, nemmeno in quantità molto ridotte. Finora, i coperchi della macchina sono stati avvitati insieme, rendendo il materiale più sensibile allo sporco. Ma anche l'aspetto pratico ha giocato un ruolo: ecco perché era importante ridurre o evitare parti potenzialmente facilmente perse come viti sui coperchi, che a loro volta avrebbero dovuto risparmiare sui costi di produzione. I fattori decisivi nella scelta del giusto fornitore della tecnologia di chiusura sono stati quindi il rispetto dei severi requisiti igienici e un elevato standard di qualità che ha garantito la lunga durata dei prodotti utilizzati. La soluzione doveva anche essere integrata nella costruzione esistente del supporto della macchina inossidabile. Le diverse profondità di installazione sono state una sfida.

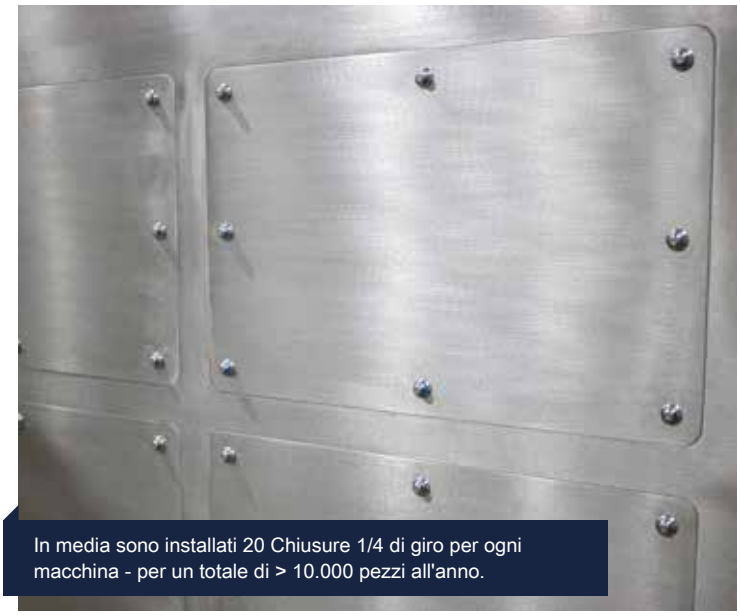

In media sono installati 20 Chiusure 1/4 di giro per ogni macchina - per un totale di > 10.000 pezzi all'anno.

Un efficiente «pulizia sul posto»

Dopo un approfondito sondaggio del mercato emerse che con EMKA e la sua chiusura 1/4 di giro igienica di nuovo sviluppo l'adempimento dei molti requisiti imposti da Seydelmann risultava

sorprendentemente semplice. La chiusura 1/4 di giro igienica si dimostra la soluzione con rapporto prezzo-prestazione ideale in quanto integrabile con uno sforzo minimo nella struttura meccanica esistente. EMKA ha sviluppato la sua chiusura 1/4 di giro igienica specificamente per ambienti delicati, soggetti a un'elevata esigenza di pulizia e sterilità. Il prodotto conforme alla classe di protezione IP 69K. E' a prova di polvere e impermeabile (<= 20mbar). Inoltre, i prodotti utilizzati dovrebbero resistere al getto di un pulitore ad alta pressione per garantire un'efficace "pulizia sul posto". È stato soprattutto l'aspetto del risparmio di tempo a convincere i responsabili di progetto della Seydelmann Jochen Goos, direzione MBA, e Johannes Wamsler, responsabile del reparto costruzione. «Grazie alla chiusura 1/4 di giro EMKA, adesso possiamo installare e disinstallare i rivestimenti delle nostre macchine molto più in fretta e con maggiore facilità, soprattutto per gli interventi di manutenzione. In questo modo risparmiamo molto tempo e possiamo concentrarci su altri compiti cruciali», così Jochen Goos spiega la scelta a favore degli esperti in sistemi di chiusura. «La realizzazione della chiusura 1/4 di giro è robusta e di alta qualità, e si adatta perfettamente alle attuali caratteristiche strutturali della nostra gamma di macchine».

La chiusura 1/4 di giro igienica ha una guarnizione piatta a filo adatta all'alimentazione.

Vengono installati in media 20 chiusure 1/4 di giro per macchina, ossia complessivamente 10.000 pezzi all'anno. Finora le chiusure 1/4 di giro sono state utilizzate per una gran parte del portafoglio Seydelmann, tra l'altro l'industriali di tagliatori, miscelatori sotto vuoto, tritacarne automatici e dispositivi di trasporto. Oltre alla qualità del prodotto, EMKA ha avuto modo di distinguersi anche per la velocità di consegna e la flessibilità di esecuzione.

Il responsabile di progetto EMKA Stefan Keber, rappresentante di zona per il Baden-Württemberg, era sempre reperibile e ha lavorato insieme a Seydelmann con l'attenzione puntata sulla soluzione per garantire un rapido svolgimento del progetto.

Con la chiusura 1/4 di giro igienica, EMKA ha saputo reagire al meglio anche alle richieste strutturali urgenti. Quando è emerso che, per l'integrazione nell'attuale struttura delle macchine, la chiusura 1/4 di giro aveva bisogno di alcuni incastri con misure speciali, EMKA ha consegnato un prodotto ottimizzato in tempi brevissimi, in tempo per l'importante fiera IFFA di Francoforte del maggio 2019. Nelle sei giornate di esposizione l'azienda Seydelmann si è presentata con oltre 50 macchine, incluse novità come la chiusura 1/4 di giro EMKA: un successo assoluto, che sottolinea l'ottima sintonia tra le due aziende.

La chiusura 1/4 di giro igienica è stata sviluppata appositamente per ambienti in cui c'è una forte pretesa di pulizia e sterilità.

EMKA presente nel mondo

ALGERIA
EMKA France
Tel. +33/254/320862
emka@emka-france.com

ARMENIA
EMKA Kilit Sistemleri Metal
Sanayi ve Ticaret Ltd. Şti.
Tel. +90/262/2909097
info@emkakilit.com.tr

AUSTRIA
EMKA Beschlagteile Ges.m.b.H.
Tel. +43/2143/43063
info@emka-beschlagteile.at

AUSTRALIA *
Lock Focus Pty. Ltd.
Tel. +61/3/97981322
lockf@lockfocus.com.au

AZERBAIJAN
EMKA Kilit Sistemleri Metal
Sanayi ve Ticaret Ltd. Şti.
Tel. +90/262/2909097
info@emkakilit.com.tr

BELARUS
EMKA Polska Sp.Z o.o.
Tel. +48/323606026
info@emka.net

BELGIUM
EMKA Benelux B.V. Service Office
Tel. +31/413/323510
sales@emka.org

BOSNIA-HERZEGOVINA
EMKA Bosnia d.o.o. Goražde
Tel. +38/738/241310
info@emka.ba

CANADA
EMKA Inc.
Tel. +1/717/9861111
info@emkausa.com

CHILE *
NDU Ingenerieria Ltda.
Tel. +56/2/29639861
ventas@ndu.cl

CHINA
EMKA Industrial Hardware CO.Ltd.
Tel. +86/22/82123759
info@emka.cn

CROATIA
EMKA Okovi d.o.o.
Tel. +385/35/270073
info@emka-okovi.hr

CZECH REPUBLIC
EMKA Beschlagteile CZ
Tel. +43/214343063
info@emka-solutions.cz

DENMARK *
A/S Megatrade Beslag
Tel. +45/44916700
mega@megatrade.dk

ESTONIA
EMKA Polska Sp.Z o.o.
Tel. +48/323606026
info@emka.net

FINLAND
EMKA Scandinavia
Tel. +46/36/314130
info@emka.se

FRANCE
EMKA France
Tel. +33/254/320862
emka@emka-france.com

GEORGIA
EMKA Kilit Sistemleri Metal
Sanayi ve Ticaret Ltd. Şti.
Tel. +90/262/2909097
info@emkakilit.com.tr

GREECE *
EMKA Hellas
Tel. +30/21041/83183
info@emka-hellas.com

HUNGARY
EMKA Beschlagteile
Tel. +36/1/2360032
info@emka.hu

INDIA
EMKA India P. A. Pvt. Ltd.
Tel. +91/80/48542727
info@emka.in

ISRAEL *
Kornass Mechanical Engineering
Tel. +972/76/5400789
sales@kornass.com

ITALY
EMKA Italia s.r.l. Unipersonale
Tel. +39/045/6471070
info@emka.it

JAPAN *
TOCHIGIYA Co., Ltd
Tel. +81/48/2283072
support@tochigiya.co.jp

KAZAKHSTAN
EMKA Kilit Sistemleri Metal
Sanayi ve Ticaret Ltd. Şti.
Tel. +90/262/2909097
info@emkakilit.com.tr

LATVIA
EMKA Polska Sp.Z o.o.
Tel. +48/323606026
info@emka.net

LITHUANIA
EMKA Polska Sp.Z o.o.
Tel. +48/323606026
info@emka.net

MEXICO
EMKA Mexico Beschlagteile
Tel. +52/44/22095217
info@emka.mx

MONTENEGRO
EMKA Bosnia d.o.o. Goražde
Tel. +38/738/241310
info@emka.ba

NETHERLANDS
EMKA Benelux B.V.
Tel. +31/413/323510
info@emka.org

NORWAY
EMKA Scandinavia
Tel. +46/36/314130
info@emka.se

POLAND
EMKA Polska Sp.z o.o.
Tel. +48/326663300
info@emka.net

PORTUGAL
EMKA Beschlagteile Ibérica S.L.
Tel. +351/910904688
info@emka-iberica.pt

ROMANIA
S.C. EMKA Beschlagteile S.R.L.
Tel. +40/269/222700
info@emka.ro

RUSSIA *
OOO "EmTechProm"
Tel. +7/812/4492928
info@emtechprom.ru

SERBIA
EMKA Okovi d.o.o.
Tel. +385/35/270073
info@emka-okovi.hr

SINGAPORE *
VF Fastening Systems PTE Ltd.
Tel. +65/675/23033
vincent@vffastening.com.sg

SLOVAKIA
EMKA Beschlagteile Ges.m.b.H.
Tel. +43/214343063
miro.emka@ba.telecom.sk

SOUTH AFRICA *
Enclosure Solutions
Tel. +27/11/9737260
info@enclosuresolutions.co.za

SOUTH COREA *
Geo Jeon Co. Ltd.
Tel. +82/314/335508
geojeon@emkakorea.co.kr

SPAIN
EMKA Beschlagteile Ibérica S.L.
Tel. +34/672262672
info@emka-iberica.es

SWEDEN
EMKA Scandinavia
Tel. +46/36/314130
info@emka.se

SWITZERLAND
EMKA Beschlagteile AG
Tel. +41/33/8260220
info@emka.ch

TURKMENISTAN
EMKA Kilit Sistemleri Metal
Sanayi ve Ticaret Ltd. Şti.
Tel. +90/262/2909097
info@emkakilit.com.tr

TURKEY
EMKA Kilit Sistemleri Metal
Sanayi ve Ticaret Ltd. Şti.
Tel. +90/262/2909097
info@emkakilit.com.tr

UAE
EMKA Middle East FZE
Tel. +971/42844528
info@emka.ae

UKRAINE
EMKA Ukraine
Tel. +38/096/7535875
info@emka.in.ua

UNITED KINGDOM
EMKA (UK) Ltd.
Tel. +44/2476/616505
info@emka.co.uk

USA
EMKA Inc.
Tel. +1/717/9861111
info@emkausa.com

UZBEKISTAN
EMKA Kilit Sistemleri Metal
Sanayi ve Ticaret Ltd. Şti.
Tel. +90/262/2909097
info@emkakilit.com.tr

VIETNAM *
Terramar Engineering and
Machinery (Pte.) Ltd.
Tel. +84/8/39153209
cam@terramar.com

*Agenzie

www.EMKA.com

EMKA Beschlagteile GmbH & Co. KG
Langenberger Str. 32 • 42551 Velbert, Germany • Tel.: +49/2051/273-0 • Fax: +49/2051/273-128 • E-Mail: info@emka.com • www.emka.com