EMKA Beschlagteile

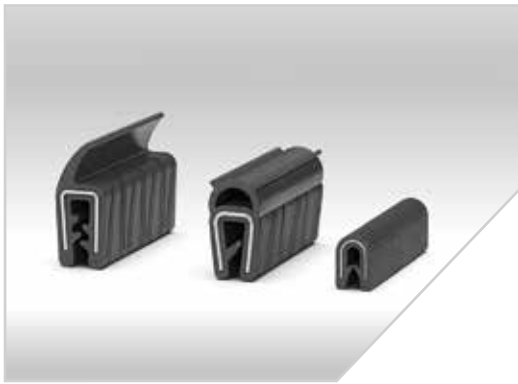

Sistemi di chiusura per camper, autobus e rimorchi

Catalogo prodotti 2019 / 2020

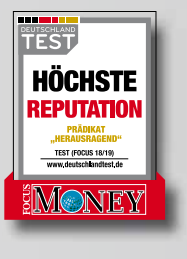

Camper

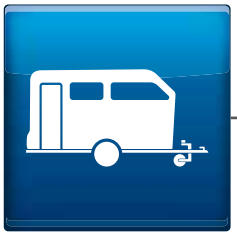

Caravan

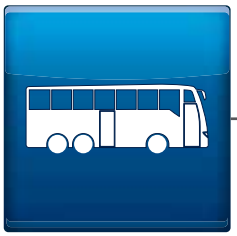

Autobus

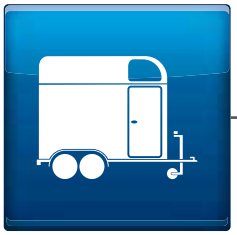

Rimorchio del cavallo

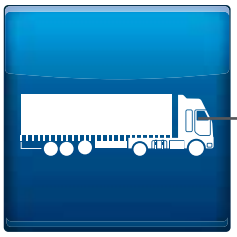

Trailer

Legenda dei simboli

I simboli rappresentano le caratteristiche degli articoli descritti nella medesima pagina.

Info

1 Chiusure

Chiusure per cassetti T1-110
Chiusure per porte T1-500
Chiusure elettroniche T1-610
Altre chiusure T1-710
Accessori per chiusure T1-910

2 Cerniere

Cerniere avvitabile T2-110
Cerniere speciali T2-210

3 Guarnizioni

Informazioni T3-100
Guarnizione autobloccante T3-210
Guarnizione autoadesiva a cellule chiuse T3-310
Guarnizioni ignifughe T3-400
Profilo per spigoli T3-510
Supporto per serbatoio T3-610
Esempi T3-710

4 Accessori

Gancio portapacchi T4-110
Fermo porta T4-210
Maniglie ad incasso T4-310
Maniglie T4-410
Accessori T4-510

Indice dei codici

Indice

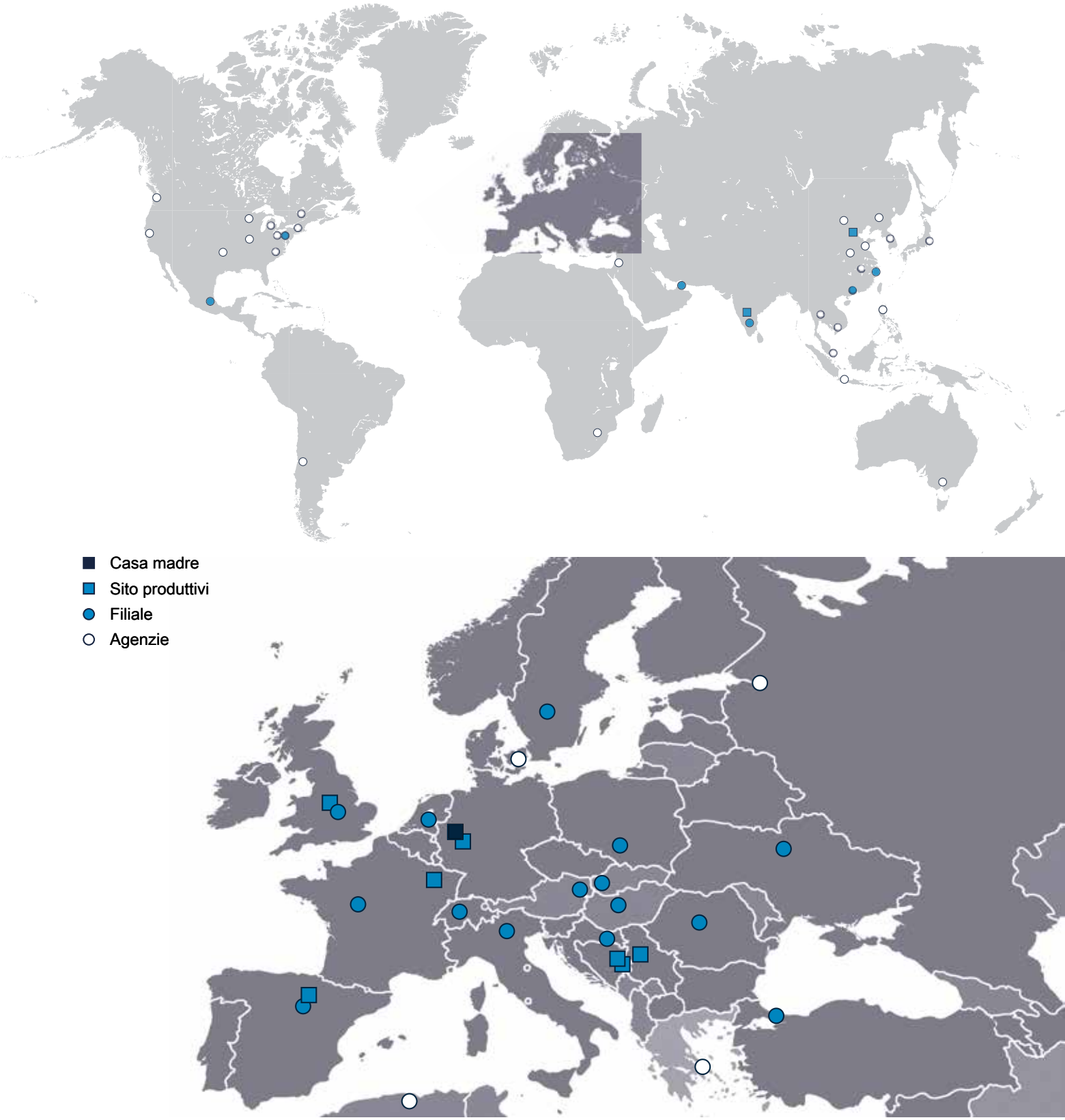

Presente nel mondo

Produzioni nel mondo

Casa madre Velbert, Germania

Wuppertal, Germania

Henriville, Francia

Arnedo, Spagna

Birmingham, Inghilterra

Stabilimento 1 di Goražde, Bosnia-Erzegovina

Tianjin, Cina

Mionica, Serbia

Stabilimento 2 di Goražde, Bosnia-Erzegovina

Bhilai, India

Filiali Gruppo EMKA

Kittsee, Austria

Interlaken, Svizzera

Bourré, Francia

Veghel, Paesi Bassi

Bedzin (Katowice), Polonia

Pastrengo, Italia

Arnedo, Spagna

Coventry, Inghilterra

Jönköping, Svezia

Sibiu, Romania

Middletown, Stati Uniti

Çerkeşli–Dilovası, Kocaeli, Turchia

Bangalore, India

Tjanjin, Cina

Dubai, UAE

Il Gruppo EMKA è leader di mercato nel campo delle serrature, delle cerniere e delle guarnizioni impiegate nella realizzazione di armadi e quadri elettrici. EMKA è uno dei principali produttori di sistemi di chiusura anche per quanto riguarda il settore della climatizzazione e dei trasporti.

La gamma di prodotti include attualmente più di 15.000 articoli, che sono sviluppati in dieci siti produttivi, di fabbricazione, trasformazione e assemblaggio in Germania, Francia, Inghilterra, Spagna, Bosnia, Serbia, Cina e India.

L'azienda ha più di 2.100 dipendenti in 52 Paesi di tutto il mondo.

Sistemi di chiusura

Chiusure

Cerniere

Guarnizioni

Categorie prodotti

EMKA offre come fornitore unico una vasta gamma di sistemi di chiusura. I programmi modulari forniscono molteplici soluzioni per realizzare i vostri progetti.

Gli elevati standard qualitativi e produttivi sono certificati ISO 9001 a garanzia della grande professionalità del gruppo EMKA.

Industry

Transport

Electronics

Production

Reparti

Il Gruppo EMKA si divide in quattro reparti, che consentono di focalizzarsi sui singoli settori e di creare soluzioni personalizzate.

EMKA è leader in tutti i reparti, grazie all‘alto grado di integrazione verticale dell‘intero processo produttivo - dall‘idea al prodotto finito.

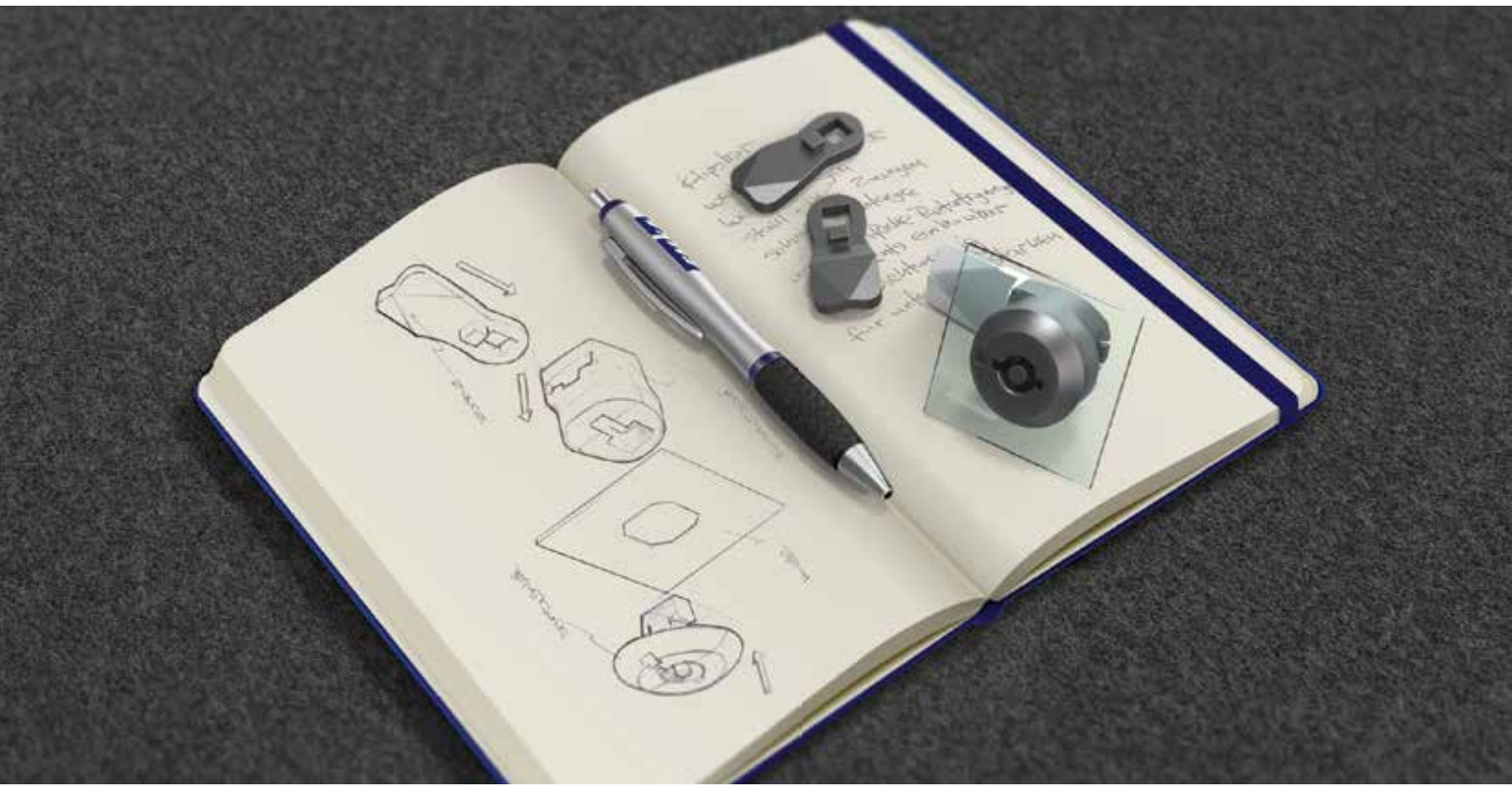

Dialogo continuo con il cliente dall‘idea al prodotto

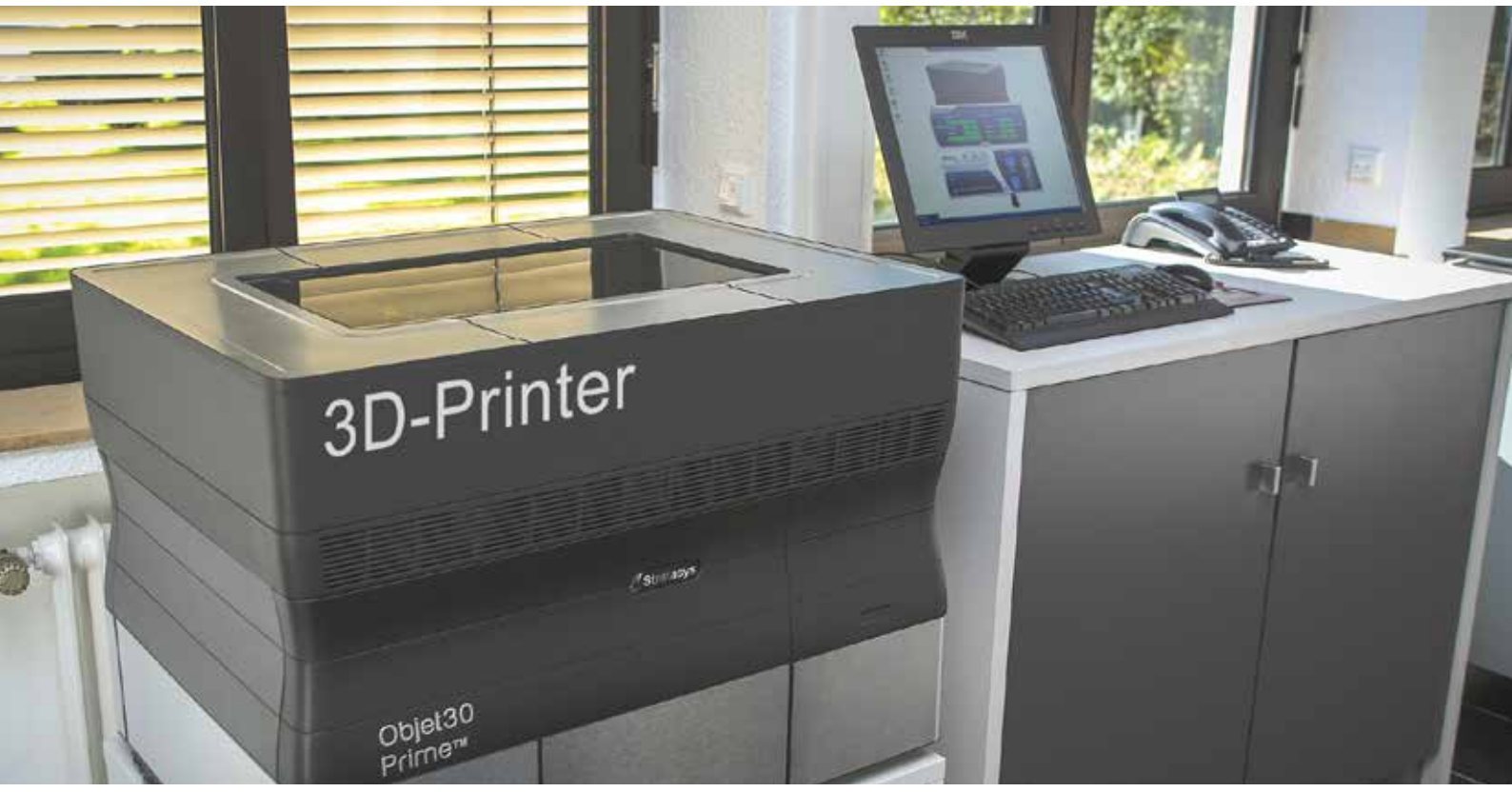

Nel centro tecnologico EMKA si sviluppano i prodotti innovativi di domani. 30 ingegneri e progettisti trasformano le idee dei clienti in prodotti finiti. Molti di questi prodotti sono poi inseriti nel Catalogo generale EMKA, che si orienta sempre alle esigenze attuali del mercato e dei clienti. Fino ad oggi sono stati realizzati in questo modo più di 20.000 articoli speciali, adattati dai nostri professionisti alle specifiche esigenze dei clienti, testati accuratamente nei laboratori interni e infine prodotti da EMKA.

I più recenti sistemi CAD e metodi di sviluppo come il metodo degli elementi finiti, la prototipazione rapida e la stampa 3D sono solo alcuni dei procedimenti adottati. Un potente software di project management completa la gamma dei servizi.

Avete un‘idea?

Insieme la trasformeremo in un prodotto!

Stampaggio ad iniezione di materie plastiche

Stampaggio con presse, torni e frese

Pressofusione in zama

Microfusione in acciaio inox

Panoramica della produzione dalla A alla Z

Guarnizione in schiuma PUR

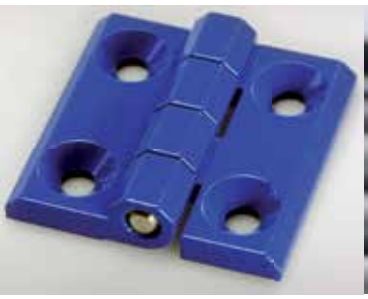

Finitura superfici

Estrusione di profili

Giunzione di profili

EMKA è specializzata nella fusione dell‘acciaio inox, nello stampaggio a iniezione in zama e in materiali plastici di qualità e nell‘estrusione di profili in gomma e in materiali sintetici.

Altre tecniche di produzione sono lo stampaggio con presse, torni e frese, la finitura delle superfici e l‘assemblaggio modulare delle soluzioni.

EMKA definisce così gli standard di qualità nel campo dei sistemi di chiusura.

Soluzioni per veicoli

Per molti anni EMKA è stata un importante partner per l'industria automobilistica e caravan / camper. Nel proprio centro tecnologico, EMKA sviluppa soluzioni di prodotti standardizzati, nonché componenti e sistemi specifici per clienti per attrezzare veicoli commerciali e per il tempo libero.

Che si tratti di chiusure, maniglie, cerniere o guarnizioni per le più diverse applicazioni, i prodotti EMKA rappresentano sempre il massimo per sicurezza e affidabilità.

Soluzioni per veicoli

Veicoli nel settore del trasporto di cavalli e merci, costruzione di strade, agricoltura e silvicoltura, veicoli speciali di servizi di emergenza e protezione civile sono esposti a richieste particolarmente elevate. Umidità, sporcizia, variazioni di temperatura, vibrazioni e sollecitazioni continue pongono straordinarie richieste di qualità sui componenti installati.

I sistemi di chiusura EMKA sono progettati per questi requisiti speciali.

Secondo le normative DIN EN 61373 sono disponibili in molte soluzioni standard fissaggio, con sistema antivibrazione, guarnizioni espanse, con diverse materie prime e la superficie a scelta del cliente.

La vasta gamma di soluzioni proposte da EMKA consente la consegna del sistema completo costituito da chiusura, cerniera e guarnizione, nonché accessori utili da un‘unica fonte.

DNV·GL

MANAGEMENT SYSTEM ZERTIFIKAT

Zertifikat-Nr.:
194710-2016-AQ-GER-DAkkS

Datum der Erstzertifizierung:
16. Februar 2013
Ablaufdatum des letzten Zertifizierungszyklus:
15. Februar 2019
Datum der letzten Rezertifizierung:
24. Januar 2019

Gültig:
28. Februar 2019 - 15. Februar 2022

Hiermit wird bescheinigt, dass das Unternehmen

EMKA Beschlagteile GmbH & Co. KG
Langenberger Str. 32, 42551 Velbert, Deutschland
sowie die im Anhang aufgeführten Standorte

ein Qualitäts-Managementsystem in Übereinstimmung mit dem folgenden Standard eingeführt hat und anwendet:

ISO 9001:2015

Dieses Zertifikat ist gültig für die folgenden Produkt- oder Dienstleistungsbereiche:

Entwicklung, Herstellung und Vertrieb von mechanischen / elektronischen Verschluss- Systemen; Scharnieren, Kunststoffspritz-, Automatendrehteilen und Sonderanfertigungen. Management des Herstellungsprozesses von Dichtungen und Druckgussteilen.

Ort und Datum:
Essen, 28. Februar 2019

DAkkS
Deutsche Akkreditierungsstelle
D-ZM-18453-01-00

Zertifizierungsstelle:
DNV GL - Business Assurance
Schnieringshof 14, 45329 Essen, Germany

Thomas Beck
Leiter Zertifizierungsstelle

Bei Verstoß gegen die im Zertifizierungsvertrag genannten Bedingungen kann das Zertifikat seine Gültigkeit verlieren.
AKKREDITIERTE STELLE: DNV GL Business Assurance Zertifizierung und Umweltgutachter GmbH, Schnieringshof 14, 45329 Essen, Germany.
TEL: +49 201 7296-222. www.dnvgl.de/assurance

Garanzia di qualità

DNV·GL

MANAGEMENT SYSTEM CERTIFICATE

Certificate No:
194710-2016-AQ-GER-DAkkS

Initial certification date:
16. February 2013
Expiry date of last certification cycle:
15. February 2019
Date of last recertification:
24. January 2019

Valid:
28. February 2019 - 15. February 2022

This is to certify that the management system of

EMKA Beschlagteile GmbH & Co. KG
Langenberger Str. 32, 42551 Velbert, Germany
and the sites as mentioned in the appendix accompanying this certificate

has been found to conform to the Quality Management System standard:

ISO 9001:2015

This certificate is valid for the following scope:

Development, manufacturing and sales of mechanical / electronic locking systems; hinges, injection moulded parts, robot turned parts, specially manufactured products. Management of the production process of gaskets and die casting products.

Place and date:
Essen, 28. February 2019

DAkkS
Deutsche Akkreditierungsstelle
D-ZM-18453-01-00

For the issuing office:
DNV GL - Business Assurance
Schnieringshof 14, 45329 Essen, Germany

Thomas Beck
Technical Manager

Lack of fulfilment of conditions as set out in the Certification Agreement may render this Certificate invalid.
ACCREDITED UNIT: DNV GL Business Assurance Zertifizierung und Umweltgutachter GmbH, Schnieringshof 14, 45329 Essen, Germany.
TEL: +49 201 7296-222. www.dnvgl.de/assurance

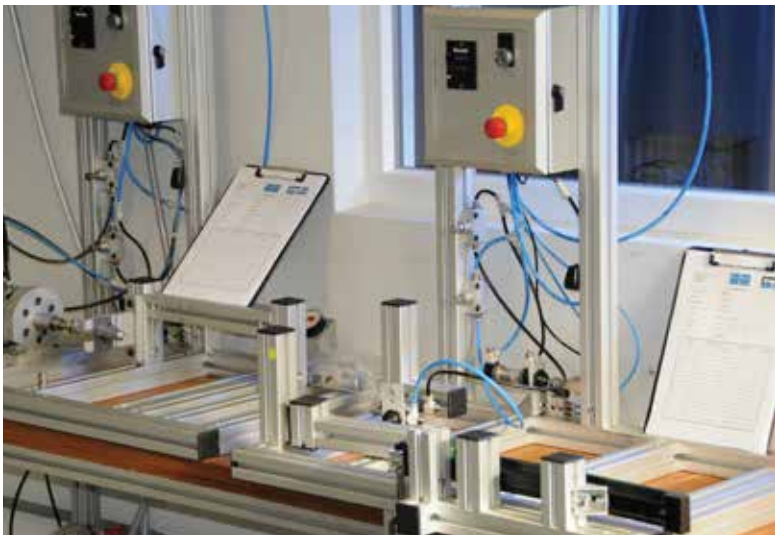

Gli elevati standard qualitativi e produttivi sono garantiti dall'eccellente competenza nella produzione e dal controllo dei processi certificato ISO 9001.

La produzione propria di strumenti e stampi e le tecniche di progettazione, sviluppo e test all'avanguardia assicurano ai nostri clienti il livello più elevato di qualità e affidabilità.

Base „Double Red“

- Nuove varianti ottimizzate in termini di costi del modello chiusura a compressione „Double-Red“ omettendo gli indicatori di apertura ottica
  - ▸ Variante in bianco per un look speciale
  - ▸ Variante in nero realizzato in eco-materiale
- Maniglia a compressione chiusa con condizione bloccabile
- Soluzione robusta per molti anni di utilizzo
- Sistema antivibrazione a normativa DIN EN 61373
- Brevettata
- Vedi pagina T1-150

ePush Lock

- Soluzioni con applicazioni di chiusure esternamente invisibili.
- Apertura e chiusura premendo la porta
- Nessuna interferenza esterna sulla tenuta dell‘applicazione
- Apertura di emergenza integrata
- Possibilità di chiusura centralizzata con elettronica integrata
- Utilizzabile come modulo per il controllo dell‘allarme della porta
- Distanziale e coperchio di sicurezza a richiesta
- German Innovation Award Winner 2019
- Vedi pagina T1-610

eCam

- Chiusura elettromeccanica universale per tutte le serrature con linguetta
- Piccole dimensioni per installazione
- Installazione semplificata per sistemi nuovi o esistenti
- Con apertura d‘emergenza
- Apertura e chiusura con sistema Stand-Alone tramite tastiera o lettore di schede RFID
- Può essere integrato nei sistemi di controllo degli accessi
- German Innovation Award Winner 2019
- Vedi pagina T1-620

Chiusura single-point

- Chiusura esternamente non visibile per diverse applicazioni
- Sono disponibili in quattro versioni diverse
- Range di tensione di alimentazione (9...32 V)
- Interruttore a potenziale zero per il monitoraggio dello stato della porta
- In caso di assenza di alimentazione è possibile apertura tramite cavo acciaio ritorto
- Vedi pagina T1-630

Novità in vista

Chiusura 1/4 di giro di sicurezza

- Scatola con logo a laser o tampone
- Antivibrazione
- Inserto e corona nelle versioni in cromata o acciaio inox
- Versione destra e sinistra
- Ampia selezione di diverse tipologie di inserti
- Linguetta senza fermo
- Vedi pagina T1-120

Sistema di chiusura modulare

- Maniglia a leva con asse
- Sia per porte che si aprono verso l'interno che verso l'esterno
- Linguetta regolabile
- Modulo chiusura a scelta (cilindro, profilo cieco, inserto quadro, altri inserti a richiesta)
- Vari tipi di linguette disponibili
- Classe di tenuta possibile L1-L3
- Struttura modulare
- Design tutelato
- Vedi pagina T1-310

Cerniera 180° a ingranaggio

- Cerniera a ingranaggio ad alta qualità
- Costruzione e design economici
- Design compatto
- Cerniera interna , non visibile
- Apertura 180°
- Destra e sinistra
- Per porte / sportelli fino a 40 kg (quando si utilizzano 4 cerniere)
- Sistema di ingranaggio con gioco basso
- Opzionale con funzione di blocco
- Senza manutenzione
- Brevettata
- Vedi pagina T2-230

Cerniera 3D a 90°

- Cerniera stabile con spazio ottimizzato, per rampe e sportelli di veicoli
- Costruzione e design economici
- Regolazione 3D integrata con impostazione tecnico eccentrico confortevole
- Applicabile a destra o a sinistra
- Cerniera interna con altezza di dimensione ridotta
- Per il settore veicoli commerciali
- Angolo di apertura 90°
- Vedi pagina T2-220

Cerniera con serratura integrata

- Per porte con dimensioni > di 0,8 m² superficie
- Il punto di rotazione favorevole della maniglia consente una compressione della guarnizione di 5 mm esercitando una forza limitata
- La compressione della porta chiusa si può regolare di 3 mm durante il funzionamento
- Porta o pannello rimovibile sganciando le maniglie su entrambi i lati
- Angolo di apertura della cerniera 180°
- Regolazione 3D (compensazione tolleranza)
- Con o senza scarico della pressione
- In attesa di brevetto
- Vedi pagina T2-210

Maniglia a ponte

- Maniglia ergonomica in poliammide rinforzata
- Fissaggio della maniglia a scelta. A seconda della versione, si possono utilizzare viti a testa cilindrica, esagonale o svasata oppure dadi
- Maniglia e rivestimento disponibili con finitura colorata e/o antibatterica (a richiesta)
- Maniglia applicabile anche senza rivestimento
- Design tutelato
- Vedi pagina T4-410

In qualità di partnership di lunga data per sistemi di camper e caravan EMKA lavora costantemente a prodotti nuovi e innovativi.

Oltre alle soluzioni di chiusura recentemente sviluppate e potenziate, EMKA completa il suo portafoglio di prodotti con i chiusure elettronici, cerniere, maniglie e guarnizioni speciali, rispondendo così alle attuali esigenze del mercato.

L'EMKA ha già il trend che diventeranno standard domani!

EMKA®
Beschlagteile

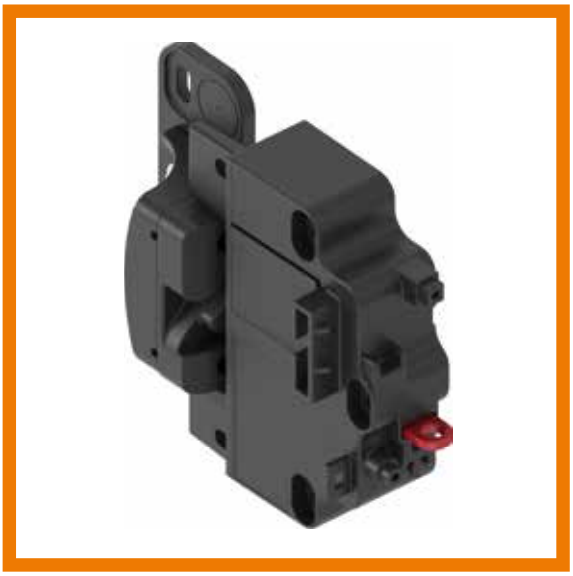

1 Chiusure

Chiusure per cassetti	T1-110
Chiusure per porte	T1-500
Chiusure elettroniche	T1-610
Altre chiusure	T1-710
Accessori per chiusure	T1-910

2 Cerniere

3 Guarnizioni

4 Accessori

Chiusura 1/4 di giro:
Scatola GH = 18 e 30 - 60, inserto, guarnizione
PROGRAMMA 1000

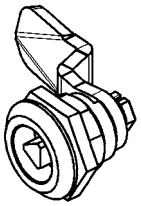

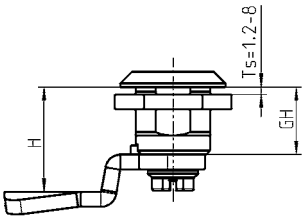

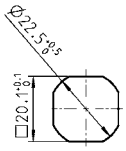

Foro

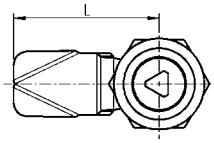

Scatola in materiale a scelta, dado o dado per messa a terra in acciaio zincato o dado in acciaio inox

Diametro testa GH = 18 mm		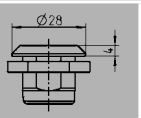 Ø28	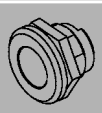	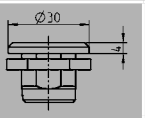 Ø30	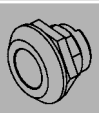	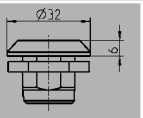 Ø32	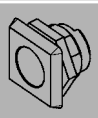	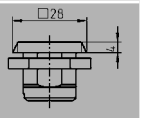 □28
Altezza testa	4		4		6		4	
	Dado	Dado per messa a terra	Dado	Dado per messa a terra	Dado	Dado per messa a terra	Dado	Dado per messa a terra
Zama cromata	1000-U45	1000-U56	1000-U47	1000-U55	1000-U7	1000-U54	1000-U330	1000-U332
Zama cromata (con guarnizione schiumata)	1000-U45-G	1000-U56-G	1000-U47-G	1000-U55-G	1000-U7-G	1000-U54-G	–	–
Zama polverizzata nera	1000-U223	1000-U224	1000-U221	1000-U222	1000-U219	1000-U220	1000-U331	1000-U333
Zama polverizzata nera (con guarnizione schiumata)	1000-U223-G	1000-U224-G	1000-U221-G	1000-U222-G	1000-U219-G	1000-U220-G	–	–
Poliammide GF V0 nera	1000-U155	–	–	–	1000-U46	–	–	–
Poliammide GF V0 nera (con guarnizione schiumata)	1000-U155-G	–	–	–	a richiesta	–	–	–
Acciaio inox 303 (con guarnizione schiumata)	1000-U134	–	–	–	–	–	–	–
Acciaio inox 316 (con guarnizione schiumata)	1000-U530	–	–	–	–	–	–	–

Inserto in zama, in poliammide o in acciaio inox, materiale di fissaggio in acciaio zincato o in acciaio inox, con guarnizione nella versione in acciaio inox	Zama cromata	Zama polverizzata nera	Poliammide 66 GF 50 nera	Acciaio inox 303	Acciaio inox 316
Quadro 6	1000-U17	1000-U322	–	1000-U351	–
Quadro 7	1000-U1	1000-U323	1000-U184-N	1000-U135	1000-U531
Quadro 8	1000-U2	1000-U324	1000-U185-N	1000-U136	1000-U532
Quadro 8 con intaglio	1000-U18	–	–	1000-U352	–
Triangolo 6,5 CNOMO	1000-U197	–	–	–	–
Triangolo 7	1000-U3	1000-U325	–	1000-U334	1000-U536
Triangolo 8	1000-U4	1000-U326	1000-U186-N	1000-U335	1000-U537
Triangolo 9	1000-U194	–	–	–	–
Triangolo 10	1000-U249	–	–	–	–
Doppia aletta 3	1000-U5	1000-U327	1000-U187-N	1000-U183	1000-U533
Doppia aletta 5	1000-U6	1000-U328	1000-U188-N	1000-U137	1000-U534
Esagono incassato SW 10	1000-U96	–	–	–	–
Quadro incassato 6	1000-U168	–	–	–	–
Quadro incassato 7	1000-U182	–	–	–	–
Quadro incassato 8	1000-U169	–	–	–	–
Daimler Benz	1000-U20	–	–	–	–
Taglio 1,2 x 3	1000-U195	–	–	–	–
Taglio 2 x 4	1000-U142	1000-U329	1000-U196-N	1000-U630	1000-U631
Taglio 2 x 4 sicurezza antimonete	1000-U738	1000-U739	–	–	–
Corona	1000-U336	–	–	–	–
Europa dell'Est Ø 13	1000-U509	–	–	1000-U729	–
Esagono incassato SW 8 con perno	1000-U757	–	–	1000-U757-01	–

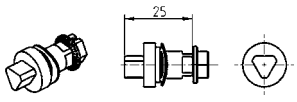

Inserto

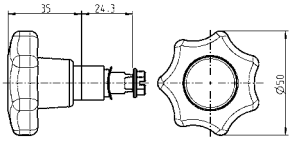

Presa a stella

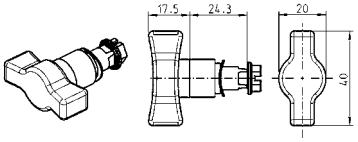

Inserto a presa ①

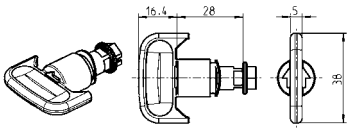

Inserto a presa ②

		Zama polverizzata nera	Poliammide GF / zama nera	Poliammide GF nera / acciaio inox 303	
Presa a stella	–	–	1000-U13	1000-U138	–
Inserto a presa ①	–	–	1000-U78	1000-U510	–
Inserto a presa ②	–	1000-U910	–	–	–

© EMKA Beschlagteile GmbH & Co. KG • 2019 • www.emka.com

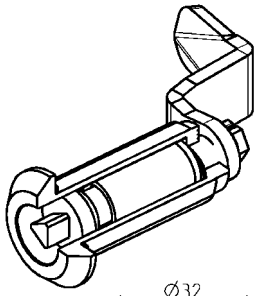

GH	Ts
30 mm	da 1,5 a 20 mm
36 mm	da 1,5 a 26 mm
40 mm	da 1,5 a 30 mm
50 mm	da 1,5 a 40 mm
60 mm	da 1,5 a 50 mm

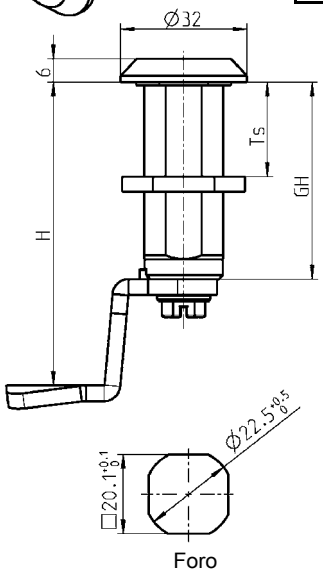

Foro

Istruzioni di montaggio

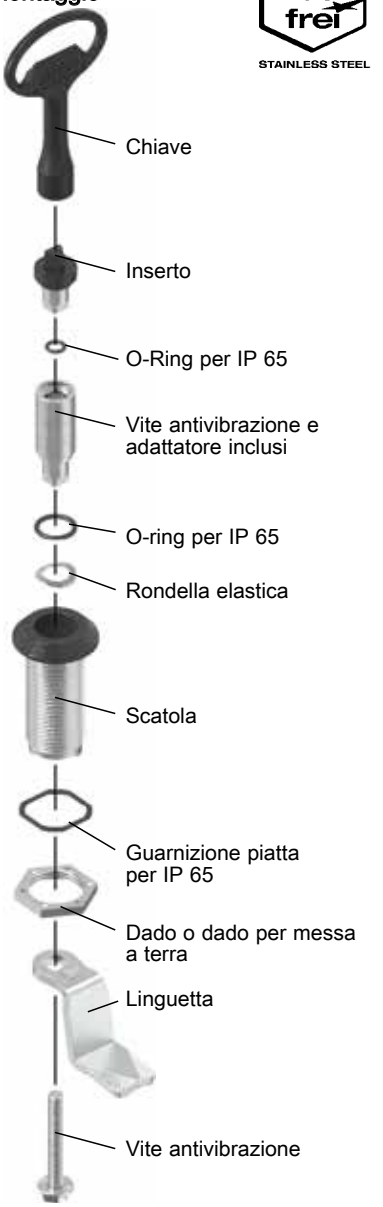

IP 65 per mezzo di:	
** Guarnizione piatta	1000-23
** O-Ring	1000-24
IP 66 per mezzo di:	
Guarnizione	1000-U769
IP 69K per mezzo di:	
* Guarnizione	1000-U841
Assemblaggio a richiesta:	
Senza O-Ring	1000-990
Con O-Ring	1000-991

Scatola in materiale a scelta; dado o dado per messa a terra in acciaio zincato
Adattatore in zama o acciaio inox AISI 303, vite in acciaio zincato o inox

GH in mm	Zama cromata		Zama polverizzata nera		Poliammide nera	Acciaio inox 316
	Dado	Dado per messa a terra	Dado	Dado per messa a terra	Dado	Dado
30	1000-U51	1000-U65	1000-U225	1000-U226	1000-U876	1000-U878
– Adattatore	1000-U164					1000-U879
36	1000-U246	1000-U248	1000-U317	1000-U318	–	–
– Adattatore	1000-U198					–
40	1000-U66	1000-U67	1000-U227	1000-U228	1000-U737	–
– Adattatore	1000-U165					–
50	1000-U68	1000-U69	1000-U229	1000-U230	1000-U736	–
– Adattatore	1000-U166					–
60	1000-U504	1000-U505	1000-U506	1000-U507	–	–
– Adattatore	1000-U535					–

** Compresi nella versione in acciaio inox

* Le guarnizioni sono disponibili all'interno della scatola, con inserto e linguetta già montati

© EMKA Beschlagteile GmbH & Co. KG • 2019 • www.emka.com

Chiusura 1/4 di giro di sicurezza senza copriforo

PROGRAMMA 1000

EMKA Beschlagteile

Antivibrazione

La chiusura 1/4 di giro di sicurezza è costruita con sistema antivibrazione. In fase di montaggio sono necessari controlli specifici.

Certificate DIN EN 45545-2 E20

nella versione in acciaio inox

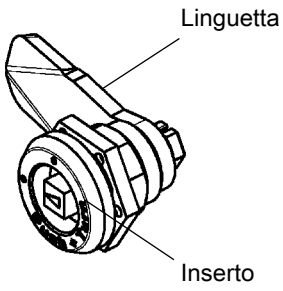

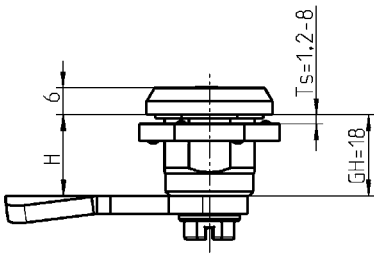

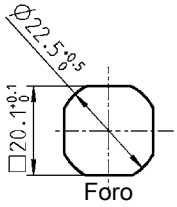

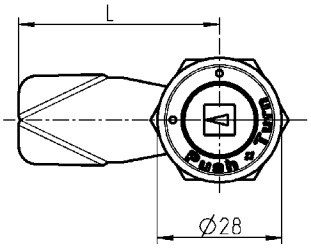

La chiusura si può azionare esercitando una pressione.

Scatola e inserto in materiale a scelta, dado per messa a terra e vite in acciaio zincato o dado e vite in acciaio inox con molla e guarnizione		
	① zama cromata con fresatura	② AISI 316 con logo tampografato
Quadro 6	a richiesta	1000-U817-01PH
Quadro 7	1000-U817-02IA	a richiesta
Quadro 8	1000-U817-03IA	1000-U817-03PH
Quadro 8 con intaglio	a richiesta	a richiesta
Triangolo 6,5 CNOMO	a richiesta	a richiesta
Triangolo 7	1000-U817-04IA	a richiesta
Triangolo 8	1000-U817-05IA	1000-U817-05PH
Triangolo 9	a richiesta	a richiesta
Triangolo 10	a richiesta	1000-U817-07PH
Doppia aletta 3	1000-U817-08IA	a richiesta
Doppia aletta 5	a richiesta	a richiesta
Esagono incassato SW 8	a richiesta	1000-U817-24PH
Esagono incassato SW 10	a richiesta	a richiesta
Quadro incassato 6	a richiesta	a richiesta
Quadro incassato 7	a richiesta	a richiesta
Quadro incassato 8	a richiesta	a richiesta
Taglio 1,2 x 3	1000-U817-16IA	a richiesta
Taglio 2 x 4	1000-U817-17IA	a richiesta
Taglio 2 x 4 sicurezza antimonete	a richiesta	a richiesta
Corona	a richiesta	a richiesta
Europa dell'Est Ø 13	a richiesta	a richiesta
Esagono incassato SW 8 con perno	a richiesta	a richiesta
Inserto per il settore ferroviario	1000-U817-23IA	1000-U817-23PH

Nota:
Si utilizzano solo linguette senza fermo.
Con l'utilizzo della presa per box la quota H diminuisce di 2 mm.

Inserto per il settore ferroviario conforme RIC

A richiesta
– Altri inserti

Accessori vedi catalogo pagina:
– Linguetta senza fermo T1-910
– Chiave T1-930

© EMKA Beschlagteile GmbH & Co. KG • 2019 • www.emka.com

Chiusura 1/4 di giro per cilindri plug

PROGRAMMA 1000

Come misura complementare per un fissaggio a prova di vibrazioni è possibile utilizzare la rondella 1000-103.

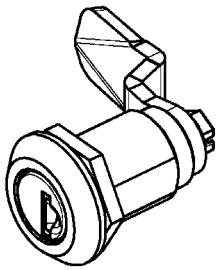

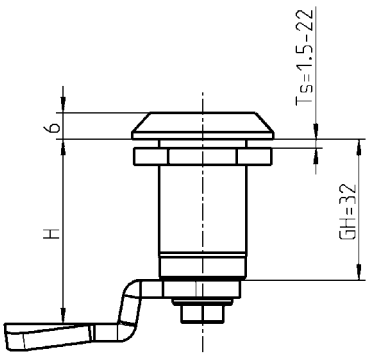

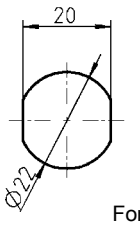

Foro

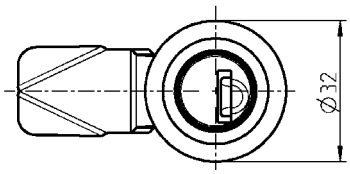

Chiusura 1/4 di giro per cilindri plug Scatola in zama con superficie a scelta, adattatore in zama grezzo, dado e viti in acciaio zincato	Polverizzata nera	Cromata
Cilindro plug Sistema 1	a richiesta	a richiesta
Cilindro plug sistema 2	a richiesta	a richiesta
Cilindro plug sistema 3	1000-U875-03	a richiesta
Rondella in acciaio zincato		
		1000-103

Attenzione:
Con l'utilizzo del coperchio antipolvere la quota H diminuisce di 2 mm

Accessori vedi catalogo pagina:
– Linguetta senza fermo T1-910

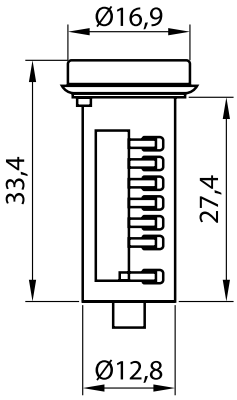

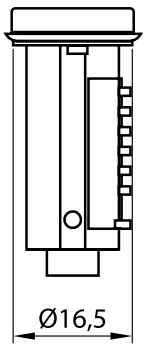

Cilindro plug Sistema 3 in zama cromata con copriforo in acciaio inox, con 2 chiavi	
Chiave uguale 8888	9850-U100
Chiavi diverse	9850-U101

Accessori vedi catalogo pagina:
– Chiusura con aggancio girevole T1-410

© EMKA Beschlagteile GmbH & Co. KG • 2019 • www.emka.com

Chiusura 1/4 di giro con maniglia per fissaggio a klips

PROGRAMMA 1500

Chiusura 1/4 di giro con maniglia a L
per fissaggio a klips

Maniglia a L con scatola

Linguetta

Forcina

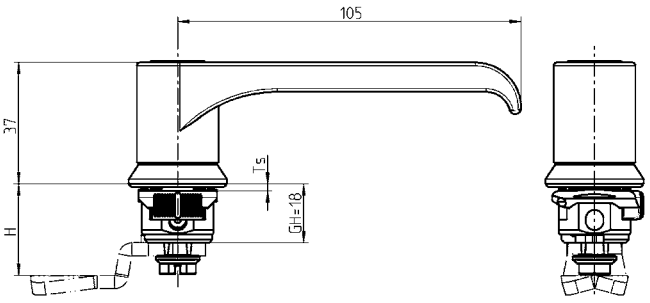

Foro

Chiusura 1/4 di giro con maniglia a T
per fissaggio a klips

Maniglia a T con scatola

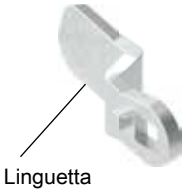

Linguetta

Forcina

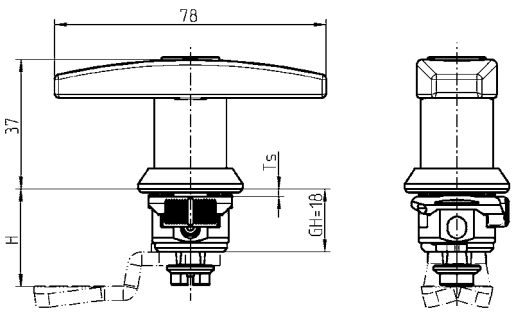

Foro

© EMKA Beschlagteile GmbH & Co. KG • 2019 • www.emka.com

Chiusura 1/4 di giro con maniglia a T piccola per fissaggio a klips

Maniglia a T piccola con scatola

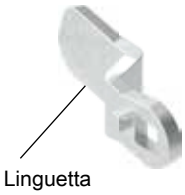

Linguetta

Forcina

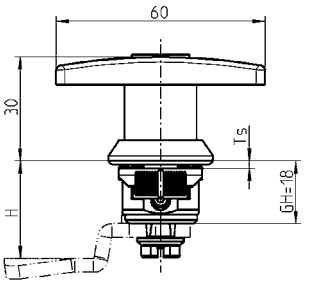

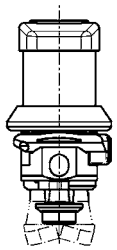

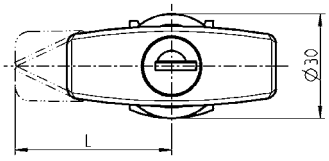

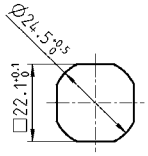

Foro

Presa a farfalla per fissaggio a klips

Presa a farfalla con scatola

Linguetta

Forcina

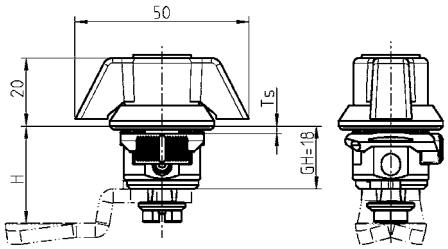

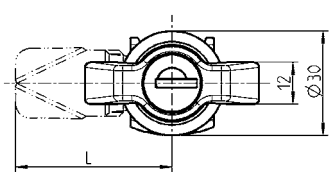

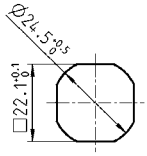

Foro

Maniglia in poliammide GF nera/zama, scatola in poliammide GF nera, cilindro in zama con copriforo antipolvere in acciaio inox, vite in acciaio zincato con guarnizione.
Ogni cilindro è fornito con una chiave in acciaio speciale con impugnatura in poliammide nera.
La chiave è estraibile in due posizioni.

	Senza chiave	Chiave uguale EK 333	Chiavi diverse
Presa a farfalla	1500-U343	1500-U345	1500-U347
Maniglia a T piccola	1500-U775 (IP 40)	1500-U773	1500-U774
Maniglia a T	1500-U546	1500-U548	1500-U550
Maniglia a L	1500-U570	1500-U572	1500-U574
Forcina in poliammide GF colorata			
Ts = 1,0 - 1,5 in grigio			1500-05-10
Ts = 1,5 - 2,0 in nero			1500-05-15

Accessori vedi catalogo pagina:
– Linguetta (GH=18) T1-910

© EMKA Beschlagteile GmbH & Co. KG • 2019 • www.emka.com

Chiusura a compressione „Double Red“ con doppio indicatore di apertura per cassetti

PROGRAMMA 1000

Descrizione del prodotto:

Chiusura a compressione con doppio indicatore di apertura. Questi sono visibili sul cilindro plug e sulla posizione della presa. Quando si vede l‘indicatore sul cilindro plug, la chiusura a compressione è nella posizione aperta. Stessa cosa vale per il secondo indicatore tra la maniglia e la scatola.
Quando il indicatore di apertura è visibile la chiusura 1/4 di giro a compressione non e sotto compressione.

Base:

La versione base della chiusura 1/4 di giro a compressione senza indicatori di apertura sons ottimizzate in termini di costi. Oltre alla versione base in ECO nera è disponibile anche una versione in bianco resistente ai raggi UV.

„Double Red“
con doppio indicatore di apertura

Base in
ECO nero

Base in bianco
(resistente ai raggi UV)

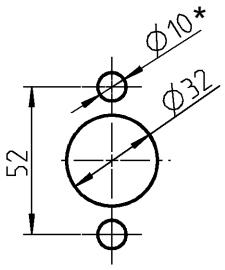

Foro

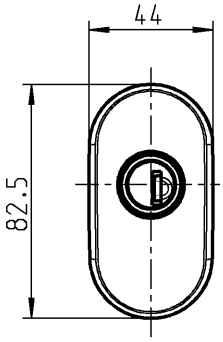

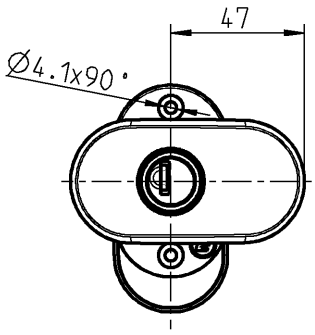

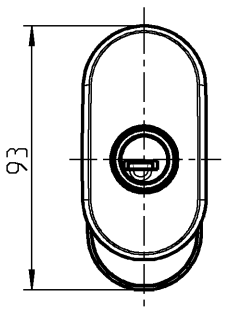

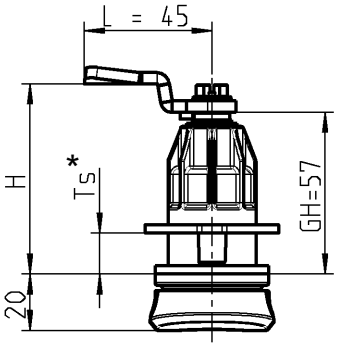

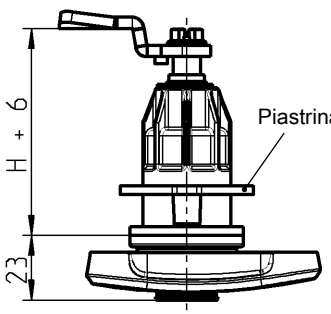

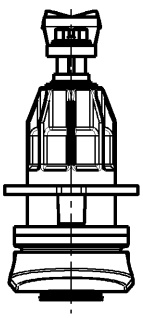

* Attenzione:
Quando si ruota la piastra di fissaggio la dimensione del foro diminuisce da Ø10 a Ø4.1.
La misura massima per lo spessore della porta Ts diminuisce di 10 mm.

© EMKA Beschlagteile GmbH & Co. KG • 2019 • www.emka.com

Antivibrazione

La chiusura 1/4 di giro è costruita con sistema antivibrazione igenico rispetta le normative DIN EN 61373.
In fase di montaggio sono necessari controlli specifici per completare il fissaggio.

Chiusura a compressione versione a scelta per cilindro plug, maniglia e scatola in poliammide PA6 colori a scelta, scatola per cilindro plug in zama zincato, adattatore, bloccaggio interno e assa in zama, piastra di fissaggio in POM nera, vite, rondella e perno in acciaio zincato, con molla e guarnizione, chiave estraibile in due posizioni.

Cilindro plug	„Double Red“ con doppio indicatore di apertura	Base in ECO nero	Base in bianco (resistente ai raggi UV)
Sistema 1	a richiesta	a richiesta	a richiesta
Sistema 2	1000-U866-02	a richiesta	a richiesta
Sistema 3	1000-U866-03	1000-U866-04	1000-U866-05
Cilindro plug Sistema 3 in zama cromata con copriforo in acciaio inox, con 2 chiavi			
Chiave uguale 8888			9850-U100
Chiavi diverse			9850-U101

Da ordinare separatamente:
Linguetta in acciaio zincato
Linguette con dimensioni diverse a richiesta.
Quantitativo minimo d‘ordine: 2000 pezzi

H	Ts	GH = 57 mm
43	17 - 38	1000-112
45	17 - 40	1000-22
47	17 - 42	1000-113
49	17 - 44	1000-21
52	17 - 47	1000-20
53	17 - 48	1000-19
55	17 - 50	1000-18
57	17 - 50	1000-17
59	17 - 50	1000-16
61	17 - 50	1000-15
63	17 - 50	1000-14
64	17 - 50	1000-27
65	17 - 50	1000-50
67	17 - 50	1000-13
69	17 - 50	1000-28
71	17 - 50	1000-26
73	17 - 50	1000-12
74	17 - 50	1000-11
75	17 - 50	1000-51
77	17 - 50	1000-52
79	17 - 50	1000-25
81	17 - 50	1000-53
83	17 - 50	1000-54
84	17 - 50	1000-10
86	17 - 50	1000-55
89	17 - 50	1000-56

Aperto
La linguetta viene ruotata per mezzo di una rotazione dell‘inserto di 90°.

Semi-chiuso
Con un‘ulteriore rotazione di 90° la linguetta viene compressa di 6 mm con movimento assiale.

Chiuso

Per aprire:
Ruotare di 180° in senso opposto

© EMKA Beschlagteile GmbH & Co. KG • 2019 • www.emka.com

Chiusura 1/4 di giro a compressione con indicatore apertura

PROGRAMMA 1500

EMKA Beschlagteile

Antivibrazione

EDELSTAHL Rostfrei STAINLESS STEEL

La chiusura 1/4 di giro a compressione è costruita con sistema antivibrazione. In fase di montaggio sono necessari controlli specifici.

Vantaggi

- Indicatore di apertura visibile a coperchio aperto a 90°
- Il colore rosso all'interno del coperchio facilita il riconoscimento della posizione aperta
- Il coperchio si chiude automaticamente a serratura chiusa
- Coperchio antipolvere integrato
- La guarnizione piatta protegge dagli eventuali danni alla porta
- Foro programma 1500
- In attesa di brevetto

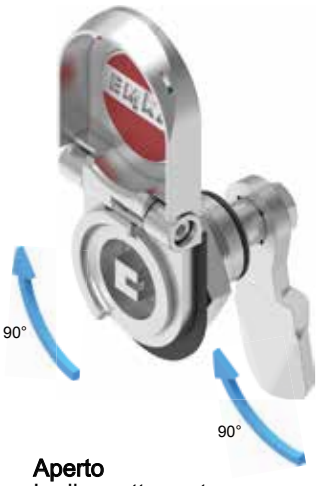

Aperto
La linguetta ruota per mezzo di una rotazione di 90° dell'inserto.

NEW

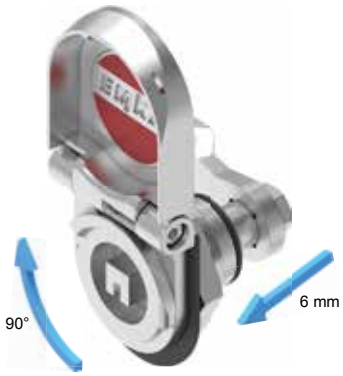

Semi-chiuso
Con un'ulteriore rotazione di 90° la linguetta si sposta di 6 mm con movimento assiale.

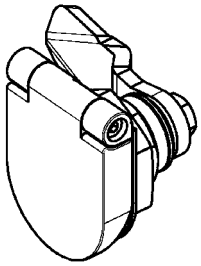

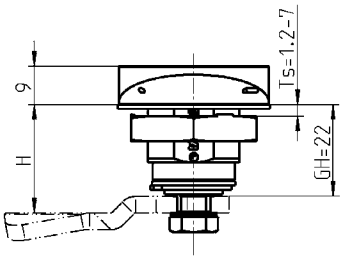

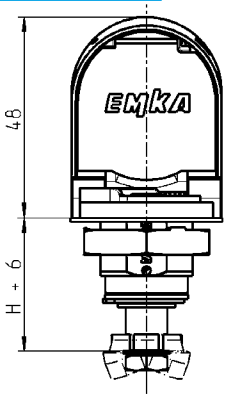

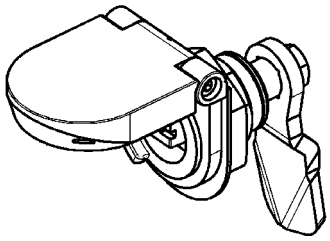

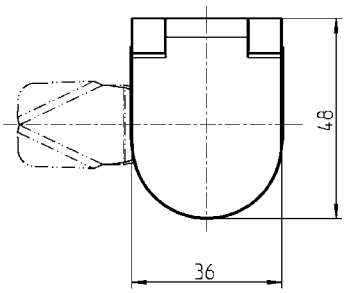

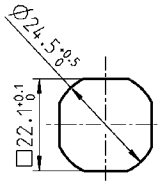

Foro

Chiuso

Per aprire:
Ruotare di 180° in senso opposto

Chiusura 1/4 di giro a compressione con indicatore apertura in acciaio inox 316, dado e dado per messa a terra in acciaio inox 316, vite e rondella autobloccante in inox, con molle e guarnizione		
	Versione sinistra	Versione destra
Quadro 8 con riferimento	1500-U776-LIPH	1500-U776-REPH
Quadro 8 con riferimento e coperchio con colore rosso	1500-U776-01LIPH	1500-U776-01REPH

Accessori vedi catalogo pagina:
– Linguetta senza fermo T1-910
– Chiave T1-930

© EMKA Beschlagteile GmbH & Co. KG • 2019 • www.emka.com

Chiusura 1/4 di giro a compressione in acciaio inox con riferimento rosso - verde

PROGRAMMA 1000

Antivibrazione

La chiusura 1/4 di giro a compressione è costruita con sistema antivibrazione. In fase di montaggio sono necessari controlli specifici.

Acciaio inox 316 spazzolato

Acciaio inox 316 lucido

nella versione in acciaio inox

Aperto
La linguetta ruota per mezzo di una rotazione di 90° dell'inserto.

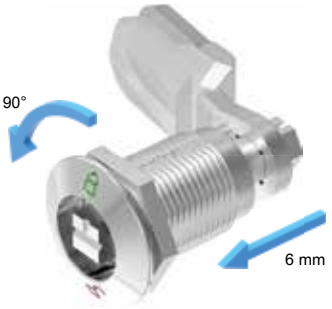

Semi-chiuso
Con un'ulteriore rotazione di 90° la linguetta si sposta di 6 mm con movimento assiale.

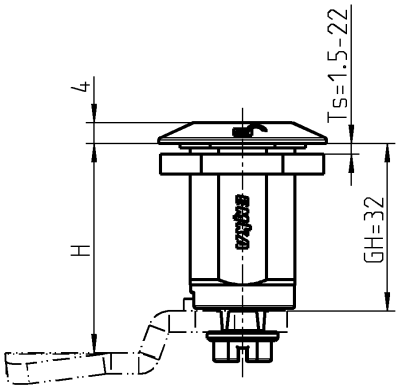

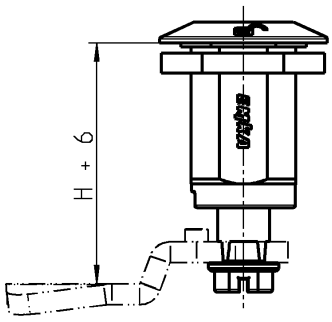

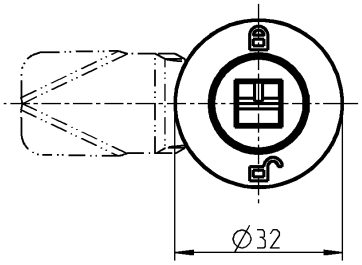

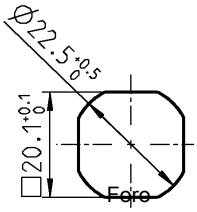

Chiuso

Per aprire:
Ruotare di 180° in senso opposto

Chiusura 1/4 di giro a compressione in acciaio inox con riferimento rosso - verde Scatola in acciaio inox 316 con superficie a scelta, inserto, prolunga e dado 316, vite in 304, con molla e guarnizione		
Scatola spazzolato	**Versione sinistra**	**Versione destra**
Inserto per il settore ferroviario	1000-U890-LIPH	1000-U890-REPH
Esagono SW 11	1000-U891-LIPH	1000-U891-REPH
Scatola lucido		
Inserto per il settore ferroviario	1000-U890-01LIPH	1000-U890-01REPH
Esagono SW 11	1000-U891-01LIPH	1000-U891-01REPH

Accessori vedi catalogo pagina:
– Linguetta con fermo T1-910
– Chiave T1-930

© EMKA Beschlagteile GmbH & Co. KG • 2019 • www.emka.com

Chiusura 1/4 di giro a compressione con maniglia

PROGRAMMA 1000

Esempio:
Chiusura 1/4 di giro
a compressione
con maniglia a T

Aperto
La linguetta ruota per mezzo di una rotazione di 90° dell'inserto.

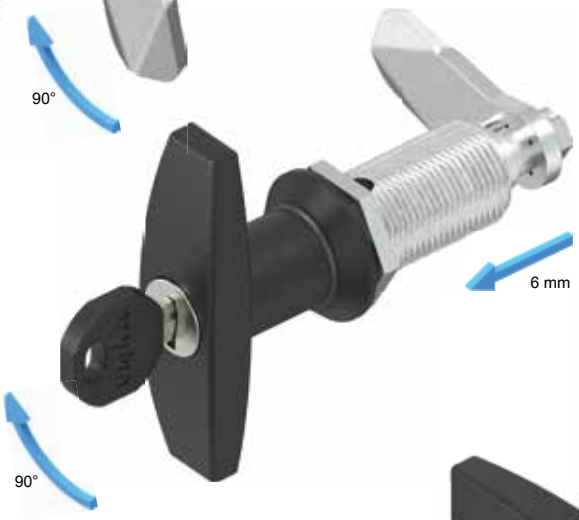

Semi-chiuso
Con un'ulteriore rotazione di 90° la linguetta si sposta di 6 mm con movimento assiale.

Chiuso
Chiave estraibile

Per aprire:
Ruotare di 180° in senso opposto

Chiusura 1/4 di giro a compressione con maniglia a T

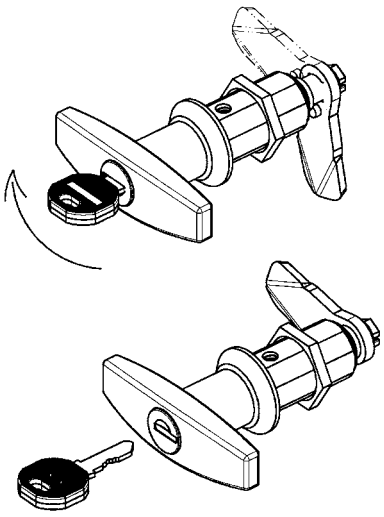

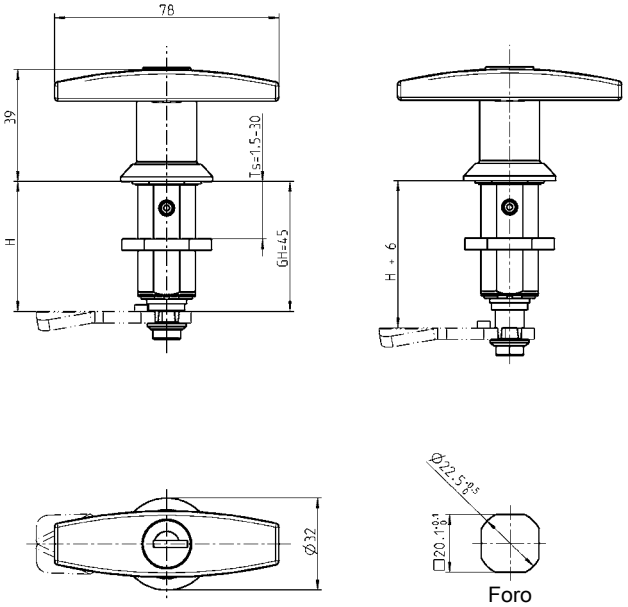

© EMKA Beschlagteile GmbH & Co. KG • 2019 • www.emka.com

Chiusura 1/4 di giro a compressione con presa a farfalla

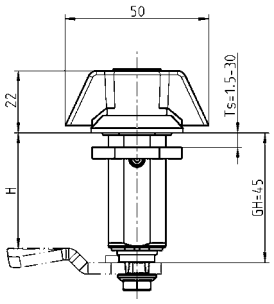

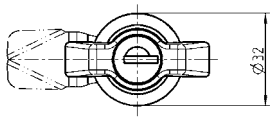

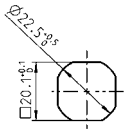

Foro

Chiusura 1/4 di giro a compressione con maniglia a L

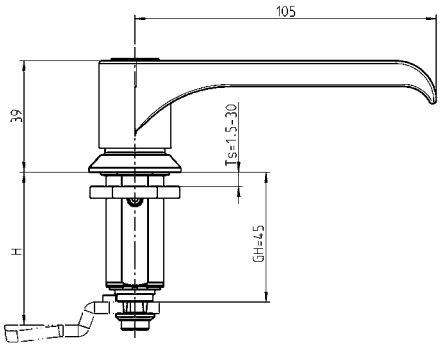

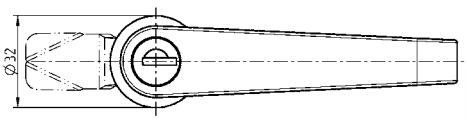

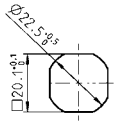

Foro

Antivibrazione

La chiusura 1/4 di giro a compressione è costruita con sistema antivibrazione.
In fase di montaggio sono necessari controlli specifici.

Maniglia e scatola in zama pulverizzato nero, cilindro in zama con copricilindro antipolvere in acciaio inox. Vite e dado in acciaio zincato con molle e guarnizione.
Ogni cilindro è fornito con una chiave in acciaio speciale con impugnatura in poliammide nera.
La chiave è estraibile in due posizioni.

	Senza chiave	Chiave uguale EK 333	Chiavi diverse
Presa a farfalla	1000-U826	1000-U827	1000-U828
Maniglia a T	1000-U820	1000-U821	1000-U822
Maniglia a L	1000-U823	1000-U824	1000-U825

A richiesta
– Versione in acciaio inox

Accessori vedi catalogo pagina:
– Linguetta con fermo T1-910

© EMKA Beschlagteile GmbH & Co. KG • 2019 • www.emka.com

Chiusura 1/4 di giro a compressione e GH variabile

PROGRAMMA 1000

Esempio:
Chiusura 1/4 di giro
a compressione
con maniglia a T

Aperto
La linguetta ruota per mezzo di una rotazione di 90° dell'inserto.

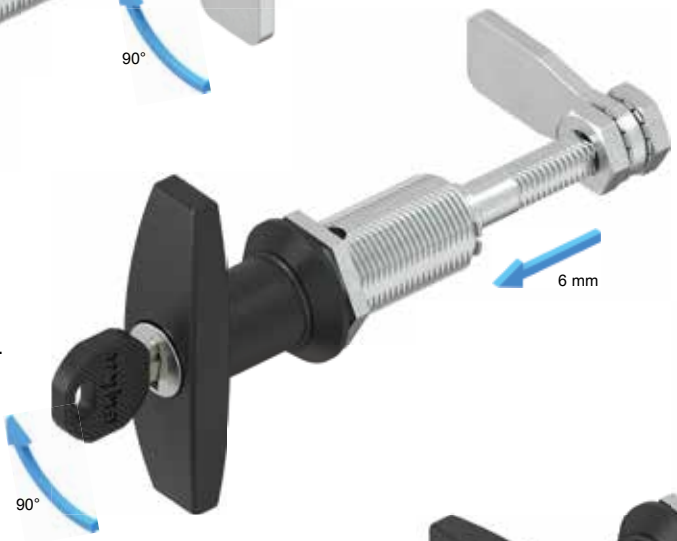

Semi-chiuso
Con un'ulteriore rotazione di 90° la linguetta si sposta di 6 mm con movimento assiale.

Chiuso
Chiave estraibile

Per aprire:
Ruotare di 180° in senso opposto

Chiusura 1/4 di giro a compressione con maniglia a T

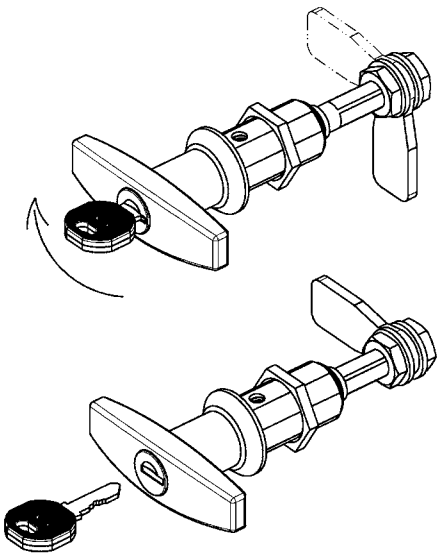

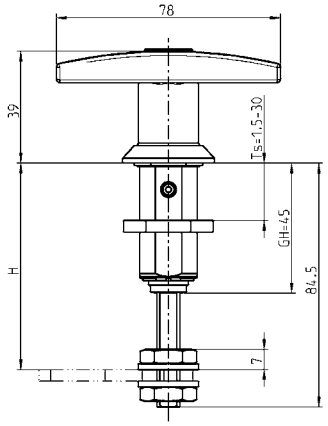

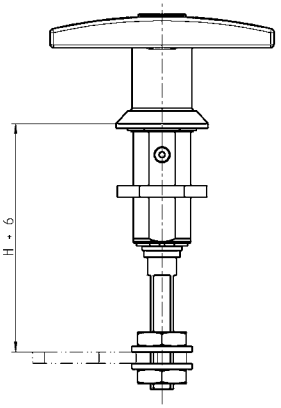

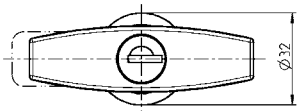

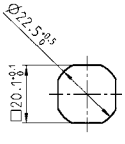

Foro

© EMKA Beschlagteile GmbH & Co. KG • 2019 • www.emka.com

Chiusura 1/4 di giro a compressione con presa a farfalla

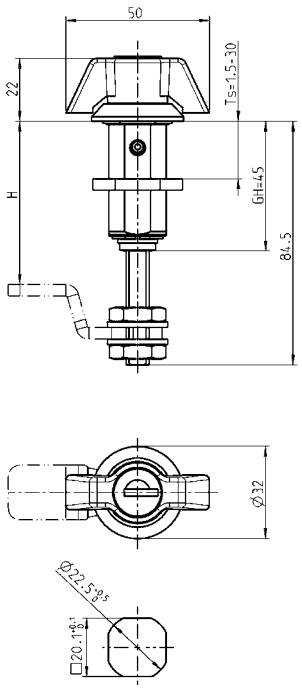

Chiusura 1/4 di giro a compressione con maniglia a L

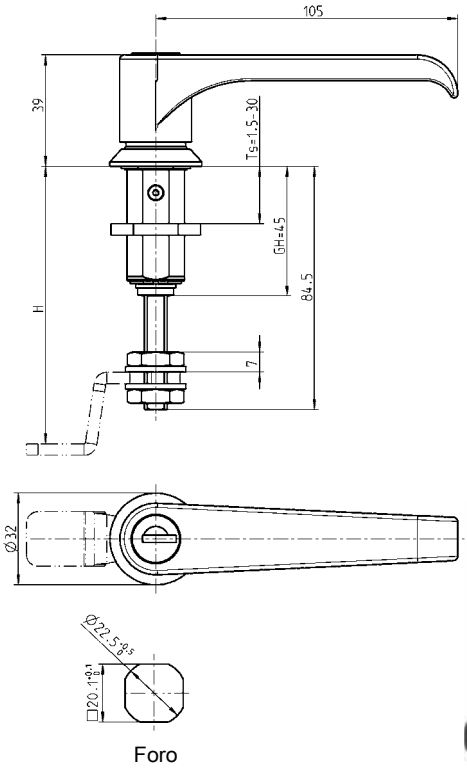

Antivibrazione

La chiusura 1/4 di giro a compressione è costruita con sistema antivibrazione.
In fase di montaggio sono necessari controlli specifici.

Maniglia e scatola in zama polverizzato nero, cilindro in zama con coperchio antipolvere in acciaio inox, dado e vite in acciaio zincato con molla e guarnizione.
Ogni cilindro è fornito con una chiave in acciaio speciale con impugnatura in poliammide nera.
La chiave è estraibile in due posizioni.

	Senza chiave	Chiave uguale EK 333	Chiavi diverse
Presa a farfalla	1000-U790	1000-U789	1000-U791
Maniglia a T	1000-U785	1000-U784	1000-U792
Maniglia a L	1000-U788	1000-U787	1000-U793

A richiesta
– Versione in acciaio inox

Accessori vedi catalogo pagina:
– Linguetta con fermo T1-920

© EMKA Beschlagteile GmbH & Co. KG • 2019 • www.emka.com

Maniglia ad incasso

PROGRAMMA 1130

Fronte della chiusura aperta

Retro della chiusura chiusa

Nota:

La impugnatura si chiude ad incastro.

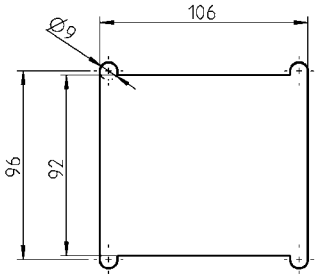

Foro

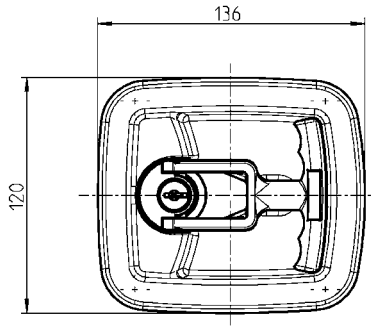

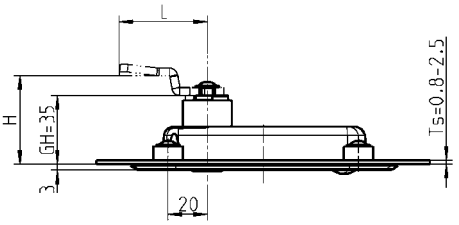

Maniglia ad incasso in poliammide GF nera, materiale di fissaggio in acciaio zincato, con guarnizione. Ogni cilindro è fornito con una chiave in acciaio nichelato	
Chiave uguale EK 333	1130-U3
Chiavi diverse	1130-U4

Accessori vedi catalogo pagina:
– Linguetta con fermo T1-910

© EMKA Beschlagteile GmbH & Co. KG • 2019 • www.emka.com

Maniglia ad incasso a compressione e GH variabile

PROGRAMMA 1130

Fronte della chiusura aperta

Retro della chiusura chiusa

Nota:

La impugnatura si chiude ad incastro.

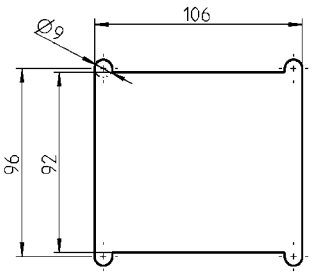

Foro

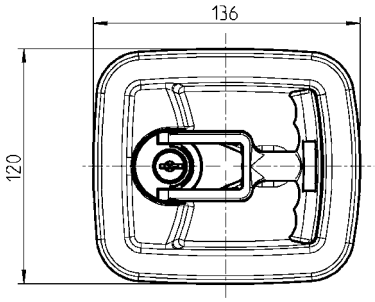

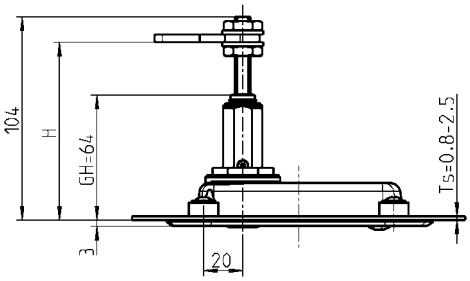

Maniglia ad incasso in poliammide GF nera, scatola in zama, materiale di fissaggio in acciaio zincato, con guarnizione. Ogni cilindro è fornito con una chiave in acciaio nichelato	
Chiave uguale EK 333	1130-U10
Chiavi diverse	1130-U11

Accessori vedi catalogo pagina:
– Linguetta T1-920

© EMKA Beschlagteile GmbH & Co. KG • 2019 • www.emka.com

Maniglia ad incasso

PROGRAMMA 1130

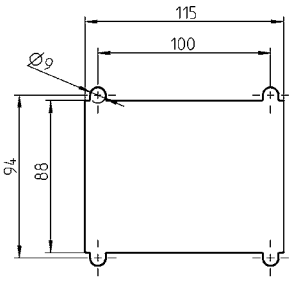

Foro

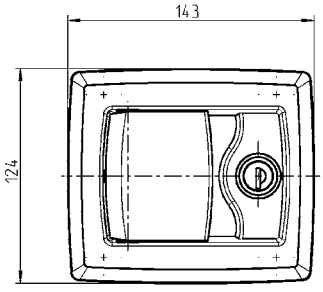

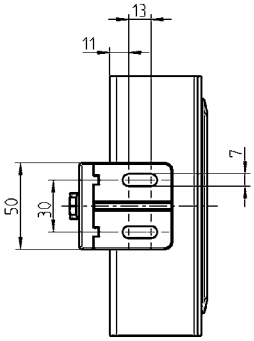

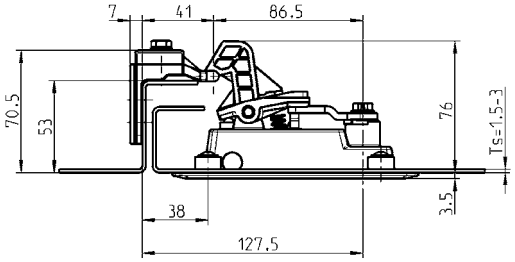

Nota:
Maniglia 1130-U1 e -U2 sono in versione destra

La versione sinistra si ottiene ruotando il cilindro della serratura di 180°

Funzioni:
La maniglia è dotata di cricchetto a scatto.
La porta può essere chiusa a spinta senza agire sulla serratura.

Maniglia incassata a scatto in poliammide nera, bilanciere, riscontro e cilindro in zama zincata con copriforo antipolvere in acciaio inox, molla in inox, linguetta e materiale di fissaggio in acciaio zincato con guarnizione. Ogni cilindro è fornito di una chiave in acciaio speciale con impugnatura poliammide nera.	
Chiave uguale EK 333	1130-U1
Chiavi diverse	1130-U2

© EMKA Beschlagteile GmbH & Co. KG • 2019 • www.emka.com

Maniglia ad incasso
PROGRAMMA 1130

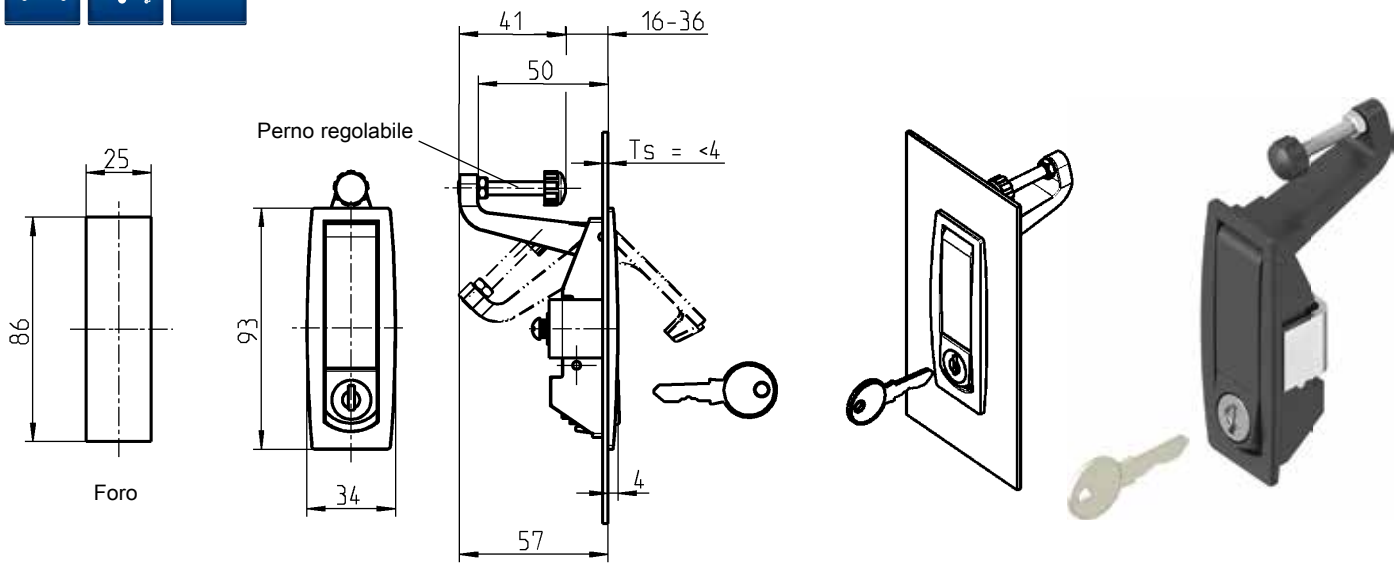

Maniglia ad incasso in zama polverizzata nera, perno in acciaio zincato/TPE-V, materiale di fissaggio in acciaio zincato. Ogni cilindro è fornito con una chiave in acciaio nichelato	
Chiave uguale EK 333	1130-U8
Cieco	1130-U9

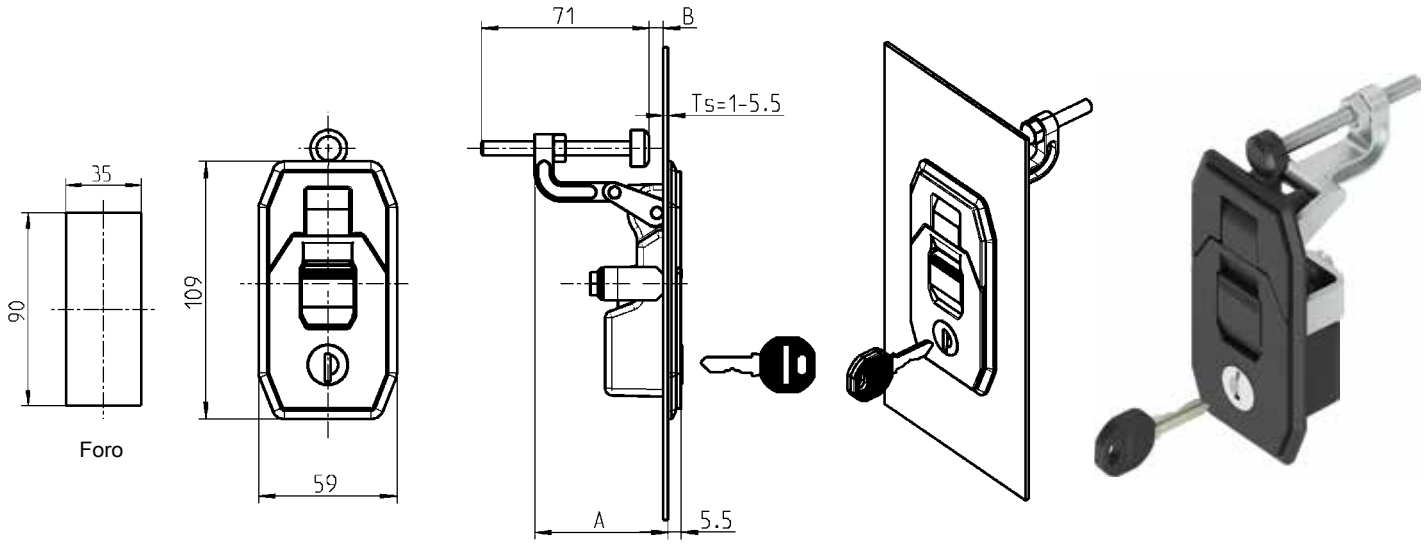

Maniglia ad incasso in zama polverizzata nera, perno in acciaio zincato / TPE-V, materiale di fissaggio in acciaio zincato, cilindro con coperchio antipolvere in acciaio inox con guarnizione. Ogni cilindro è fornito con una chiave in acciaio speciale con impugnatura in poliammide nera.	
A = 57, chiave uguale EK 333	1130-U7
A = 57, chiavi diverse	1130-U7-V
A = 71 , chiave uguale EK 333	1130-U7-01
A = 71 , chiavi diverse	1130-U7-01V

A richiesta
– Maniglia ad incasso con altra leva

© EMKA Beschlagteile GmbH & Co. KG • 2019 • www.emka.com

Serratura per aste e inserto

PROGRAMMA 1049, 1068

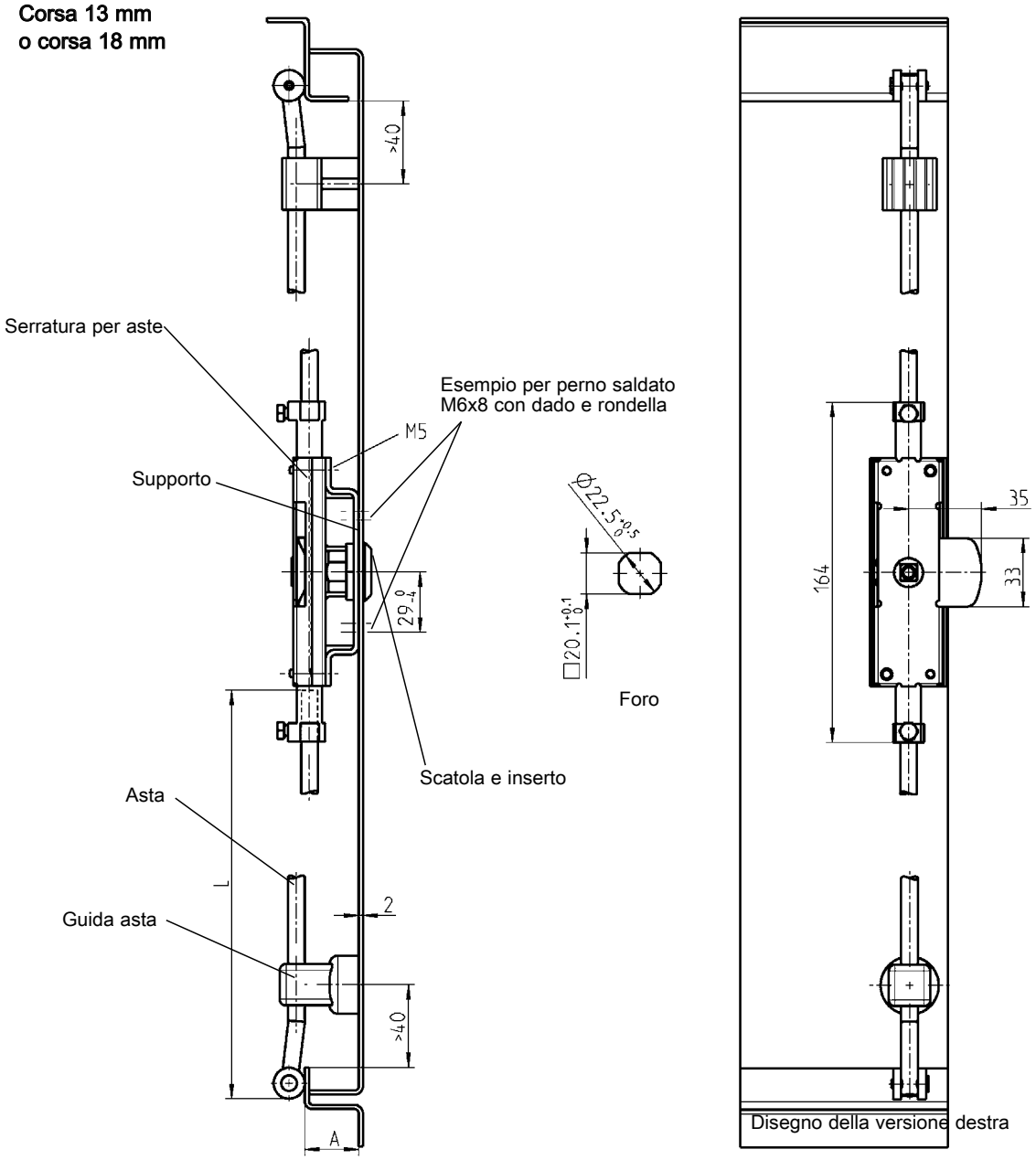

Serratura per aste in acciaio zincato		
	Corsa 13	Corsa 18
Destra	1049-U1	1049-U19
Sinistra	1049-U2	1049-U20
Supporto in acciaio zincato		
	A20	A26
Destra e sinistra	1001-47	1001-50

Serratura per aste per profilo mezzo-cilindro in acciaio zincato		
		Corsa 18
Destra	–	1068-U1
Sinistra	–	1068-U2
Supporto in acciaio zincato		
	A20	A26
Destra	1001-45	1001-48
Sinistra	1001-46	1001-49

© EMKA Beschlagteile GmbH & Co. KG • 2019 • www.emka.com

Corsa 18 mm

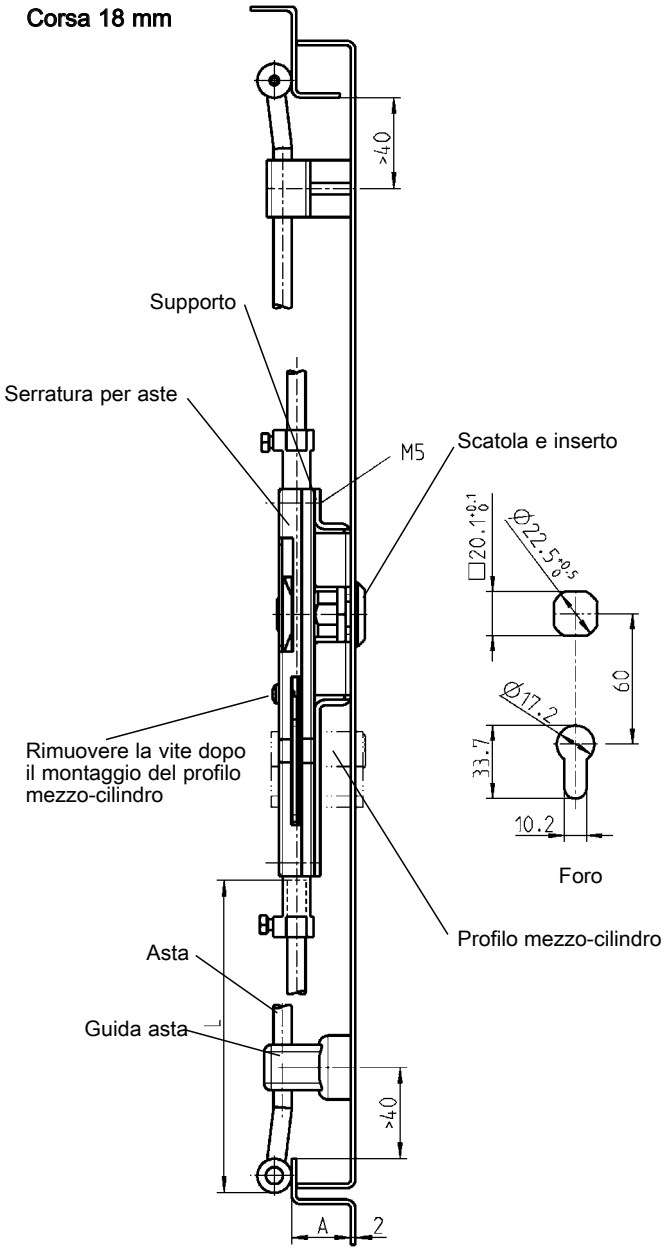

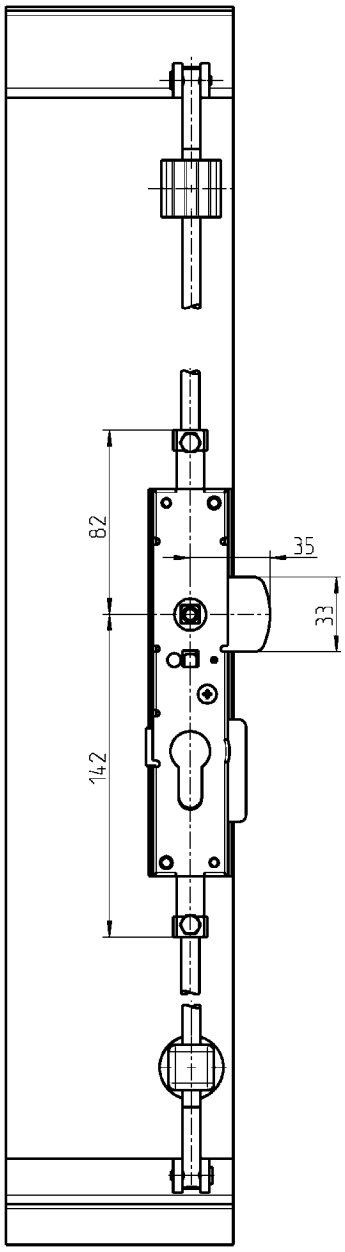

Disegno della versione destra

Scatola in zama cromata o polverizzata nera con dado in acciaio zincato		
Cromata	**A20**	**A26**
Per quadro e triangolo	1001-U13	1001-U14
Per doppia aletta	1001-U15	1001-U16
Per Daimler Benz	1001-U17	1001-U18
Per FIAT	1001-U32	–
Polverizzata nera		
Per quadro e triangolo	1001-U24	1001-U25
Per doppia aletta	1001-U26	1001-U27
Per Daimler Benz	1001-U28	1001-U29
Per FIAT	1001-U33	–

Inserto in zama cromata		
Quadro	6	1000-59
Quadro	7	1000-04
Quadro	8	1000-05
Triangolo	7	1000-06
Triangolo	8	1000-07
Per doppia aletta	3	1000-08
Per doppia aletta	5	1000-09
Per Daimler Benz		1000-64
Per FIAT		1000-352
IP 65 per mezzo di:		
Guarnizione piatta		1000-23
O-Ring		1000-24

Accessori vedi catalogo pagina:

– Maniglia a T T1-260
– Maniglia a L T1-260
– Aste T1-280
– Guida asta a richiesta
– Profilo mezzo-cilindro a richiesta
– Chiave T1-930
– Mostrina a richiesta
– Sistema con adattatore per porte isolanti T1-270

© EMKA Beschlagteile GmbH & Co. KG • 2019 • www.emka.com

Maniglia a T
Maniglia a L
PROGRAMMA 1102, 1103

Maniglia a T

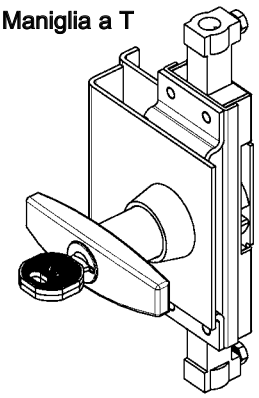

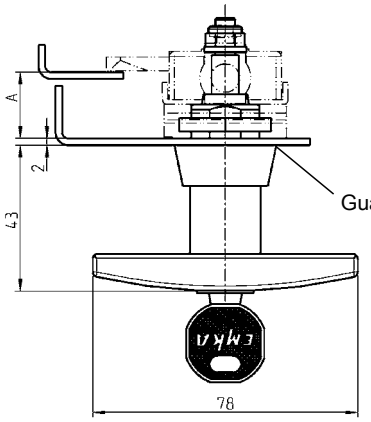

Maniglia a L

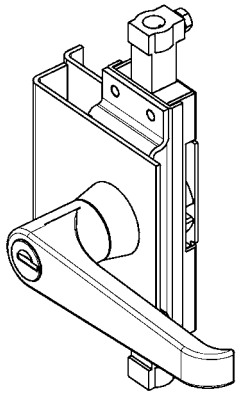

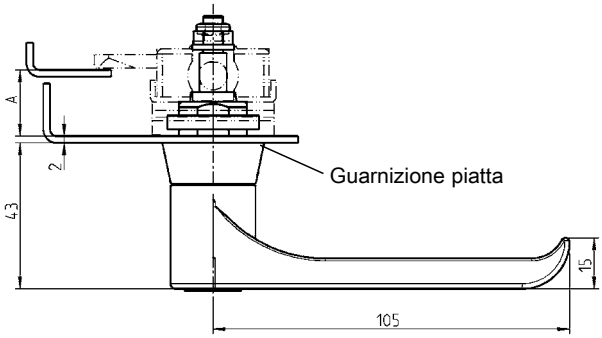

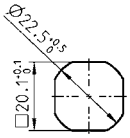

Foro

Maniglia a T in zama, con dado e rondella in acciaio zincato, con guarnizione.
Ogni cilindro è fornito di una chiave in acciaio speciale con impugnatura poliammide nera.

		Senza chiave	Chiave uguale EMKA 333	Chiavi diverse
A20	Cromata	1102-U1	1102-U3	1102-U5
	Polverizzata nera	1102-U7	1102-U9	1102-U11
A26	Cromata	1102-U2	1102-U4	1102-U6
	Polverizzata nera	1102-U8	1102-U10	1102-U12

Maniglia a L in zama con dado e rondella in acciaio zincato con guarnizione piatta.
Ogni cilindro è fornito di una chiave in acciaio speciale con impugnatura poliammide nera.
– Inserto con molla di ritorno –

			Cromata		Polverizzata nera	
			A20	**A26**	**A20**	**A26**
Senza chiave		**(IP 65)**	1103-U1	1103-U2	1103-U21	1103-U22
Chiavi uguali EK 333		**(IP 65)**	1103-U3	1103-U4	1103-U23	1103-U24
Chiavi diverse		**(IP 65)**	1103-U5	1103-U6	1103-U25	1103-U26
Quadro	7	IP 65 a richiesta	1103-U7	1103-U8	1103-U27	1103-U28
Quadro	8		1103-U9	1103-U10	1103-U29	1103-U30
Triangolo	7		1103-U11	1103-U12	1103-U31	1103-U32
Triangolo	8		1103-U13	1103-U14	1103-U33	1103-U34
Doppia aletta	3		1103-U15	1103-U16	1103-U35	1103-U36
Doppia aletta	5		1103-U17	1103-U18	1103-U37	1103-U38
Daimler Benz			1103-U19	1103-U20	1103-U39	1103-U40

Accessori vedi catalogo pagina:
– Serratura per aste T1-250
– Sistema con adattatore per porte isolanti T1-270
– Chiave T1-930
– Aste T1-280

© EMKA Beschlagteile GmbH & Co. KG • 2019 • www.emka.com

Sistema con adattatore per porte isolanti

PROGRAMMA 1001

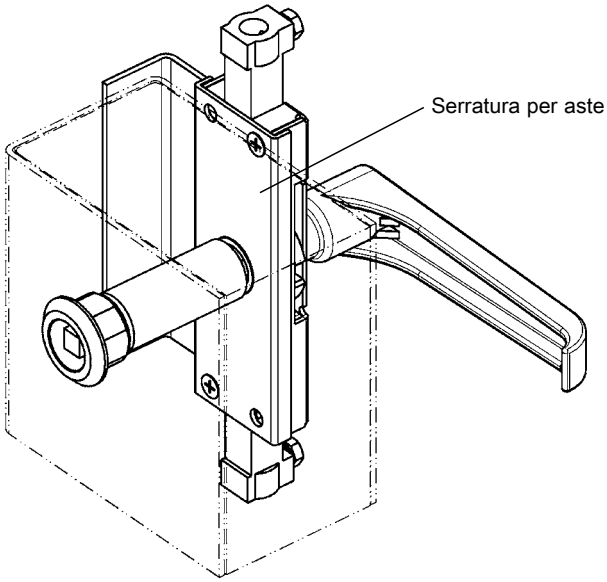

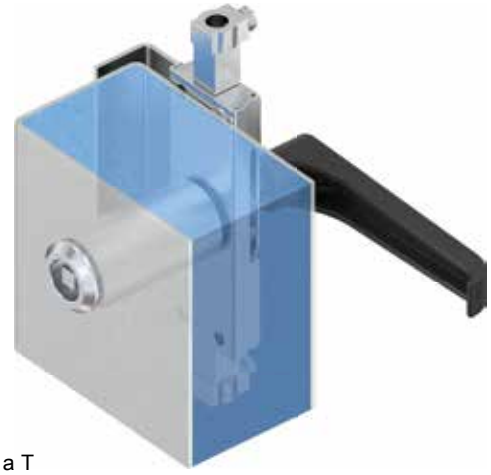

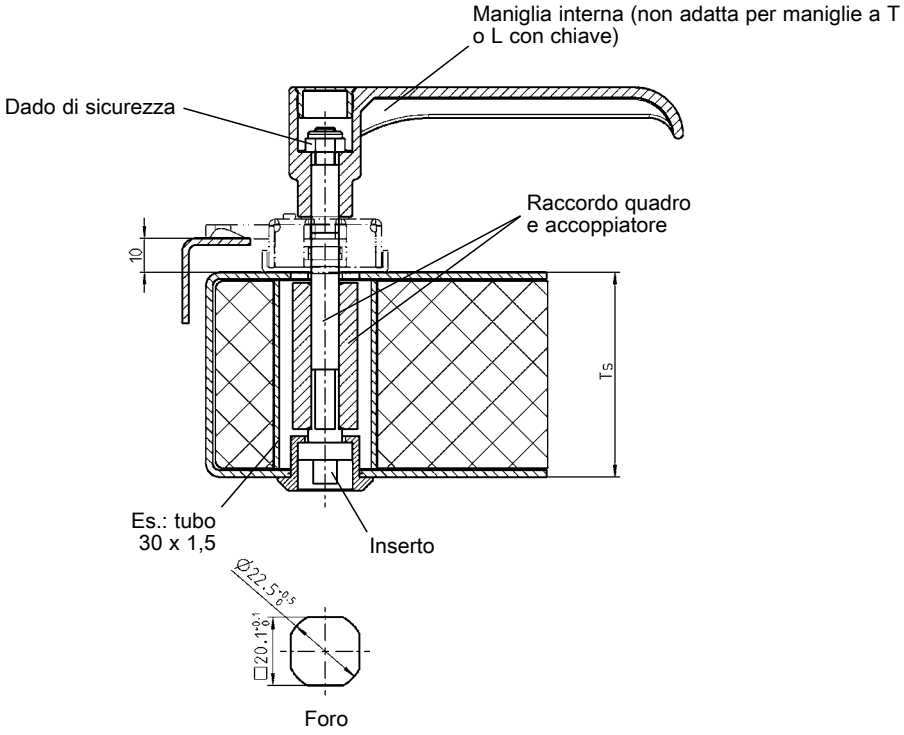

Il sistema con adattatore sarà pre-montato con maniglia o inserto e fissato con dado di sicurezza M6

Inserto in acciaio zincato, scatola in zama cromata dado di sicurezza in acciaio zincato		Spessore porta Ts	Raccordo quadro zincato	Accoppiatore alluminio
Quadro 7	1001-U21	20	–	–
Quadro 8	1001-U22	40	1x1001-65	1001-69
Doppia aletta 5	1001-U23	50	1x1001-66	1001-70
Adattatore per maniglia interna in acciaio zincato		60	1x1001-67	1001-71
	1001-65	80	2x1001-66	1001-72
Maniglia interna in poliammide nera		100	2x1001-67	1001-73
	1000-U829			

Accessori vedi catalogo pagina:

– Serratura per aste	T1-250
– Maniglia a T o L A = 26	T1-260
– Chiave	T1-930
– Aste	T1-280
– Piastra antirotazione	a richiesta

Aste
PROGRAMMA UNIVERSALE

Aste tonde con lunghezza fissa

Quantitativo minimo d'ordine: 200 pezzi
Quantitativi inferiore a richiesta

PROGRAMMA 1000

Come calcolare la lunghezza delle aste quando il punto chiave è nel mezzo:

con l'adattatore $\frac{\text{altezza effettiva - 40}}{2}$

con occhiello $\frac{\text{altezza effettiva - 12}}{2}$

L ≤ 1200

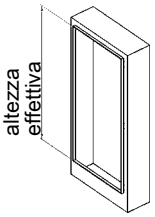

Esempio d'ordine: Codice articolo per aste con rotella e lunghezza di 1034 mm = 1049-U18-L1034

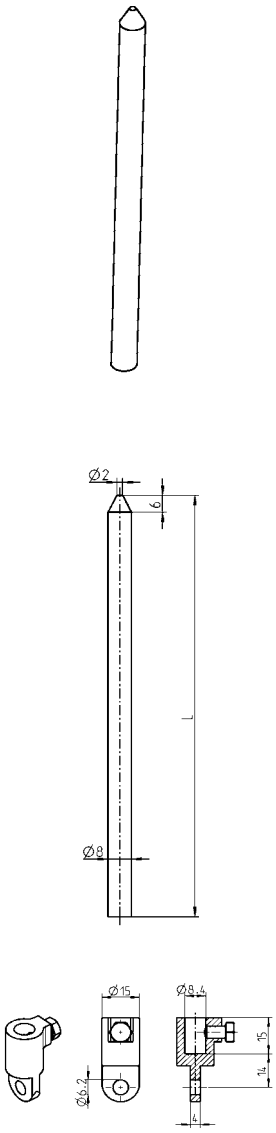

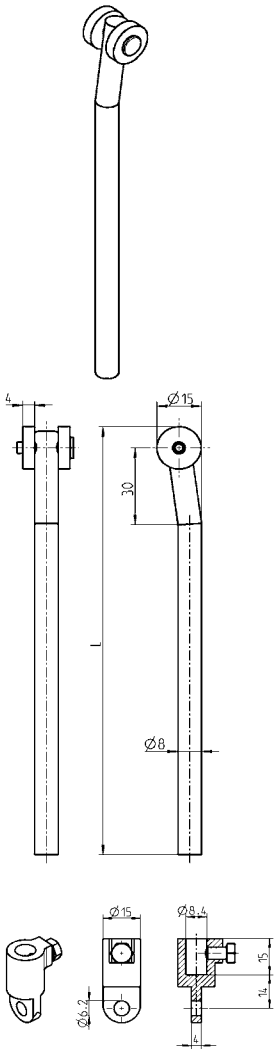

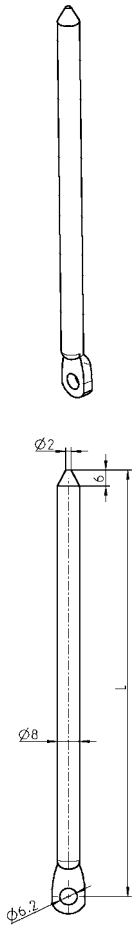

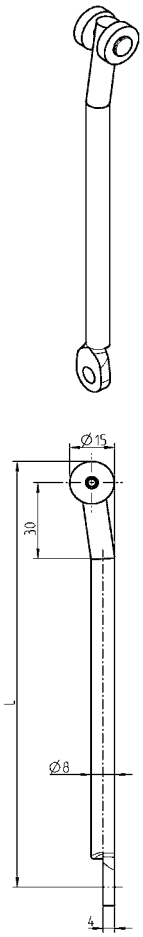

Asta con punta in acciaio zincato		
1049-19-L mm		
(1049-19-01 a -17 altre lunghezze disponibili)		
Adatta-tore	**Zama zincato**	**Acciaio inox 303**
	1000-U49	1000-U141

Asta in acciaio zincato con rotelle in poliammide nera		
1049-U18-L mm		
(1049-U18-01 fino a -17 altre lunghezze disponibili)		
Adatta-tore	**Zama zincato**	**Acciaio inox 303**
	1000-U49	1000-U141

Aste con occhiello e punta in acciaio zincato
1000-211-L mm
(1000-211-01 fino a -17 altre lunghezze disponibili)

Aste con occhiello in acciaio zincato e rotelle in poliammide nera (non adatte per programma 1121 e 2121)
1000-U144-L mm
(1000-U144-01 fino a -17 altre lunghezze disponibili)

Aste con occhiello in inox 304 e rotelle in poliammide nera (non adatte per programma 1121 e 2121)
1000-U538-L mm
(1000-U538-01 bis -09 altre lunghezze disponibili)

© EMKA Beschlagteile GmbH & Co. KG • 2019 • www.emka.com

Aste tonde e quadre con lunghezze variabili

EDELSTAHL Rostfrei STAINLESS STEEL

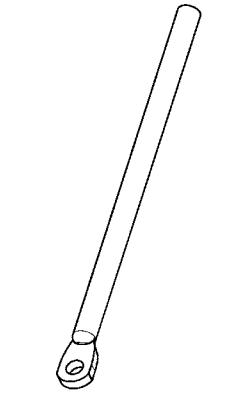

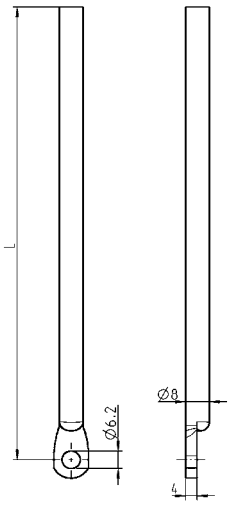

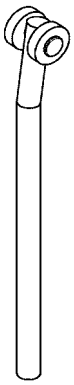

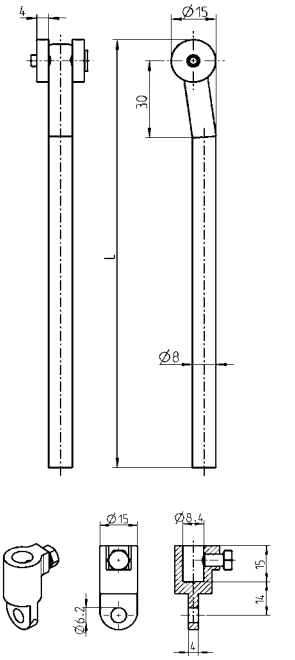

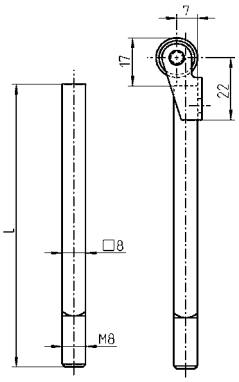

Asta tonda con occhiello Acciaio zincato	
L in mm	
400	1000-33
500	1000-34
600	1000-35
700	1000-36
800	1000-37
900	1000-38
1000	1000-39
1100	1000-114
1200	1000-115

Asta tonda in acciaio zincato o inox 304 con rotelle in poliammide nera		
L in mm	Acciaio zincato	Acciaio inox 304
600	1049-U3	1049-U12
700	1049-U4	1049-U13
800	1049-U5	1049-U14
900	1049-U6	1049-U15
1000	1049-U7	1049-U16
1100	1049-U8	1049-U17
1200	1049-U9	–
Adatta-tore	Zama zincato	Acciaio inox 303
	1000-U49	1000-U141

Aste quadre in acciaio zincato vedi catalogo pagina 2B-120	
L in mm	
600	1001-11
700	1001-12
800	1001-13
900	1001-14
1000	1001-15
1100	1001-16
1200	1001-17
Perno filettato in acciaio zincato e rotella in PA bianca	
–	1019-U1

Accessori vedi catalogo pagina:

– Serratura per aste T1-250

– Guida asta vedi catalogo generale 1C-640

© EMKA Beschlagteile GmbH & Co. KG • 2019 • www.emka.com

Propulsore per aste per più punti di chiusura

PROGRAMMA 1000

Esempio con una chiusura 1/4 di giro e due bussole

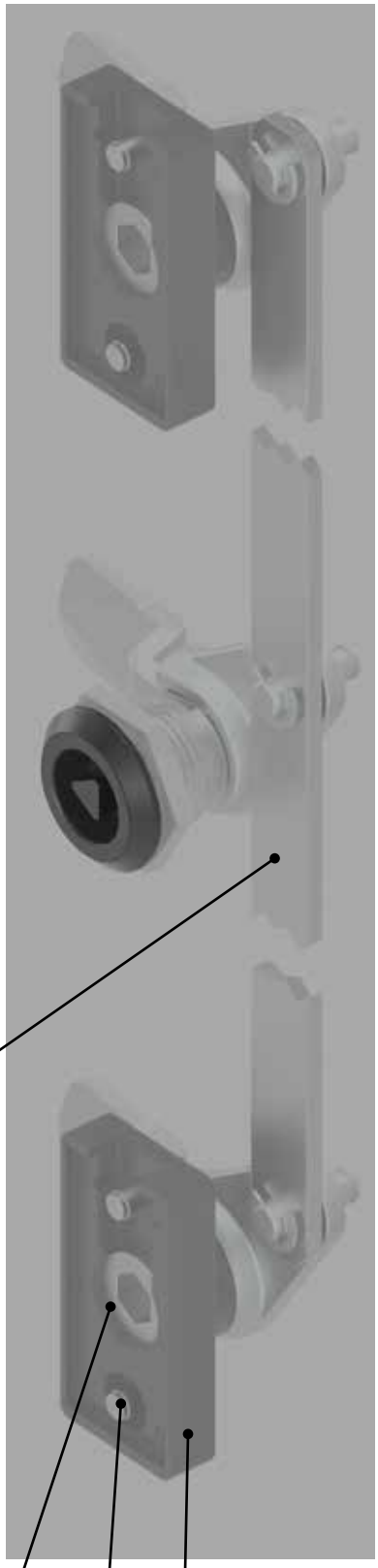

⑤ Asta di riferimento

③ Asta di riferimento

Es. perni a saldare DIN 32501 5x6-M3
non inclusi

② Bussola

① Propulsore per aste

④ Vite antivibrazione M6x10

Es. vite M3x6
non inclusi

© EMKA Beschlagteile GmbH & Co. KG • 2019 • www.emka.com

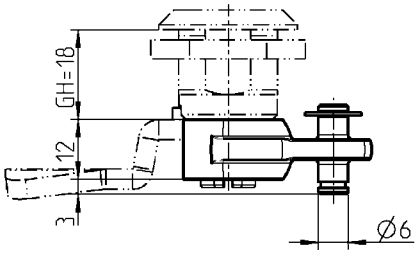

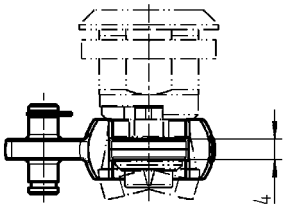

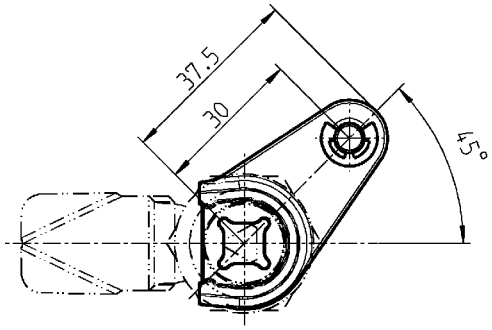

①

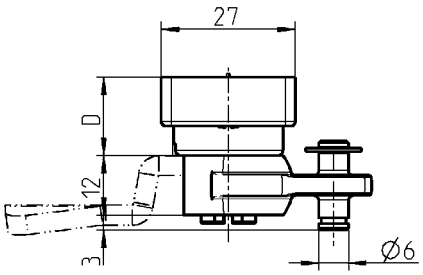

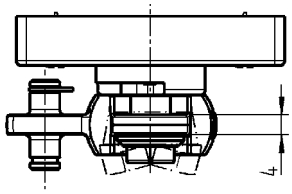

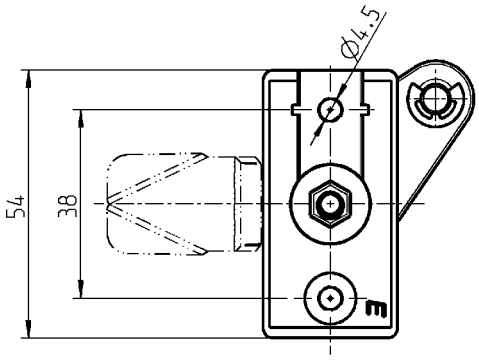

②

Nota:
Con la chiusura 1/4 di giro di sicurezza es. 1000-U817-23IA viene rispettata la normativa anti-vibrazione DIN EN 61373.

① Propulsore per aste in zama zincata o acciaio inox 316, seeger in acciaio zincato o inox					
Zama zincata					1000-U874
Acciaio inox 316					1000-U874-VA
② Bussola in poliammide GF nera o in acciaio inox 316					
Ts	**D**	**Battuta sinistra Poliammide GF nera**	**Battuta destra Poliammide GF nera**	**Bussola Poliammide GF nera**	**Senza battuta Acciaio inox 316**
1,5	16,5	1125-83-015	1125-84-015	Altre misure Ts con e senza battuta a richiesta	a richiesta
2,0	16,0	1125-83-020	1125-84-020		1125-81-20PH
③ Asta di riferimento					
					1000-556-KA
④ Vite antivibrazione M6x10					
					1000-277-01JB
⑤ Asta di riferimento in acciaio zincato					
Lunghezze disponibili tra 100 e 1.200 mm					1000-608-LJB

Nota:
L'utilizzo del propulsore per aste aumenta la quota ‚H' di 4 mm

Accessori vedi catalogo pagina:

– Linguetta (versione 1) T1-910
– Chiusure 1/4 di giro da T1-110 a T1-140
– Chiusura 1/4 di giro di sicurezza T1-120

© EMKA Beschlagteile GmbH & Co. KG • 2019 • www.emka.com

Esempio di soluzione personalizzata:
Chiusura a più punti con chiusura 1/4 di giro a compressione

PROGRAMMA 1121

Aperto

Chiuso

Semi-chiuso

Maniglia girevole con cilindro o inserto

Scatola a filo con inserto

© EMKA Beschlagteile GmbH & Co. KG • 2019 • www.emka.com

Dettaglio di un'unità di chiusura

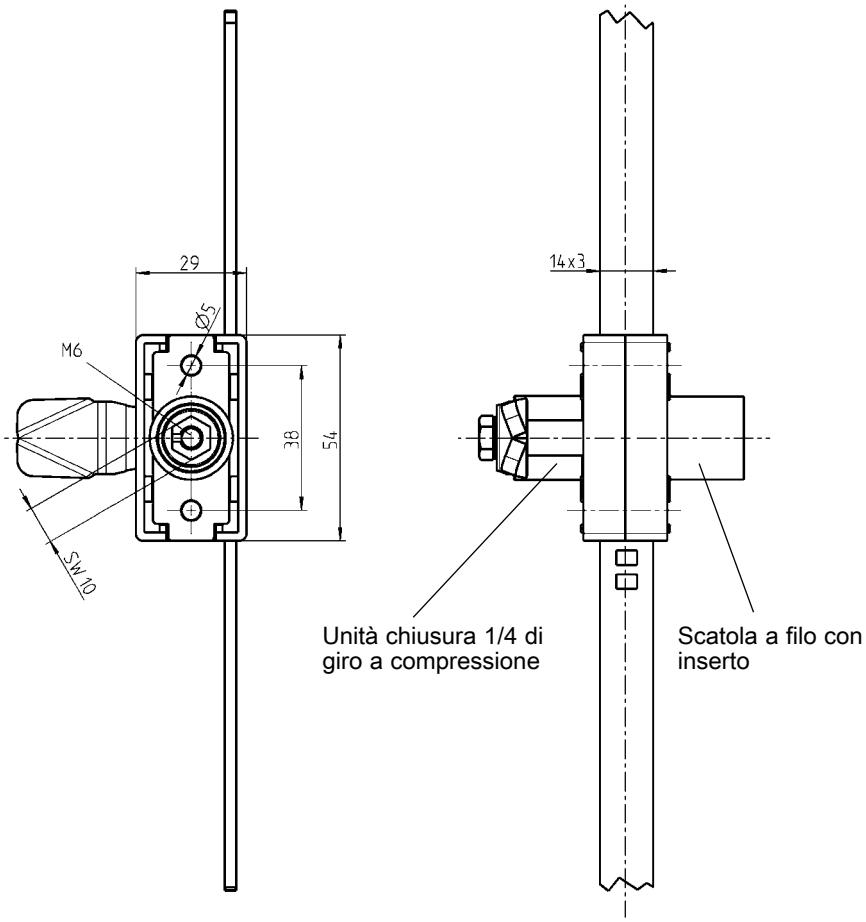

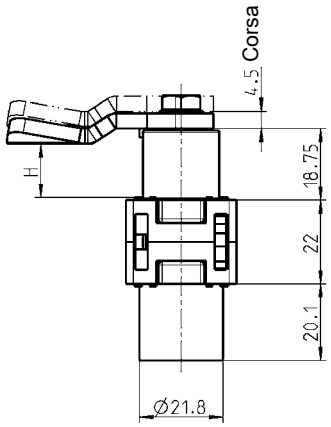

Vantaggi

- Chiusura a più punti per elevata sicurezza antirottura e alta tenuta
- Ogni chiusura 1/4 di giro a compressione ha una corsa di 4,5 mm
- Le distanze tra i punti di chiusura sono modificabili secondo le esigenze del cliente
- Il modulo si può montare sulla struttura della porta
- Adatta per porte con struttura spessa
- Resistente al fuoco in conformità a DIN EN 45545-2
- Utilizzo semplice e rapido, con un solo inserto

© EMKA Beschlagteile GmbH & Co. KG • 2019 • www.emka.com

Sistema di chiusura modulare

PROGRAMMA 1091

Per porte con apertura verso l'interno (In-Swing)

Per porte con apertura verso l'esterno (Out-swing)

Vantaggi

- Nuova maniglia con struttura modulare e design innovativo
- Sia per porte che si aprono verso l'interno che verso l'esterno
- Per porte di vari spessori (25 - 110 mm)
- **Adatta a 3 fori standard (13 mm e 19 mm)**
- Modulo chiusura a scelta (cilindro, profilo cieco, inserto quadro, altri inserti a richiesta)
- Linguetta regolabile
- Rullo eccentrico regolabile
- **Maniglia rimovibile durante il trasporto**
- Conforme alle norme nazionali e internazionali specifiche del settore
- Adattabile all'intera gamma EMKA
- Materiale: poliammide con fibre di vetro
- Classe di tenuta possibile L1-L3
- Design tutelato

© EMKA Beschlagteile GmbH & Co. KG • 2019 • www.emka.com

Foro E1 o Foro E2

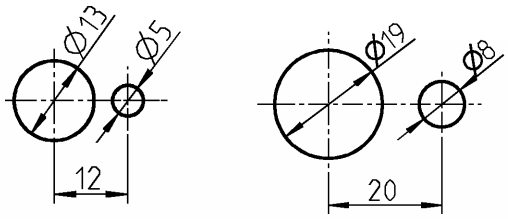

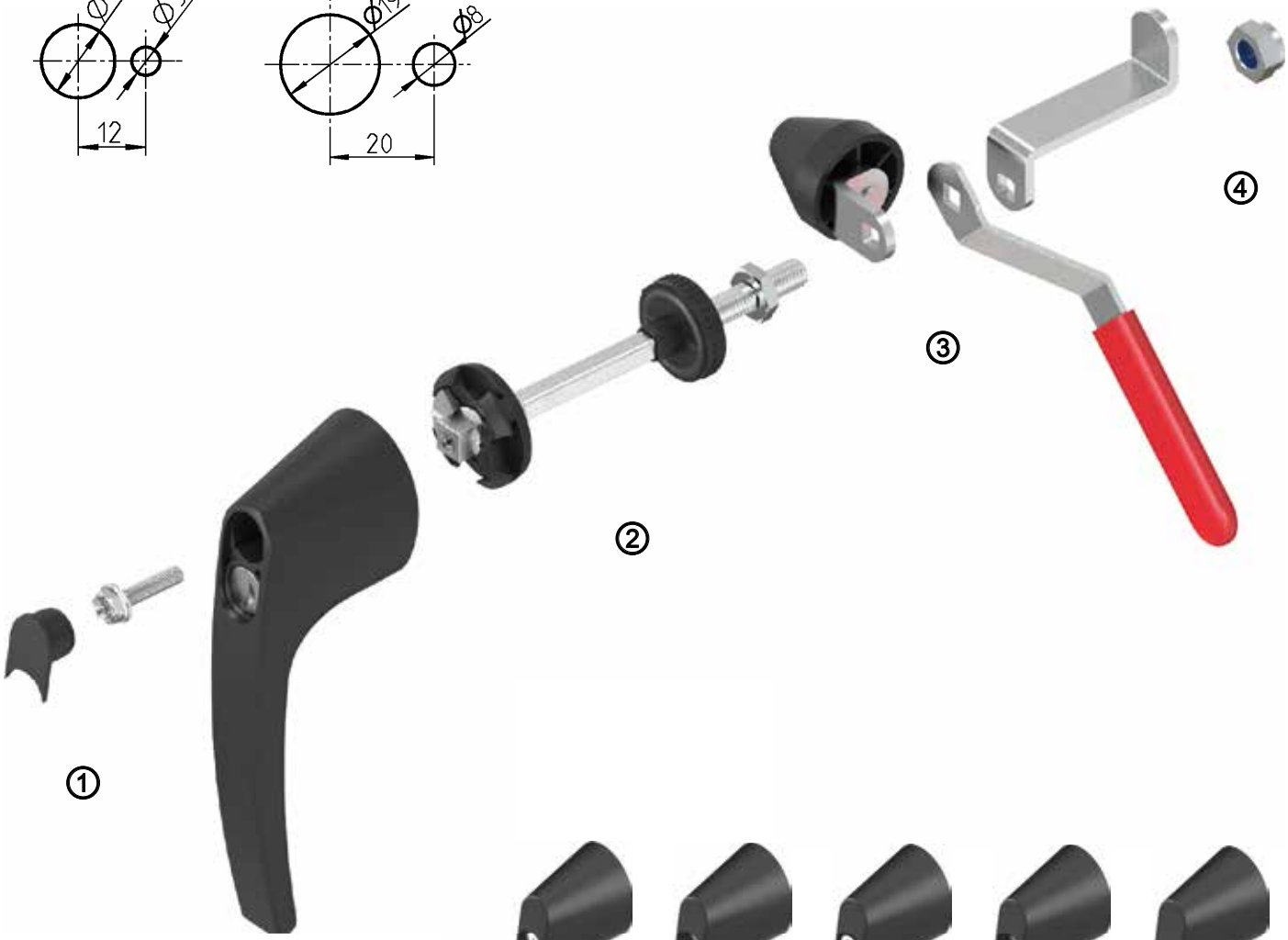

Cilindro | Vari inserti | Lucchetto

① Linee pulite ed ergonomiche caratterizzano il design della nuova maniglia EMKA per il settore della climatizzazione. Il sistema con maniglia consente un montaggio semplice e rapido di tutti i componenti. Adatta sia a porte che si aprono verso l'interno che verso l'esterno. La maniglia è compatibile con diverse chiusure a scelta (cilindro, profilo cieco, inserto quadro, altri inserti a richiesta).

② Il meccanismo interno costituisce il cuore del nuovo sistema di chiusura EMKA, in quanto collega la maniglia esterna con i componenti interni. Questa struttura è stata progettata appositamente per l'applicazione a pannelli e porte sandwich, in uso negli impianti di climatizzazione. La separazione termica necessaria si ottiene grazie al completamento di tutti i componenti in metallo con parti in plastica.

③ La linguetta o il rullo eccentrico regolabili si possono montare in modo semplice e rapido. Si assicura così il grado di compressione desiderato. EMKA può inoltre fornire serrature a più punti di chiusura.

④ EMKA offre una varietà di componenti opzionali, come il sistema di sbloccaggio interno e il sistema di apertura in due fasi, importante per la sovrapressione. L'ampia gamma di cerniere e guarnizioni adatte completa l'offerta.

© EMKA Beschlagteile GmbH & Co. KG • 2019 • www.emka.com

Panoramica (Out-Swing)

PROGRAMMA 1091

Per porte con apertura verso l'esterno (Out-swing)

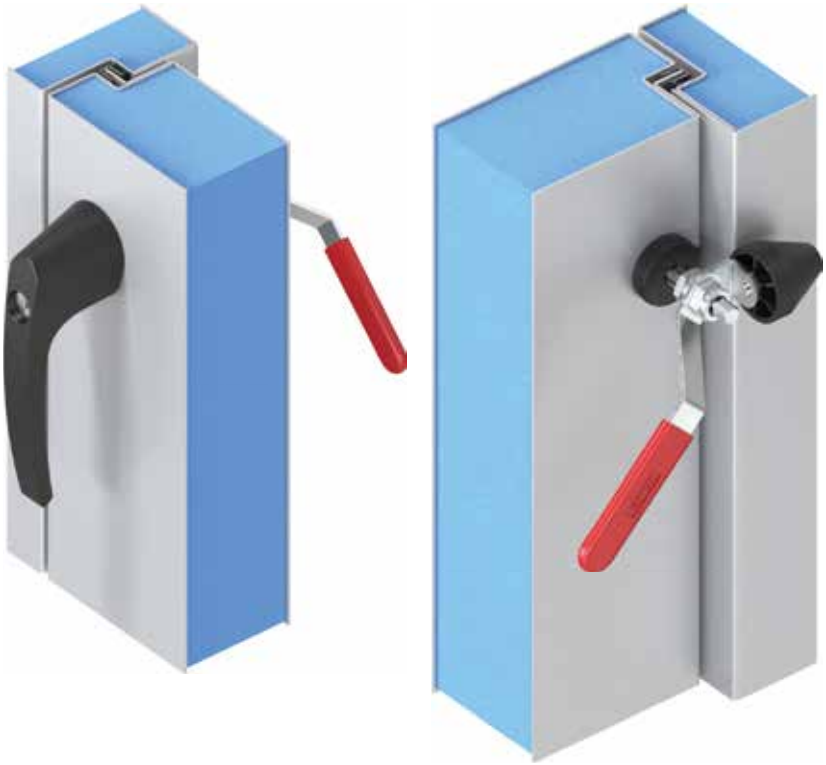

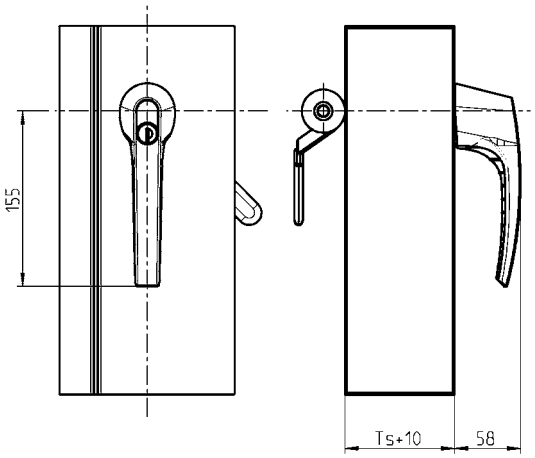

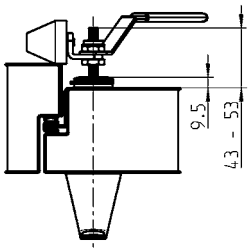

Esempio di composizione:

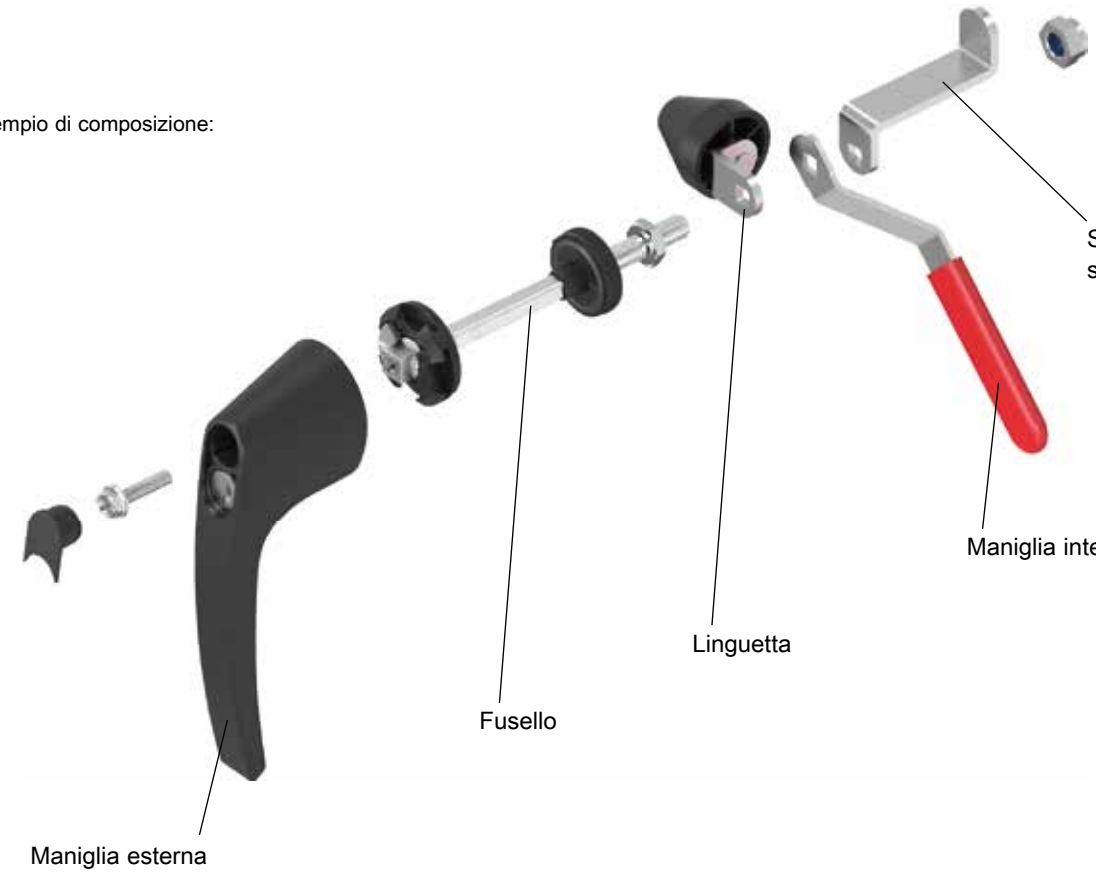

© EMKA Beschlagteile GmbH & Co. KG • 2019 • www.emka.com

Maniglia esterna (Out-Swing)

PROGRAMMA 1091

Maniglia esterna per porte con apertura verso l'esterno (Out-swing)

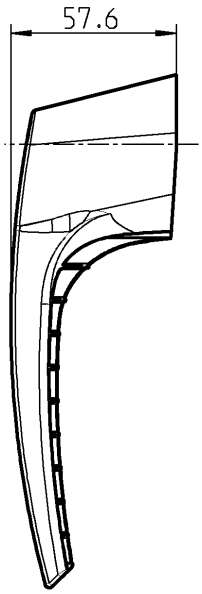

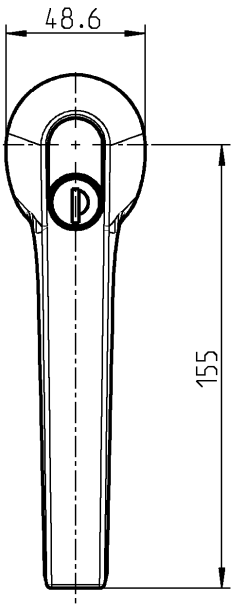

Maniglia in poliammide GF nera, snodo in acciaio inox 316, coperchio in polietilene nero, inserto in zama cromata, distanziale in ottone, con O-Ring, cilindro in zama con coperchio antipolvere in inox, ogni cilindro è fornito di una chiave in acciaio speciale con impugnatura in poliammide.	
Senza chiave	1091-U159
Doppia aletta 5	1091-U160
Chiave uguale EK 333	1091-U161
Chiavi diverse	a richiesta

Accessori vedi catalogo pagina:

– Panoramica T1-320
– Fusello T1-360
– Linguetta T1-370
– Maniglia interna T1-380
– Blocco di sicurezza T1-380
– Propulsore per aste T1-390

© EMKA Beschlagteile GmbH & Co. KG • 2019 • www.emka.com

Panoramica (In-Swing)

PROGRAMMA 1091

Per porte con apertura verso l'interno (In-Swing)

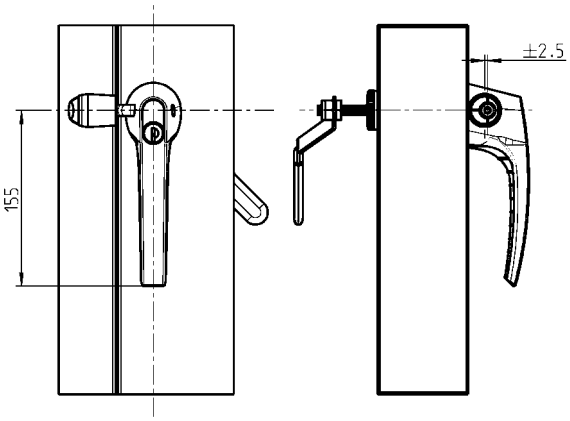

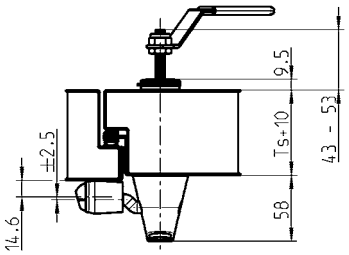

Esempio di composizione:

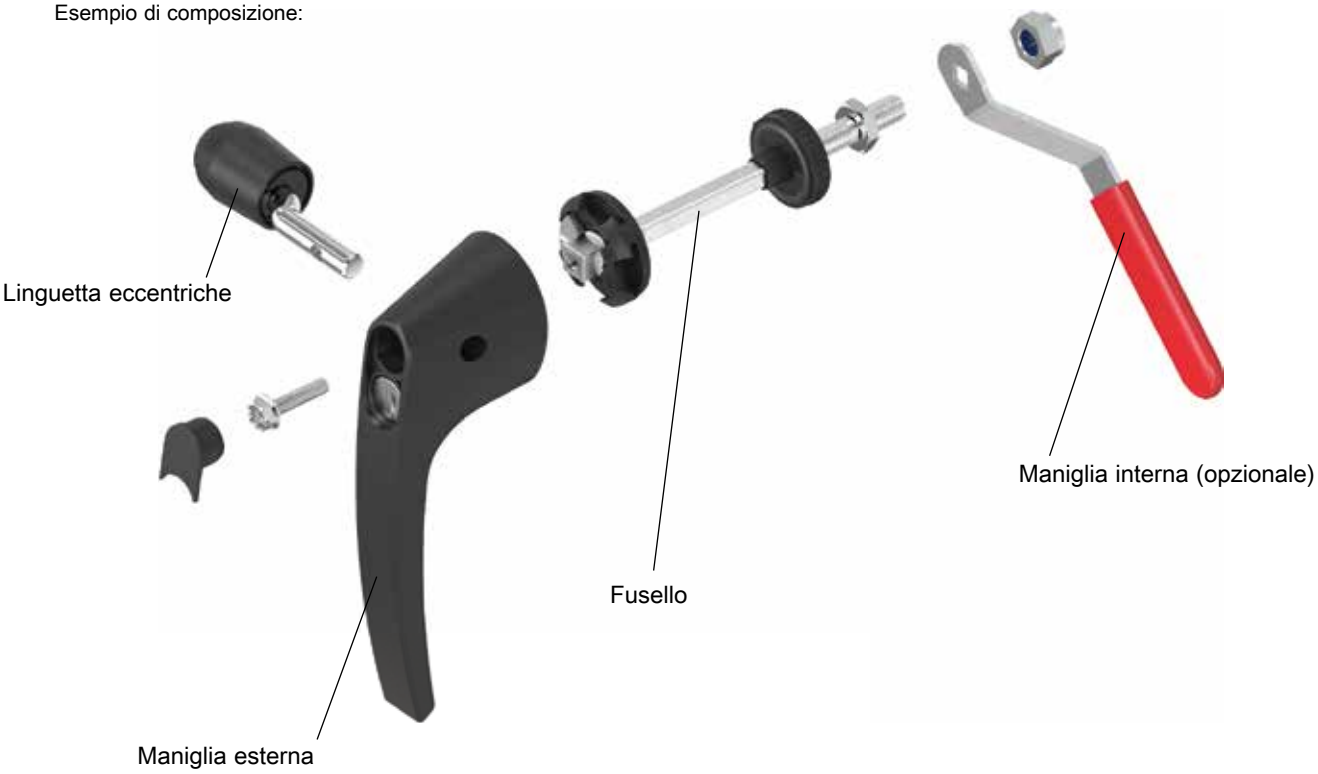

© EMKA Beschlagteile GmbH & Co. KG • 2019 • www.emka.com

Maniglia esterna (In-Swing)

PROGRAMMA 1091

Maniglia esterna per porte con apertura verso l'interno (In-Swing)

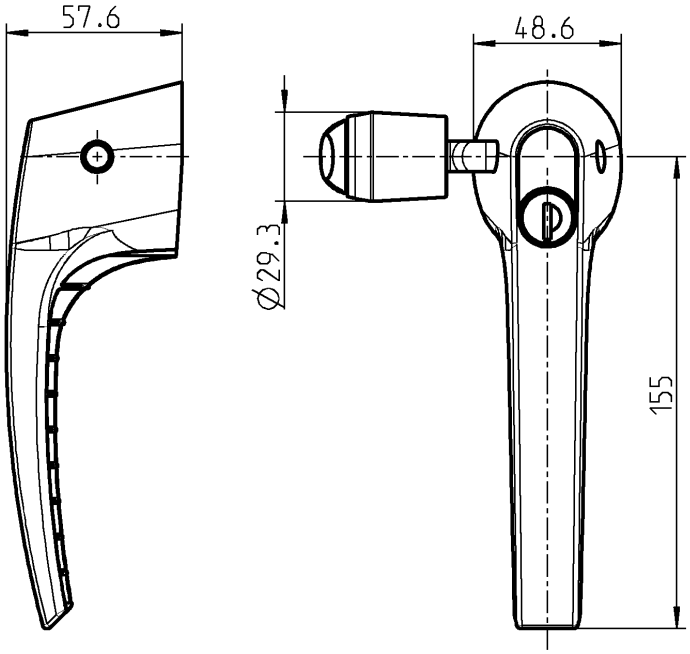

Maniglia in poliammide GF nera, snodo in acciaio inox 316, coperchio in polietilene nero, inserto in zama cromata, distanziale in ottone, con O-Ring, cilindro in zama con coperchio antipolvere in inox, vite in acciaio zincato, ogni cilindro è fornito di una chiave in acciaio speciale con impugnatura in poliammide Linguetta eccentrica, parte esterna della linguetta in POM nera, parte interna della linguetta in poliammide GF nera, perno in acciaio zincato	
Senza chiave	1091-U163
Doppia aletta 5	1091-U164
Chiave uguale EK 333	1091-U165
Chiavi diverse	a richiesta

Accessori vedi catalogo pagina:

– Panoramica T1-340
– Fusello T1-360
– Maniglia interna T1-380

© EMKA Beschlagteile GmbH & Co. KG • 2019 • www.emka.com

Fusello E1 e E2

PROGRAMMA 1091

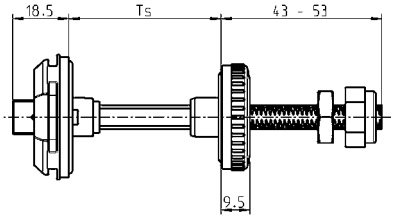

Il significato delle lettere (R / L) mostra la battuta del fusello alla porta (R=destra / L=sinistra)

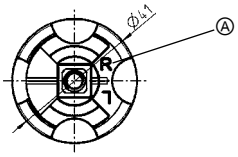

Foro (interno)

Foro per battuta destra.

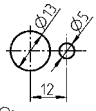

Foro per battuta sinistra.

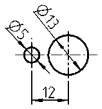

Rosetta interna ad incastro

Fusello E1 per foro piccolo: Fusello in zama zincato con battuta 90° assemblato, rosetta esterna in zama polverizzata nera, rosetta interna in poliammide GF nera, dado e dado di sicurezza in acciaio zincato, con guarnizione	
Ts = da 25 a 35 mm	1091-U158-25
Ts = da 50 a 60 mm	1091-U158-50
Ts = da 75 a 85 mm	1091-U158-75
Ts = da 100 a 110 mm	1091-U158-100

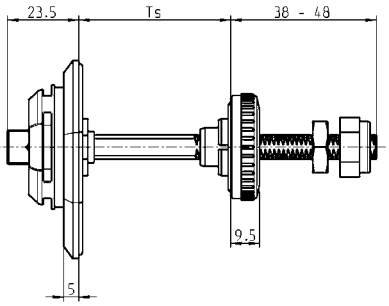

Il significato delle lettere (R / L) mostra la battuta del fusello alla porta (R=destra / L=sinistra)

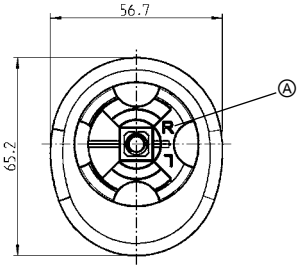

Foro (interno)

Foro per battuta destra e sinistra

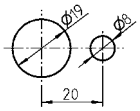

Alternativa per il foro

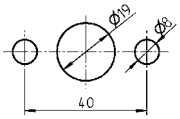

Rosetta interna ad incastro

Fusello E2 per foro grande: Fusello in zama zincato con battuta 90° assemblato, rosetta esterna in zama polverizzata nera, rosetta interna in poliammide GF nera, dado e dado di sicurezza in acciaio zincato, con guarnizione	
Ts = da 25 a 35 mm	1091-U215-25
Ts = da 50 a 60 mm	1091-U215-50
Ts = da 75 a 85 mm	1091-U215-75
Ts = da 100 a 110 mm	1091-U215-100

Accessori vedi catalogo pagina:

– Panoramica	T1-320 T1-340
– Maniglia esterna	T1-330 T1-350
– Linguetta	T1-370
– Maniglia interna	T1-380
– Blocco di sicurezza	T1-380
– Propulsore per aste	T1-390

© EMKA Beschlagteile GmbH & Co. KG • 2019 • www.emka.com

Linguetta a rotazione per interno
PROGRAMMA 1000

Linguetta a rotazione interna

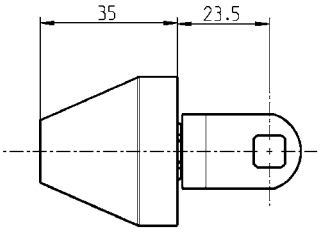

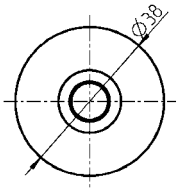

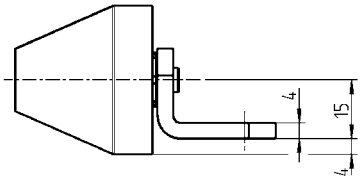

Cono in poliammide GF nera, Linguetta e fusello in acciaio zincato	
	1000-U897

Linguetta a rotazione per interno

NEW

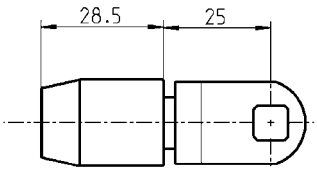

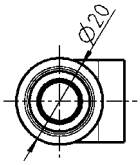

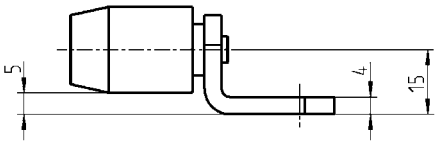

Ruota in poliammide GF nera, Linguetta e fusello in acciaio zincato	
	1000-U898

Accessori vedi catalogo pagina:

– Panoramica	T1-320
– Maniglia esterna	T1-330
– Fusello	T1-360
– Maniglia interna	T1-380
– Blocco di sicurezza	T1-380
– Propulsore per aste	T1-390

© EMKA Beschlagteile GmbH & Co. KG • 2019 • www.emka.com

Maniglia interna
Blocco di sicurezza
PROGRAMMA 1091

EMKA Beschlagteile

Maniglia interna

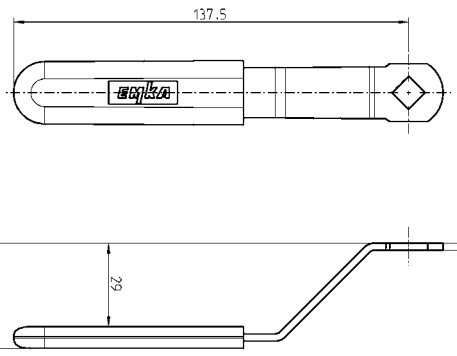

Material ISO-846 EMKA

Maniglia interna in acciaio zincato, impugnatura in poliammide GF rossa	
	1091-133

Maniglia interna

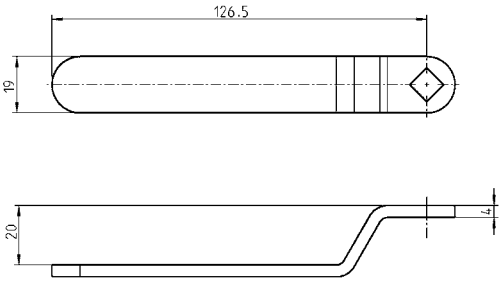

Maniglia interna in acciaio zincato	
	1000-617-20

Altre misure a richiesta

Blocco di sicurezza

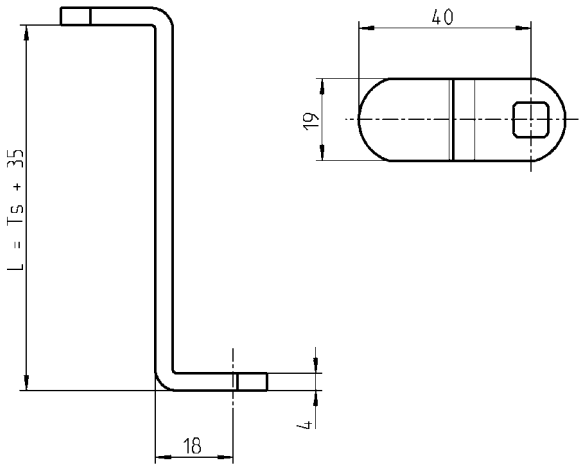

NEW

Blocco di sicurezza in acciaio zincato	
L = 60 mm	1000-579-01
L = 85 mm	1000-579-02
L = 110 mm	1000-579-03
L = 135 mm	1000-579-04

Accessori vedi catalogo pagina:

– Panoramica T1-320
T1-340
– Maniglia esterna T1-330
T1-350
– Fusello T1-360
– Linguetta T1-370
– Propulsore per aste T1-390

© EMKA Beschlagteile GmbH & Co. KG • 2019 • www.emka.com

Propulsore per aste
Coperchio a klips
PROGRAMMA 1091

EMKA Beschlagteile

Propulsore per aste per più punti di chiusura

NEW

Material ISO-846 EMKA

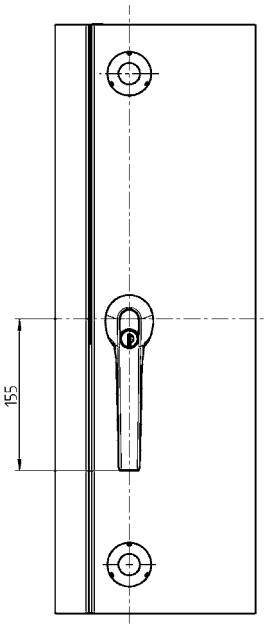

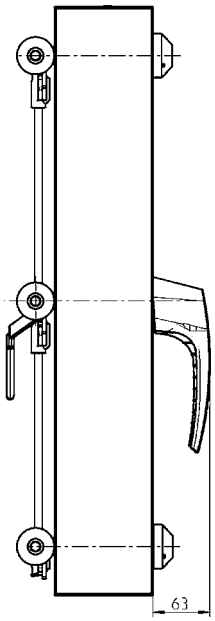

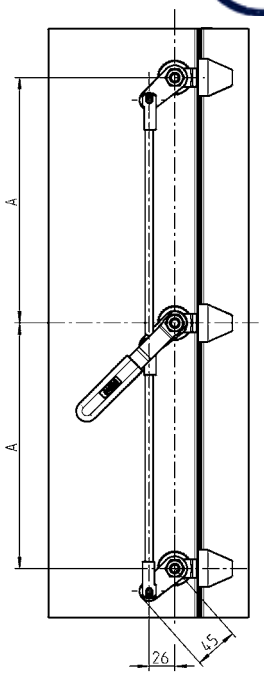

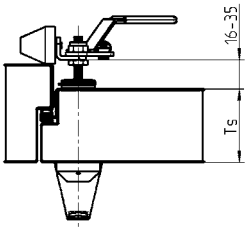

Montaggio del propulsore

1x serrature per aste in acciaio zincato, 1x propulsore in poliammide GF nera	
	a richiesta
Asta in acciaio zincato	
Misura A a scelta del cliente	a richiesta

Il coperchio può essere usato per i fuselli per la linguetta a più punti di chiusura

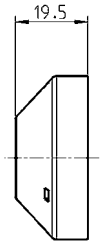

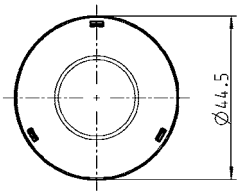

Coperchio a klips in poliammide GF nera	
	a richiesta

Accessori vedi catalogo pagina:

– Panoramica	T1-320
– Maniglia esterna	T1-330
– Fusello	T1-360
– Linguetta	T1-370
– Maniglia interna	T1-380
– Blocco di sicurezza	T1-380

© EMKA Beschlagteile GmbH & Co. KG • 2019 • www.emka.com

Sistema di apertura interna
Calotta

PROGRAMMA 5225

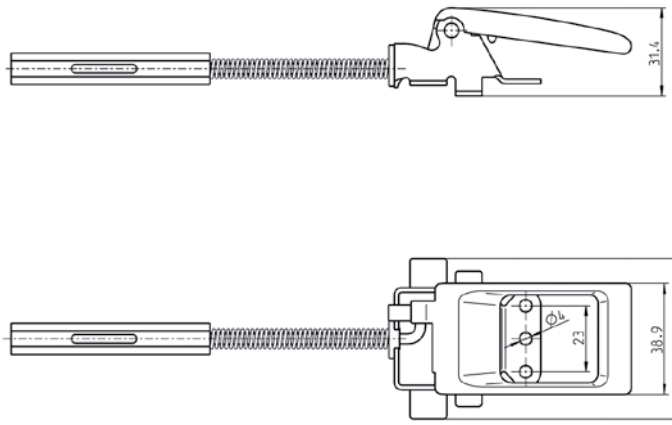

Sistema di apertura interna in ABS nera, piastra di fissaggio in acciaio zincato e cromato, con molla	
	5225-U8

Accessori vedi catalogo pagina:
– Calotta vedi sotto

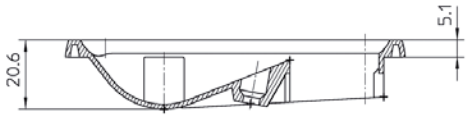

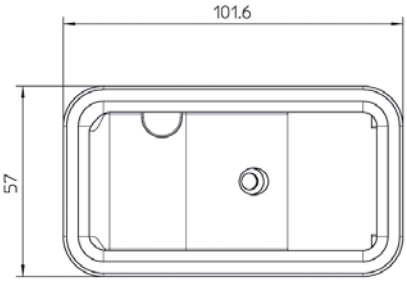

Mostrina interna per sistema di apertura con meccanica interna	
	5225-01-AA

Accessori vedi catalogo pagina:
– Sistema di apertura interna vedi sopra

© EMKA Beschlagteile GmbH & Co. KG • 2019 • www.emka.com

Chiusura a pulsante

PROGRAMMA 5225

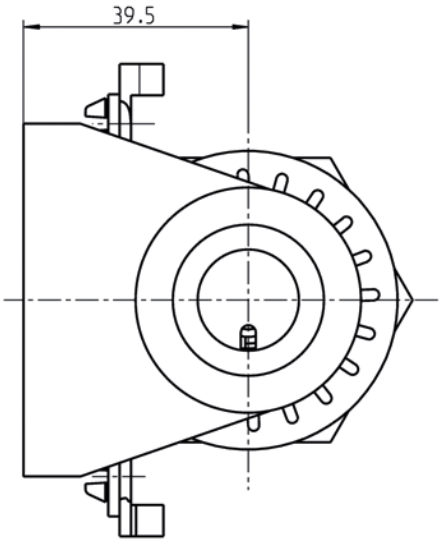

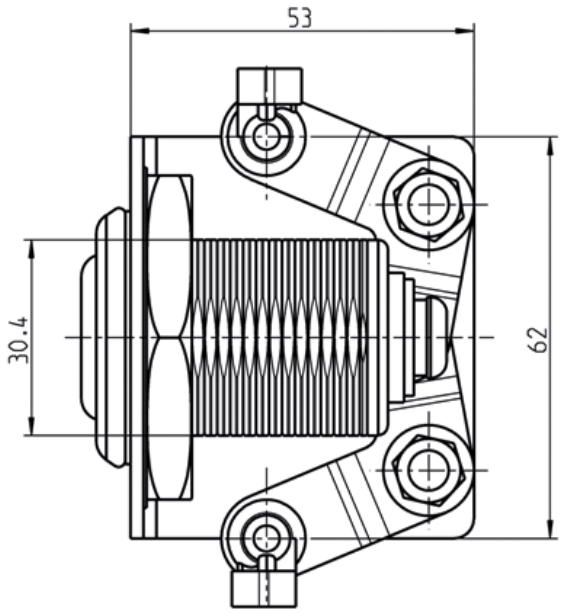

Chiusura a pulsante predisposta per cilindro in acciaio zincato e cromata, con molla	
	5225-U200

Accessori vedi catalogo pagina:
– Chiusura con aggancio girevole T1-460

© EMKA Beschlagteile GmbH & Co. KG • 2019 • www.emka.com

Maniglia esterna
PROGRAMMA 5225

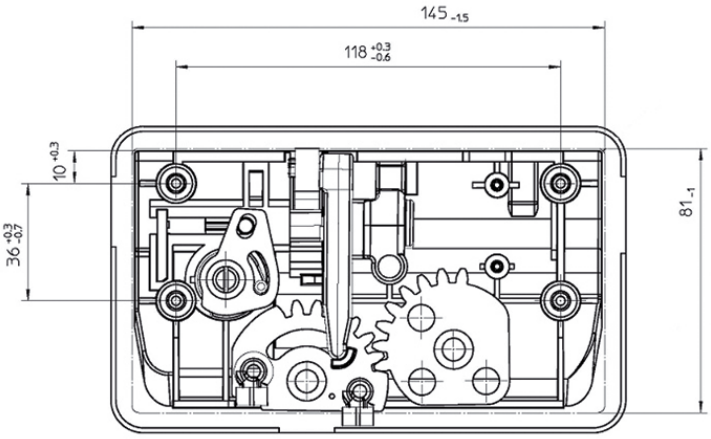

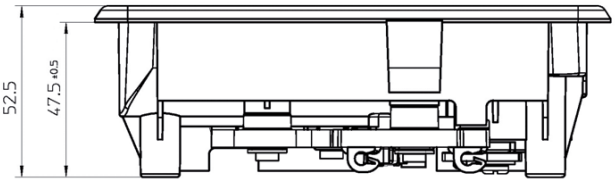

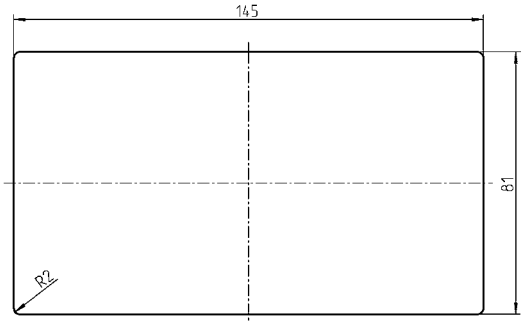

Foro

Accessori vedi catalogo pagina:
– Sistema di apertura interna T1-400
– Chiusura con aggancio girevole da T1-430
– Perno di bloccaggio a T1-450 T1-470

Maniglia esterna in ABS nera, vite in acciaio zincato, con guarnizione e molla	
Apertura manuale	5225-U100

© EMKA Beschlagteile GmbH & Co. KG • 2019 • www.emka.com

Chiusura con aggancio girevole
Chiusura con aggancio girevole di sicurezza
PROGRAMMA 5225

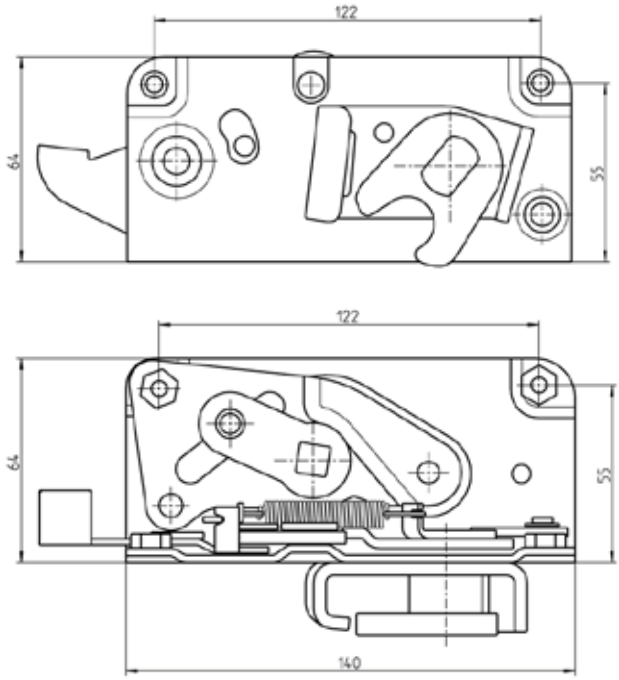

Per chiusura e apertura interna

Chiusura con aggancio girevole in acciaio zincato, con molla	
Immagine speculare a destra	5225-U13
Sinistra, come evidenziato	5225-U14

Accessori vedi catalogo pagina:
– Perno di bloccaggio T1-470

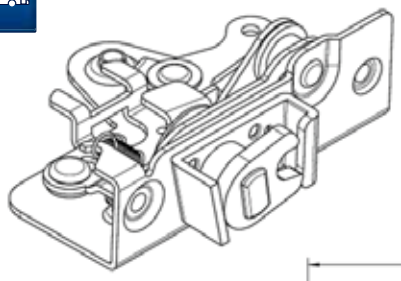

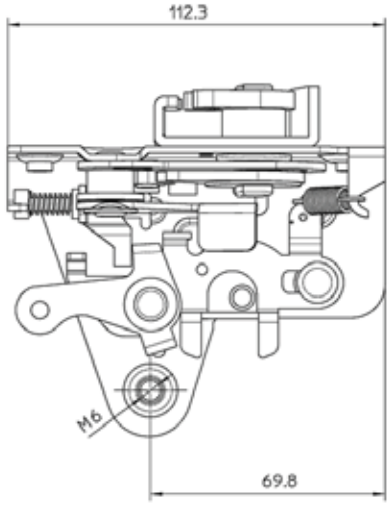

Per chiusura e apertura interna

Chiusura con aggancio girevole di sicurezza in acciaio zincato e cromato, con molla	
Immagine speculare a destra	5225-U21
Sinistra, come evidenziato	5225-U22

Accessori vedi catalogo pagina:
– Perno di bloccaggio T1-470

© EMKA Beschlagteile GmbH & Co. KG • 2019 • www.emka.com

Chiusura con aggancio girevole di sicurezza

PROGRAMMA 5225

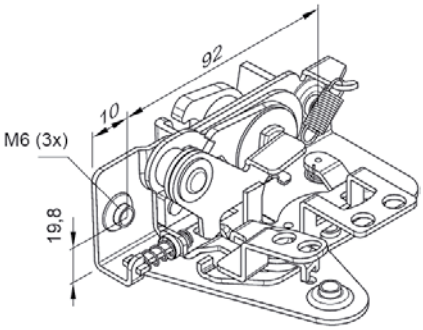

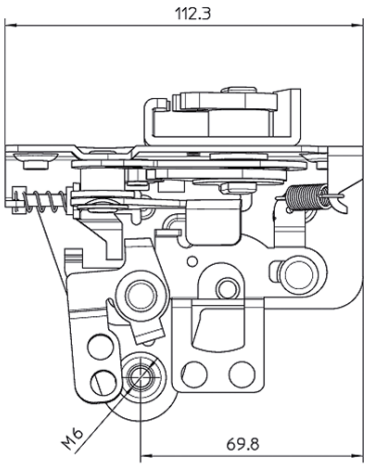

Per chiusura e apertura interna

Chiusura con aggancio girevole di sicurezza in acciaio zincato e cromato, con molla	
Immagine speculare a destra	5225-U23
Sinistra, come evidenziato	5225-U24

Accessori vedi catalogo pagina:
– Perno di bloccaggio T1-470
– Chiusura a pulsante T1-410

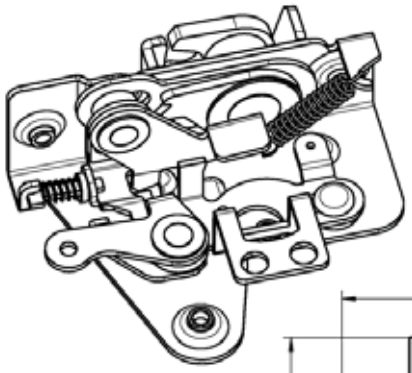

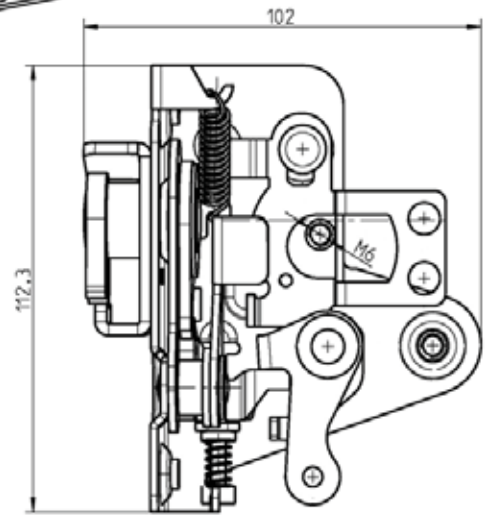

Per chiusura e apertura interna

Chiusura con aggancio girevole di sicurezza in acciaio zincato e cromato, con molla	
Immagine speculare a destra	a richiesta
Sinistra, come evidenziato	a richiesta

Accessori vedi catalogo pagina:
– Perno di bloccaggio T1-470

© EMKA Beschlagteile GmbH & Co. KG • 2019 • www.emka.com

Chiusura con aggancio girevole di sicurezza
Chiusura sganciabile

PROGRAMMA 5225

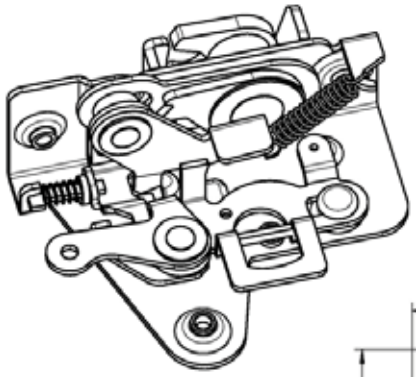

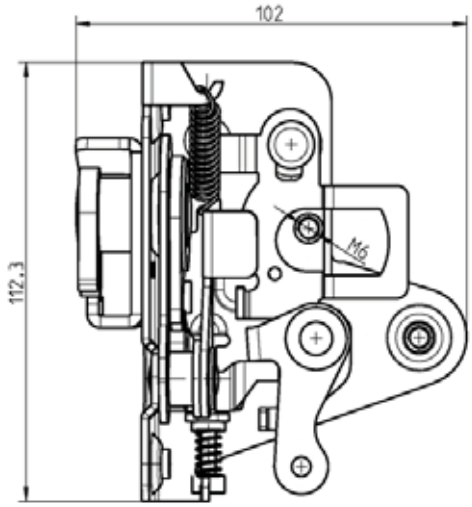

Per chiusura e apertura interna

Chiusura con aggancio girevole di sicurezza in acciaio zincato e cromato, con molla	
Immagine speculare a destra	a richiesta
Sinistra, come evidenziato	a richiesta

Accessori vedi catalogo pagina:
– Perno di bloccaggio T1-470

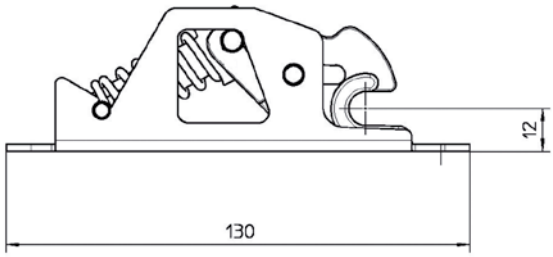

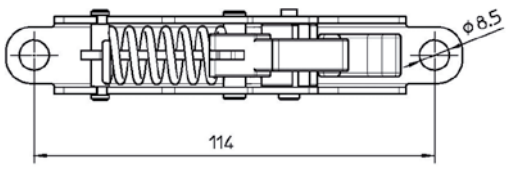

Forza di apertura: 90N ± 12N
Forza di chiusura: 70N ± 10N

Chiusura sganciabile in acciaio inox	
	5225-U31

© EMKA Beschlagteile GmbH & Co. KG • 2019 • www.emka.com

Chiusura con aggancio girevole

PROGRAMMA 5225

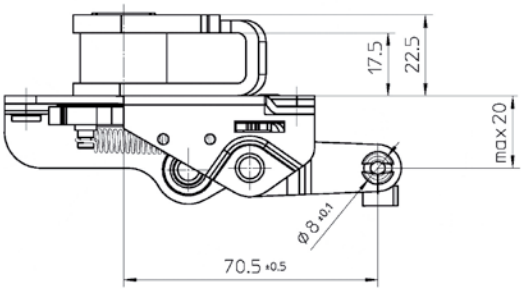

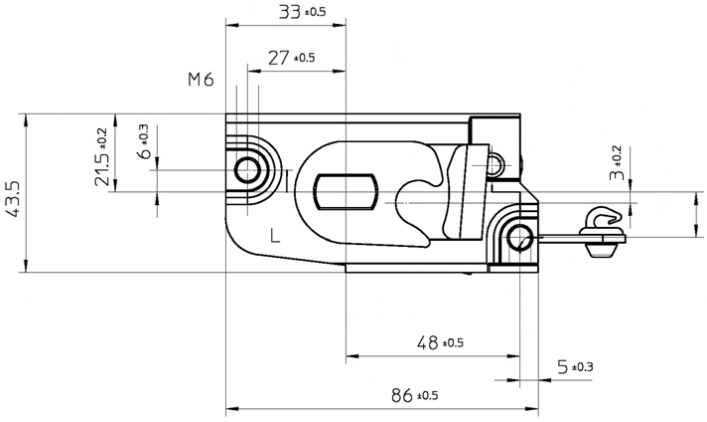

Chiusura con aggancio girevole in acciaio zincato, con molla	
Immagine speculare a destra	5225-U9
Sinistra, come evidenziato	5225-U10
Chiusura con aggancio girevole in acciaio zincato e nichelato (480 ore test nebbia salina), con molla	
Immagine speculare a destra	5225-U9-01
Sinistra, come evidenziato	5225-U10-01

Accessori vedi catalogo pagina:

– Perno di bloccaggio T1-470
– Chiusura a pulsante T1-410

© EMKA Beschlagteile GmbH & Co. KG • 2019 • www.emka.com

Perno di bloccaggio
PROGRAMMA 5225

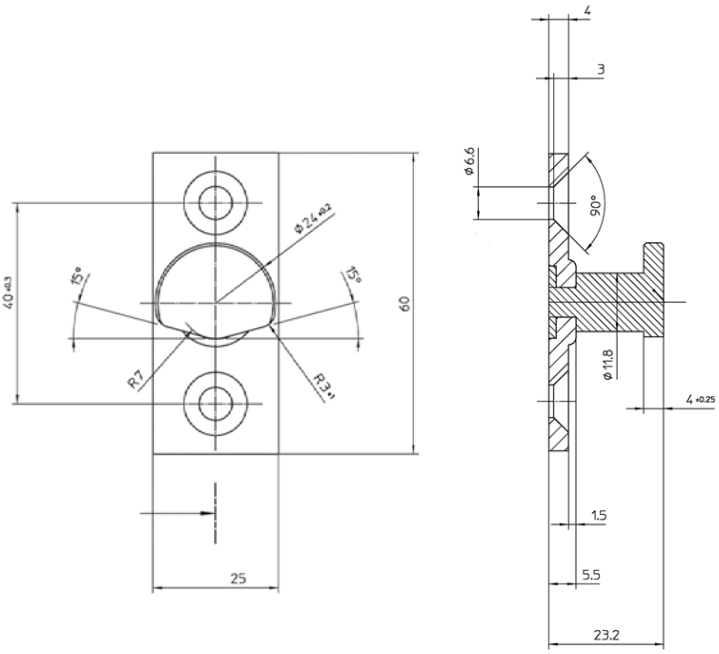

Perno di bloccaggio per aggancio girevole tipo 1 con piastra zincato	
Destra e sinistra	5225-U25
Perno di bloccaggio per aggancio girevole tipo 1 con piastra in acciaio zincato e nichelato (480 ore test nebbia salina)	
Destra e sinistra	5225-U25-01

Accessori vedi catalogo pagina:
– Chiusura con aggancio girevole da T1-430 a T1-450

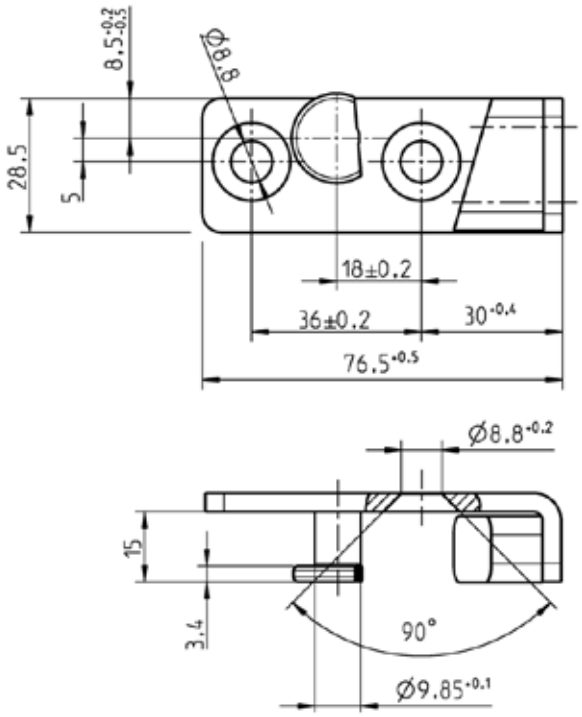

Perno di bloccaggio per aggancio girevole tipo 2 con piastra zincato	
Destra	5225-U27
Sinistra	5225-U28

Accessori vedi catalogo pagina:
– Chiusura con aggancio girevole da T1-430 a T1-450

© EMKA Beschlagteile GmbH & Co. KG • 2019 • www.emka.com

Sistema di chiusura a 2 elementi di bloccaggio

PROGRAMMA 2004

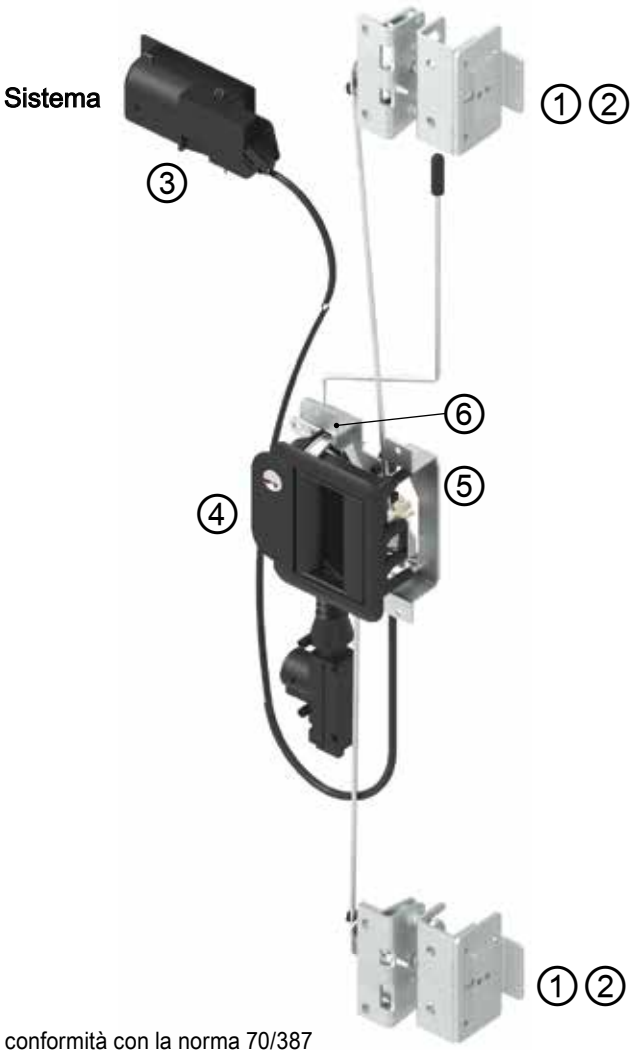

① Serratura girevole
② Incontro
③ Maniglia interna
④ Maniglia esterna
⑤ Ponte per fissaggio
⑥ Ponte per chiusura

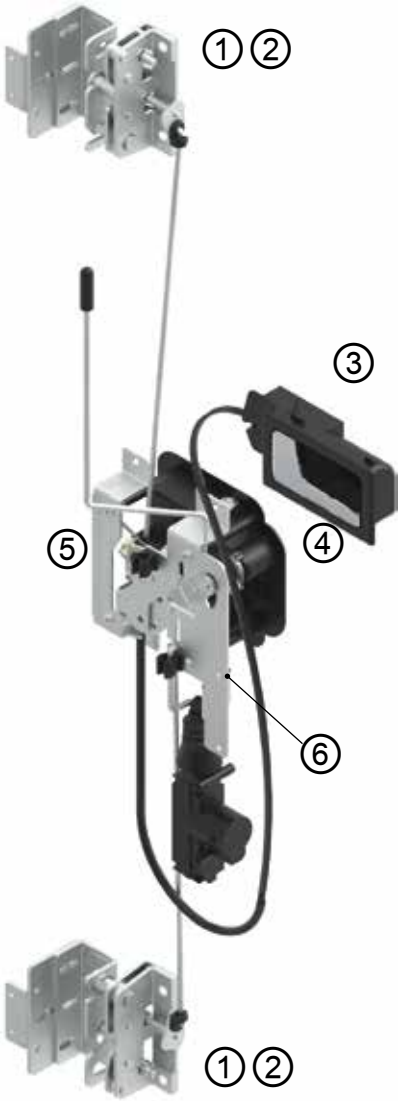

Sistemi di chiusura

Tecnologia

- M1 sistema di bloccaggio testato , in conformità con la norma 70/387
- Serratura girevole con doppio posizionamento, e doppia sicurezza!
- Automotive uso indoor, GD-Zn, e finiture cromate lucide, può essere posizionato ovunque
- Maniglia di sicurezza predisposta per cilindro antitrapano
- Maniglia esterna predisposta per inserimento cilindro plug
- Apertura d'emergenza dall'interno

Operazione

- Maniglie con presa ergonomica
- Maniglia a chiusura soft
- Si chiude con poca pressione, senza rumore
- Con chiusura centralizzata, comodo e sicuro

Variante

- Colori secondo i vostri desideri
- Disponibile anche come M1 sistema di bloccaggio con una chiusura a rotazione
- Maniglia interna con superficie alu opaca galvanizzata
- Predisposto per cilindro plug, compatibile con il cilindro plug sistema 3
- A richiesta con attuatore per la chiusura centralizzata
- Cavo acciaio ritorto (Bowden) e aste tonde Ø4 disponibili a richiesta

© EMKA Beschlagteile GmbH & Co. KG • 2019 • www.emka.com

Sistema di chiusura a 2 elementi di bloccaggio

PROGRAMMA 2004, 5177

Elemento di bloccaggio

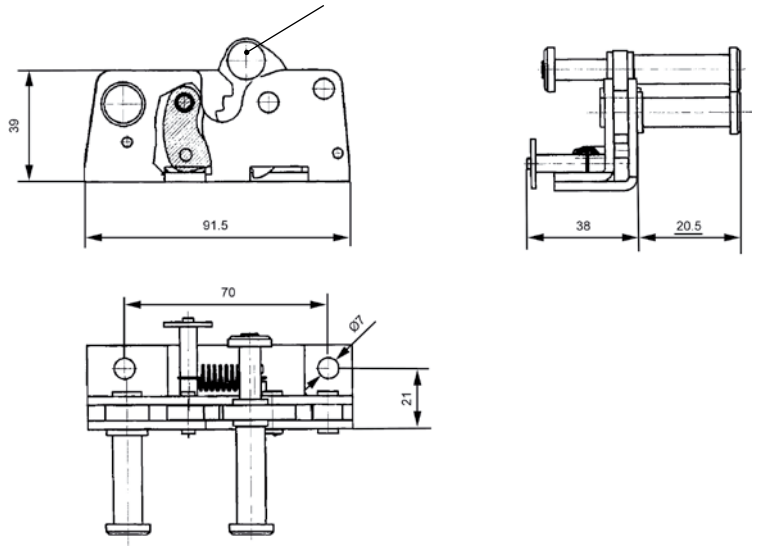

①

②

① Serratura girevole in acciaio zincato, con molla	
Destra, come evidenziato	2004-B8036
Immagine speculare a sinistra	2004-B8031
② Incontro in acciaio zincato	
Destra, come evidenziato	2004-B8034
Immagine speculare a sinistra	2004-B8027
Materiale di fissaggio in poliammide nera	
	2004-5060-783

Accessori vedi catalogo pagina:

– Maniglia interna	vedi sotto
– Maniglia esterna	T1-520
– Ponte per fissaggio	T1-520
– Ponte per chiusura	T1-520

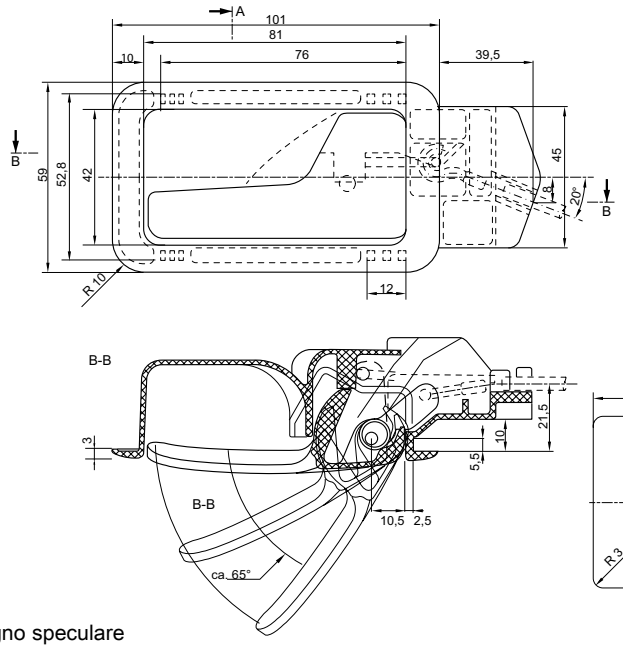

Disegno speculare

Foro

③

Nota:
Il foro deve essere adatto alla applicazione

A richiesta
– Altri colori a richiesta

Maniglia interna in poliammide GF nera, impugnatura in zama cromata opaca, con molla	
Sinistra	5177-U201-AA
Cavo acciaio ritorto (Bowden)	
	2004-8001-00

Accessori vedi catalogo pagina:

– Serratura girevole	Vedi sopra
– Incontro	Vedi sopra
– Maniglia esterna	T1-520
– Ponte per fissaggio	T1-520
– Ponte per chiusura	T1-520

© EMKA Beschlagteile GmbH & Co. KG • 2019 • www.emka.com

Sistema di chiusura a 2 elementi di bloccaggio

PROGRAMMA 2004, 5177

EMKA Beschlagteile

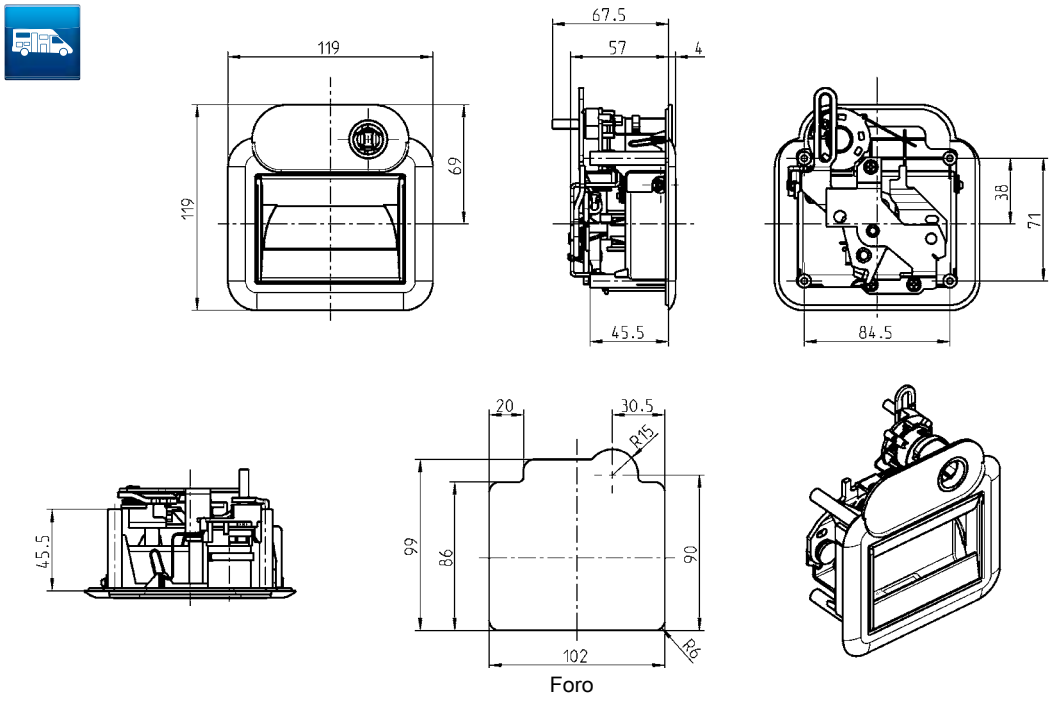

Maniglia esterna in poliammide nera, fusello in acciaio zincato, maniglia in zama zincato, con molla	
Destra e sinistra	2004-B8811
Cilindro plug Sistema 3 in zama cromata con copriforo in acciaio inox, con 2 chiavi	
Chiave uguale 8888	9850-U100
Chiavi diverse	9850-U101
Perno di pressione in acciaio zincato	
	2006-5113-PC
Coperchio a klips in poliammide nera	
	2004-4000-AA

Nota:
Il foro deve essere adatto alla applicazione

Accessori vedi catalogo pagina:

– Serratura girevole	T1-510
– Incontro	T1-510
– Maniglia interna	T1-510
– Ponte per fissaggio	vedi sotto
– Ponte per chiusura	vedi sotto

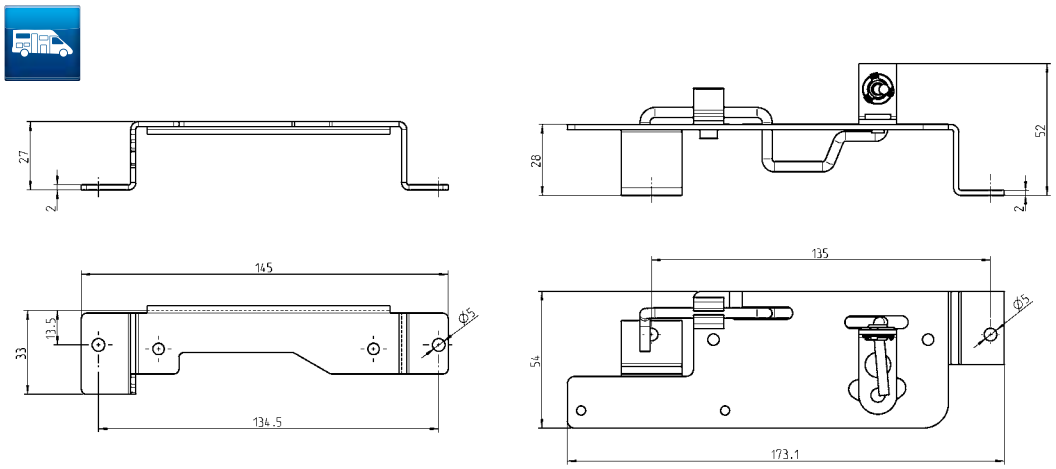

⑤ Ponte per fissaggio in acciaio zincato	
	9822-5014-JF
⑥ Ponte per chiusura in acciaio zincato, con asta del motore in acciaio inox 304, leva in acciaio Microcor argento, supporto asta e cuscinetto in plastica	
	2004-B8825
Supporto asta in poliammide nera	
	2004-4001-AA

Accessori vedi catalogo pagina:

– Serratura girevole	T1-510
– Incontro	T1-510
– Maniglia interna	T1-510
– Maniglia esterna	Vedi sopra

© EMKA Beschlagteile GmbH & Co. KG • 2019 • www.emka.com

Serratura interna
Maniglia esterna
PROGRAMMA 5271

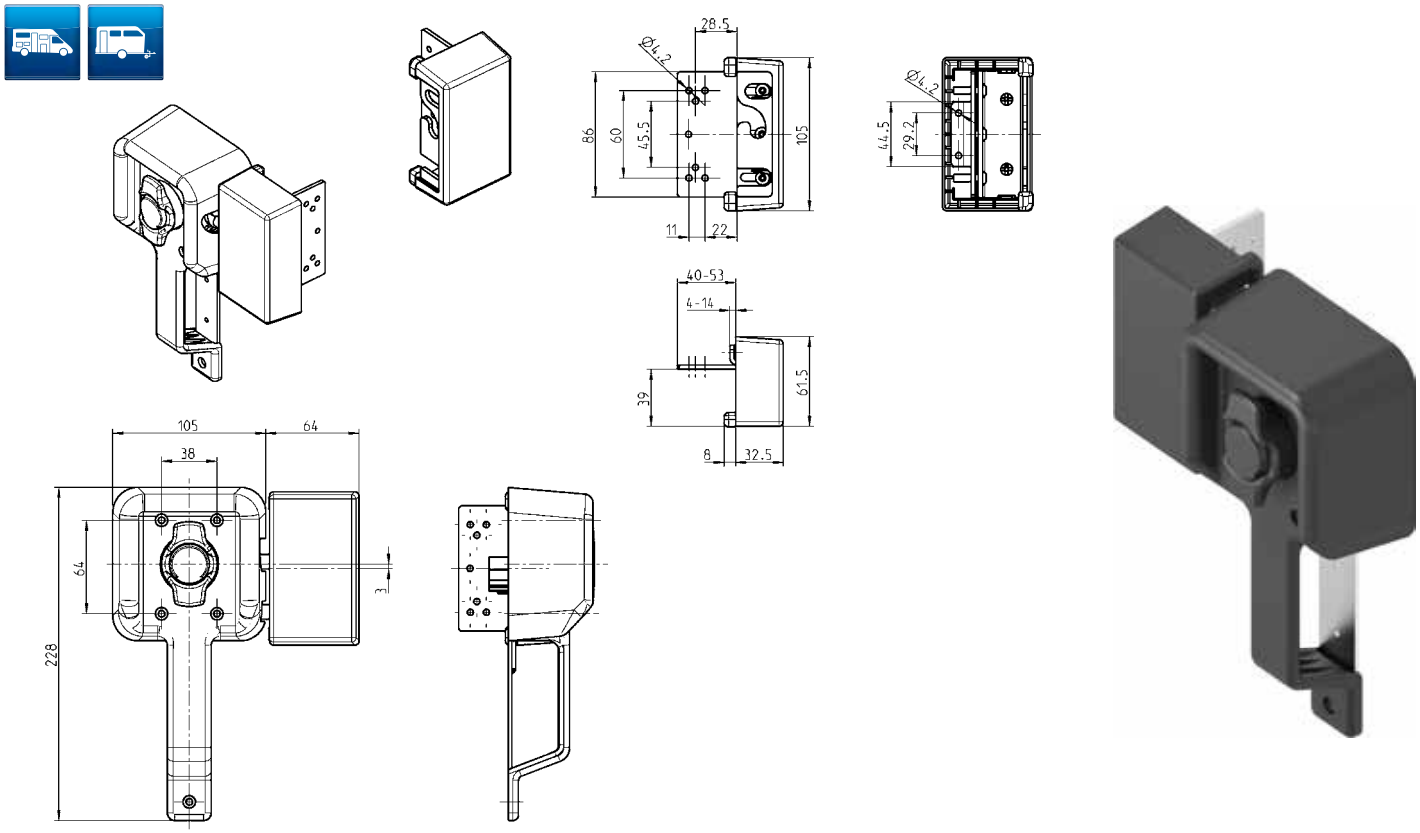

Serratura interna in poliammide nera, scatola della serratura e perni di chiusura in acciaio zincato, coperchio in poliammide nera con molla	
Spessore porta = 30, destra	9400-U218-AA
Spessore porta = 30, sinistra	9400-U219-AA

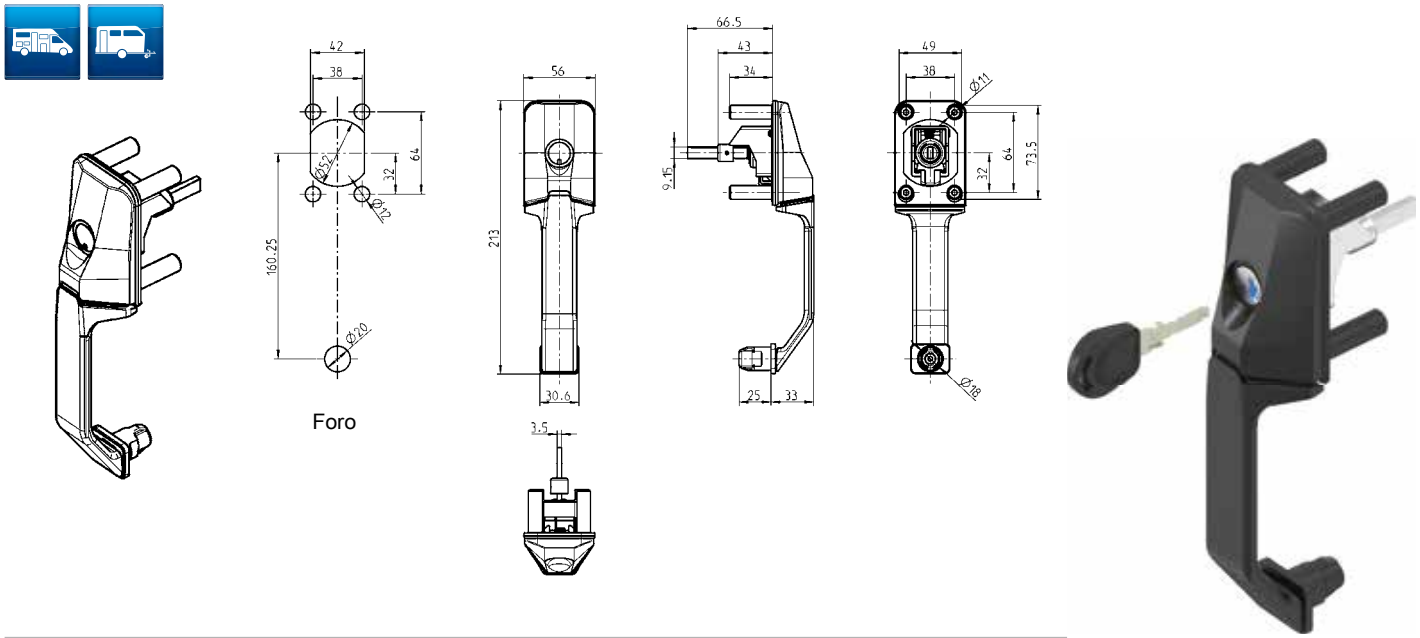

Maniglia esterna per cilindro plug in poliammide nera, leva, coperchio e cuscinetto in polioximetilene POM, bussola in zama zincato, perno in zama cromata, con guarnizione e molla	
Destra	5271-U600-AA
Sinistra	5271-U601-AA
Cilindro plug Sistema 3 in zama cromata con copriforo in acciaio inox, con 2 chiavi	
Chiave uguale 8888	9850-U100
Chiavi diverse	9850-U101

© EMKA Beschlagteile GmbH & Co. KG • 2019 • www.emka.com

Serratura interna

PROGRAMMA 5064

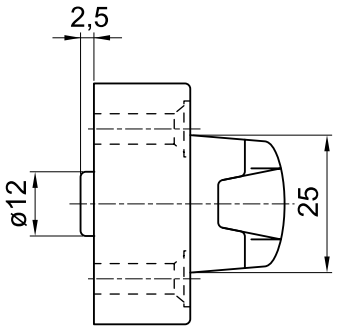

- Con maniglia interna e chiusura di bloccaggio

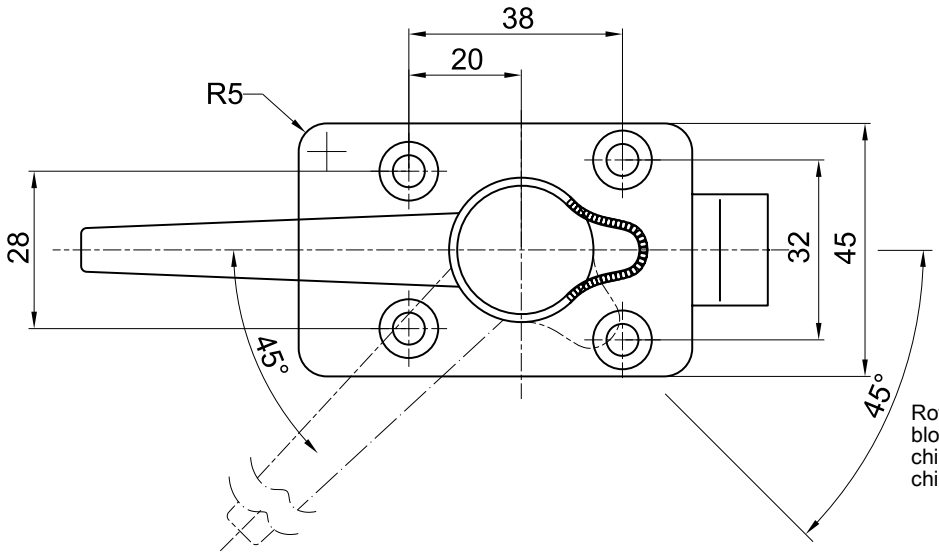

Rotazione della chiusura di bloccaggio, per apertura, chiusura o blocco in fase chiusa della maniglia interna

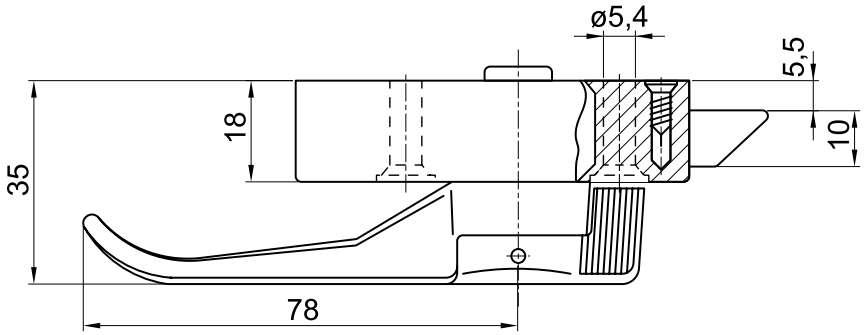

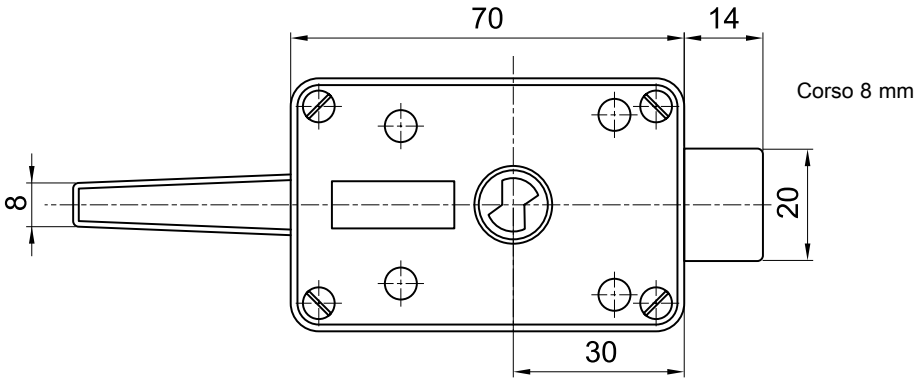

Corso 8 mm

Chiusura interna in zama cromata, maniglia interna in alluminio lucido e chiusura di bloccaggio in plastica	
	5064-U647-IK

© EMKA Beschlagteile GmbH & Co. KG • 2019 • www.emka.com

Serratura interna

PROGRAMMA 5131, 9301

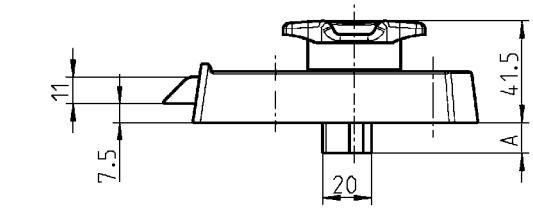

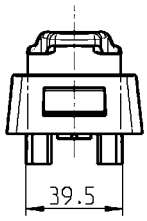

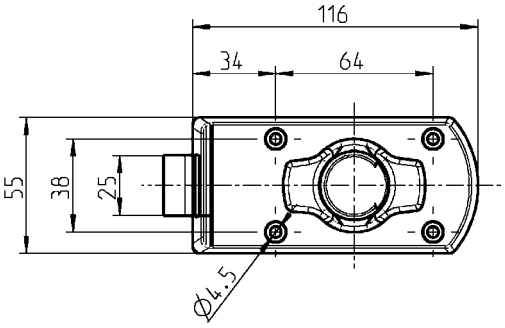

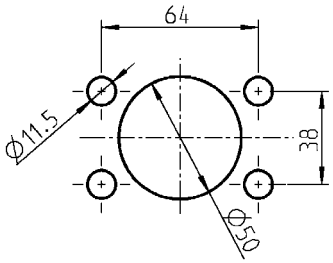

Foro

- Disponibile in vari colori
- Riscontro per bloccaggio da ordinare separatamente
- Per applicazione sia destra che sinistra

Chiusura interna in poliammide, sfera in acciaio inox, rondella e viti in acciaio zincato, con molla			
per maniglia esterna (1) o (2)	**A**	**Sinistra**	**Destra**
Spessore porta = 31 - 35, per (2)	6,5	9301-U803-AA	9301-U802-AA
Spessore porta = 32 - 36, per (1)	12,5	9301-U813-AA	9301-U812-AA
Spessore porta = 35 - 39, per (2)	10,5	9301-U805-AA	9301-U804-AA
Spessore porta = 39 - 43, per (2)	14,5	9301-U815-AA	9301-U810-AA

Accessori vedi catalogo pagina:

– Maniglia esterna (1) T1-530
– Maniglia esterna (2) T1-560
– Piastra T1-570
– Piastra posteriore T1-570

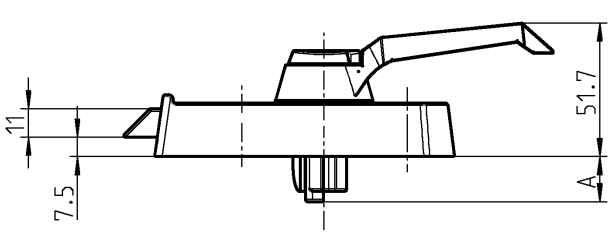

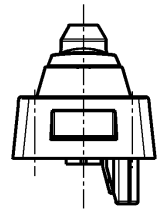

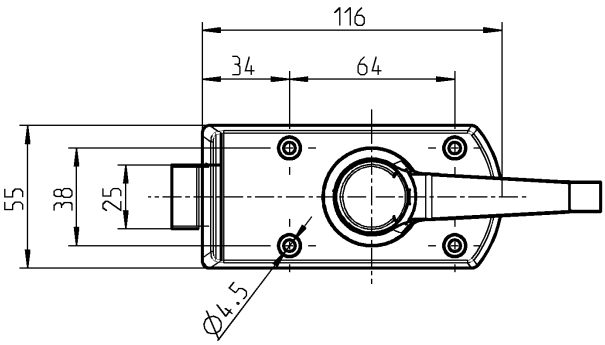

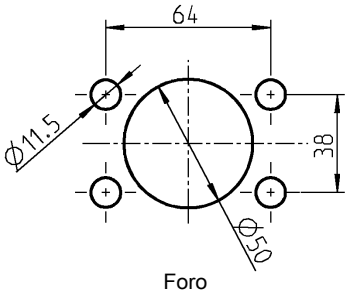

Foro

- Disponibile in vari colori
- Riscontro per bloccaggio da ordinare separatamente
- Per applicazione sia destra che sinistra

Chiusura interna in poliammide GF nera, maniglia in materiale a scelta, perni e piastra in POM, sfera in acciaio inox, rondella e viti in acciaio zincato, con guarnizione e molla			
	A	**Sinistra**	**Destra**
Spessore porta = 24 - 29; maniglia in poliammide nera	3,5	5131-U659-AA	5131-U649-AA

Accessori vedi catalogo pagina:

– Maniglia esterna T1-560
– Piastra T1-570
– Piastra posteriore T1-570

© EMKA Beschlagteile GmbH & Co. KG • 2019 • www.emka.com

Maniglia esterna

PROGRAMMA 9301, 5131

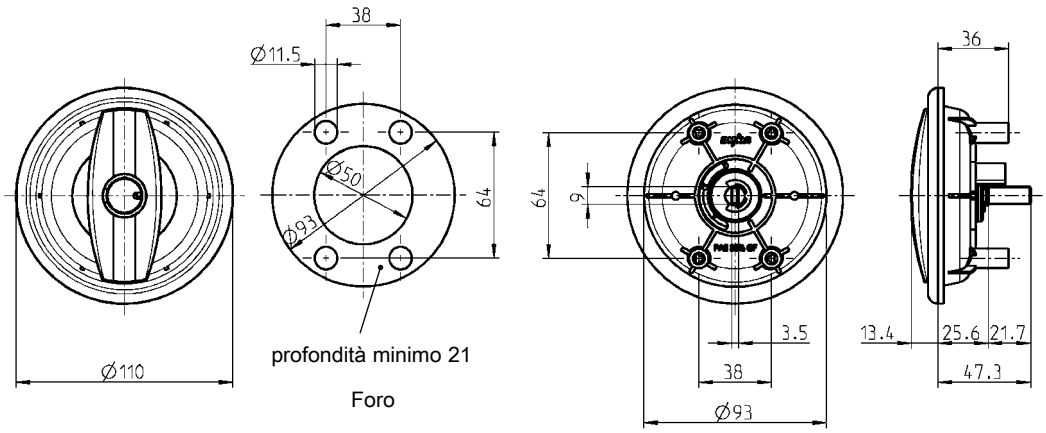

Maniglia esterna in poliammide GF nera, boccola in zama zincato, perno in zama cromato, con guarnizione e molla	
Destra	9301-U500-AA
Sinistra	9301-U501-AA
Cilindro plug Sistema 3 in zama cromata con copriforo in acciaio inox, con 2 chiavi	
Chiave uguale 8888	9850-U100
Chiavi diverse	9850-U101

Accessori vedi catalogo pagina:
– Serratura interna T1-550

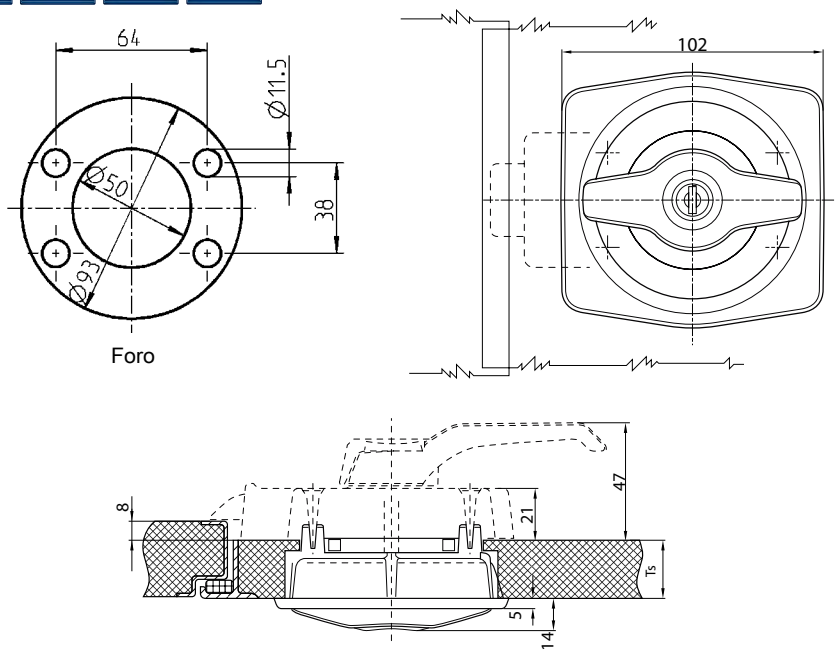

- Disponibile con chiusura GX
- Composto da chiusura interna e maniglia esterna
- Ts = Spessore porta

Maniglia esterna in poliammide GF nera, sfera in inox, cilindro in zama cromata con due chiavi, rondella e viti in acciaio zincato, con molla		
	Sinistra	**Destra**
Spessore porta = 24 - 29	5131-U606-AA	5131-U638-AA
Spessore porta = 32 - 36	a richiesta	5131-U644-AA
Spessore porta = 36 - 40	a richiesta	5131-U758-AA

Accessori vedi catalogo pagina:
– Serratura interna T1-550

© EMKA Beschlagteile GmbH & Co. KG • 2019 • www.emka.com

Piastra di fissaggio
Piastra posteriore
PROGRAMMA 5131

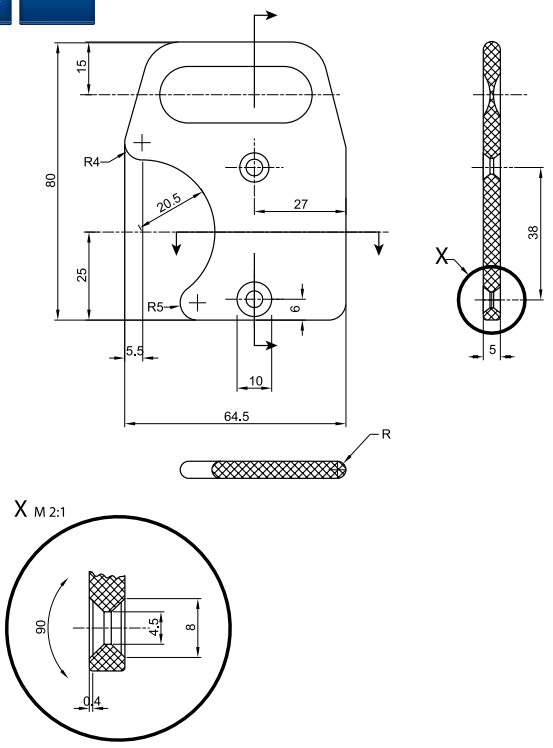

- Per chiusure interna
- Interasse fori 38 mm

A richiesta
– Altri colori a richiesta

Piastra di fissaggio in poliammide nera	
	5131-4064-AA

Accessori vedi catalogo pagina:
– Serratura interna T1-550

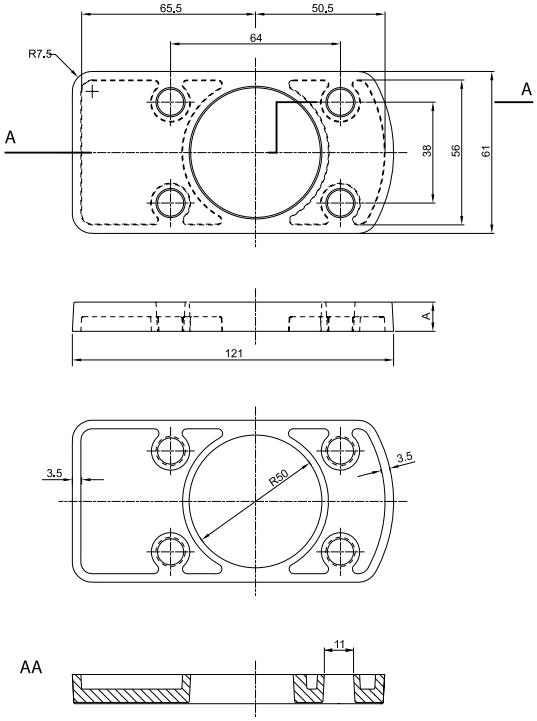

A richiesta
– Altri colori a richiesta

Piastra posteriore in polistirolo nero	
A = 2 mm	5131-4000-AA
A = 4 mm	5131-4001-AA

Accessori vedi catalogo pagina:
– Serratura interna T1-550

© EMKA Beschlagteile GmbH & Co. KG • 2019 • www.emka.com

ePUSH-Lock
Chiusura a pressione elettromeccanico
PROGRAMMA 3000

GERMAN INNOVATION AWARD '19 WINNER

La chiusura a pressione elettromeccanica ePush-Lock viene utilizzata in varie applicazioni come chiusura esternamente invisibile.

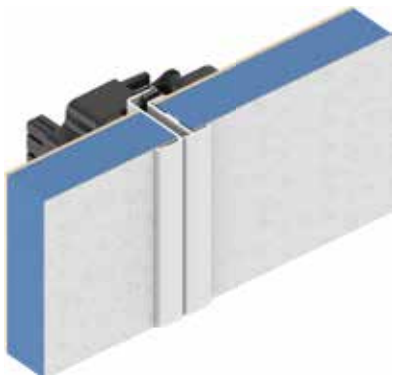

Chiuso e invisibile dall'esterno

NEW

Chiuso

Apertura

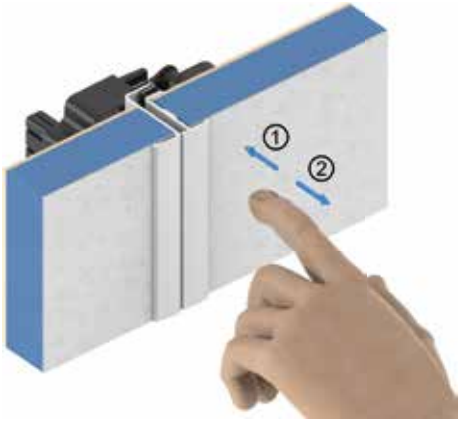

Apertura a spinta

Aperto

Chiusura

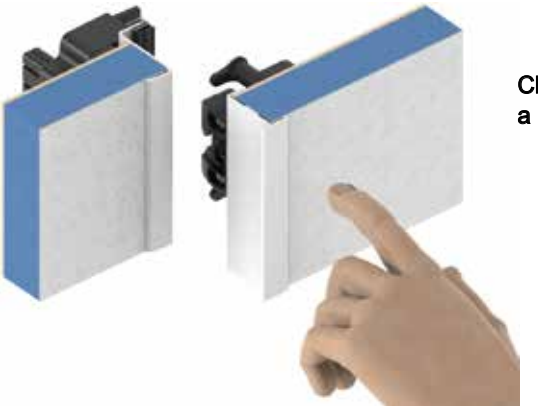

Chiudendo a spinta

Chiuso

Esempio:

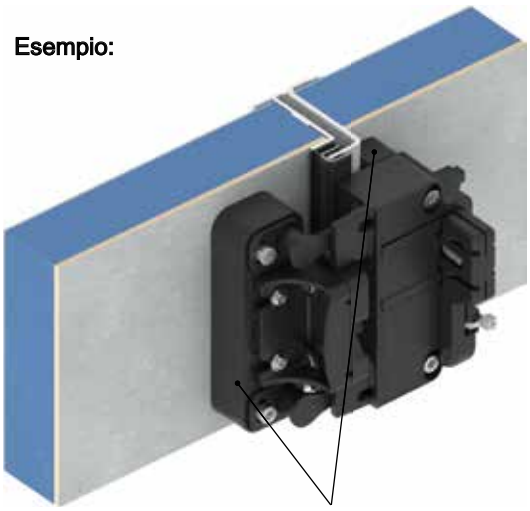

Distanziale

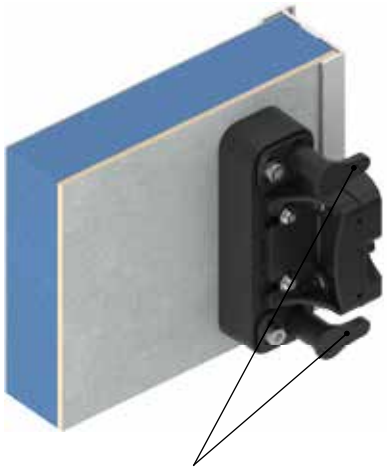

Espulsore

Coperchio per cavi

© EMKA Beschlagteile GmbH & Co. KG • 2019 • www.emka.com

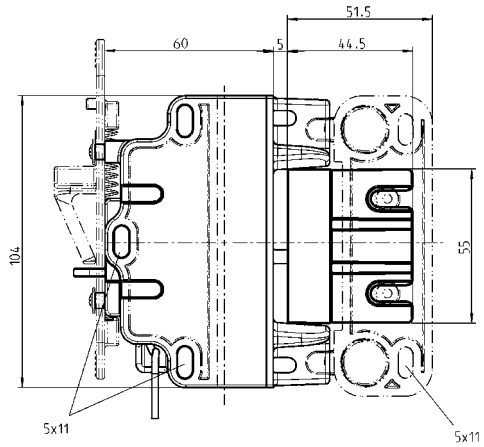

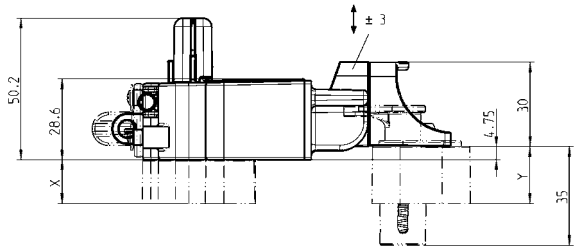

Caratteristiche

- Range di tensione di alimentazione maggiore da 9 ... a 32 V DC, 200mA
- Uscita digitale mass. 26V, 30mA
- Open collector uscita per il monitoraggio per lo stato della porta
- In caso di assenza di alimentazione è possibile apertura tramite cavo acciaio ritorto (Bowden)

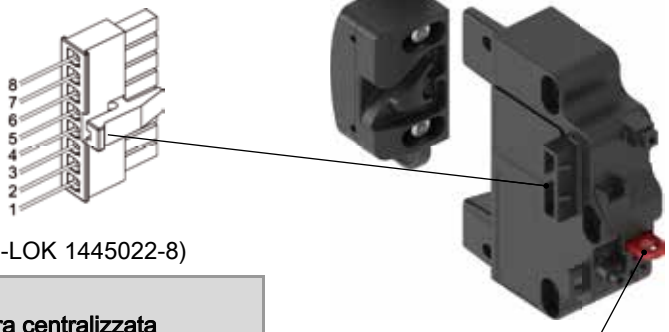

Apertura emergenza

Istruzioni di collegamento per versione (Connettore: Micro MATE-N-LOK 1445022-8)

PIN	Interruttore, chiusura centralizzata + permanente alimentazione (Livello di tensione uguale)	Chiusura centralizzata
1	Bloccare	Bloccare, pos. 1
2	Sganciare	Sganciare, pos.1
3	—	—
4	V +	—
5	V -	V -
6	—	—
7	Stato del blocco	Stato del blocco
8	Stato della porta	Stato della porta

Supporto per apertura emergenza

ePUSH-Lock **Scatola, supporto serratura, coperchio e rondella in poliammide GF nero, perno di bloccaggio in acciaio inox 303, occhiello di apertura emergenza in poliammide GF rosso, molla in acciaio inox 301, viti in acciaio zincato, istruzioni di installazione e funzionamento**	
Chiusura con apertura emergenza per chiusura centralizzata	3000-U600-01
Chiusura con apertura emergenza per interruttore	3000-U600-02
Chiusura con apertura emergenza per chiusura centralizzata e supporto per apertura emergenza	3000-U600-03
Chiusura con apertura emergenza per interruttore e supporto per apertura emergenza	3000-U600-04
Chiusura per uso manuale	3000-U600-05
Espulsore **scatola in poliammide GF nera, punterie in POM nera, molla in acciaio inox 301**	
	3000-U600
Coperchio per cavi in poliammide GF nera	
	3000-112-10AA
Distanziale per la chiusura e per il Espulsore in poliammide GF nera	
Misure X e Y a scelta del cliente, X = 13 - 32,25 , Y = 4,75 - 40	a richiesta
Cavo di collegamento 2m con connettore e con estremità libere del cavo	
	3000-111

Note,
versione speculare della chiusura a richiesta

© EMKA Beschlagteile GmbH & Co. KG • 2019 • www.emka.com

eCam
Chiusura elettromeccanica per linguetta

GERMAN INNOVATION AWARD '19 WINNER

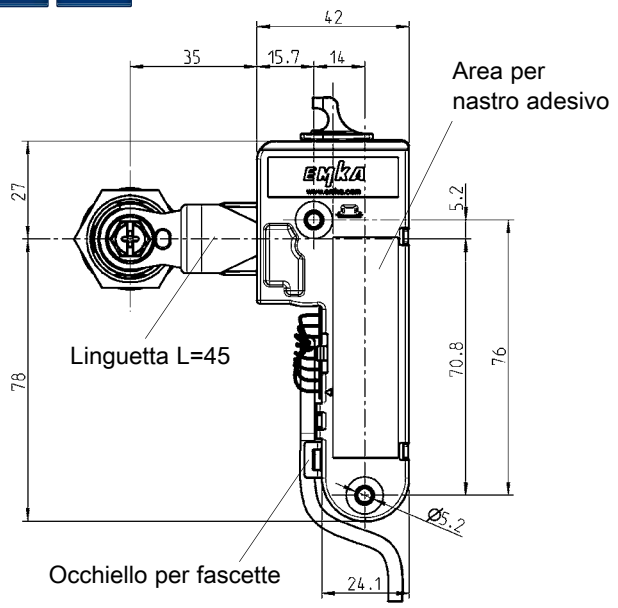

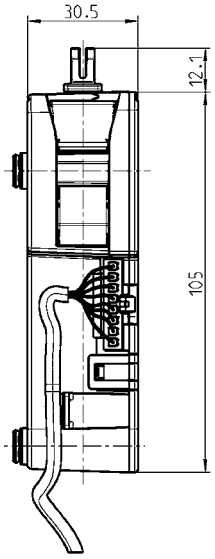

NEW

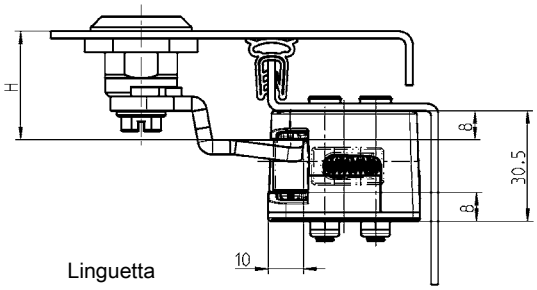

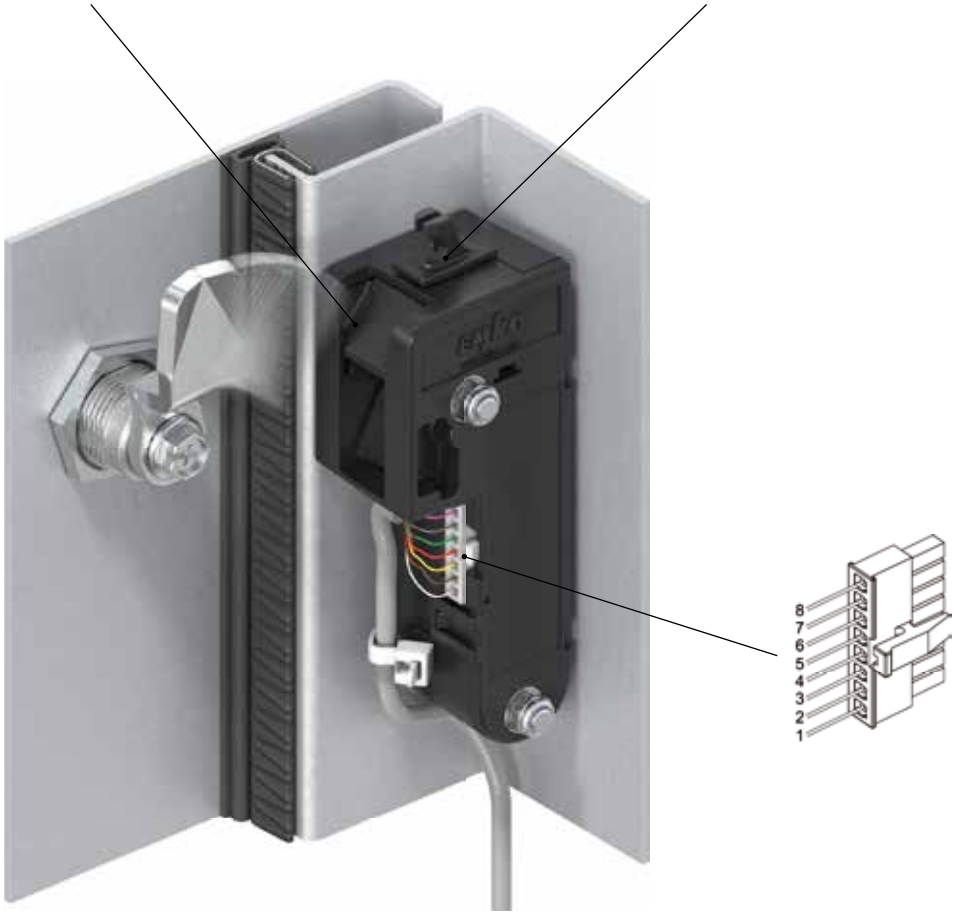

© EMKA Beschlagteile GmbH & Co. KG • 2019 • www.emka.com

La chiusura elettromeccanica eCam viene utilizzata in varie applicazioni come chiusura esternamente invisibile.

Sono disponibili le seguenti versioni:

- BASIC, chiusura della linguetta senza feedback certificato secondo UL508
- Basic Plus = blocco della linguetta con feedback certificato secondo UL508
  L'uscita open collector A1 indica se la linguetta è bloccata nella sede
- Energy store = blocco della linguetta con feedback e apertura automatica in caso di interruzione di corrente certificato secondo UL508. L'uscita open collector A1 indica se la linguetta è bloccata nella sede
- Safety, collaudato come dispositivo di interblocco (interruttore di posizione), secondo EN ISO 14119 (Direttiva macchine) e come „Dispositivo di monitoraggio con livello di prestazione d" secondo EN ISO 13849

Caratteristiche

- Range di tensione di alimentazione maggiore da 9 ... a 32 V
- Interruttore a potenziale zero per il monitoraggio dello stato della porta

In caso di assenza di alimentazione è possibile apertura tramite cavo acciaio ritorto

Istruzioni di collegamento per versione

PIN	Basic	Basic Plus	Energy store	Safety
1	—	Segnale di uscita A1	Segnale di uscita A1	NC R1
2	—	—	—	NC R2
3	Segnale di entrata	Segnale di entrata	Segnale di entrata	Segnale di entrata
4	V -	V -	V -	V -
5	V +	V +	V +	V +
6	—	—	—	—
7	—	Contatto porta A1	Contatto porta A1	COM R2
8	—	Contatto porta A2	Contatto porta A2	COM R1

eCam **Scatola, sede, rondella, punteria in poliammide GF, calamita, motore, con molle, istruzioni per l'installazione e il funzionamento** **Alimentazione:** **9 ... 32 VDC, max. 120 mA, in stand-by 9 mA, Energy store 300 mA** **Segnali di uscita** **Open collector (max 30 V, 50 mA)**	
BASIC, chiusura della linguetta senza feedback	3000-U304-01
BASIC PLUS, chiusura della linguetta con feedback	3000-U304-02
Energy store; Chiusura della linguetta con feedback	3000-U304-03
Safety, chiusura della linguetta con feedback	3000-U304-04
Cavo di collegamento 2m con connettore e con estremità libere del cavo	
	3000-111
Adesivo per montaggio rapido	
	2834
Supporto per cavo acciaio ritorto (Bowden)	
	a richiesta

Accessori vedi catalogo pagina:
– Linguetta T1-910

Chiusure, mostrine o maniglie girevoli sono disponibili nelle pagine del catalogo delle linguette

© EMKA Beschlagteile GmbH & Co. KG • 2019 • www.emka.com

Chiusura single-point con apertura d'emergenza

PROGRAMMA 3000

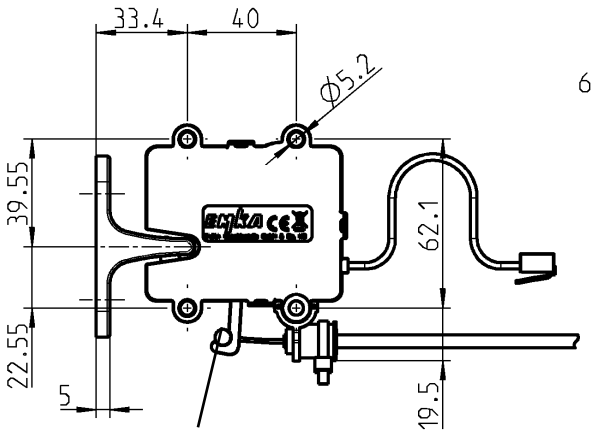

Leva per sblocco meccanico, ad es. Cavo Bowden

Chiusura single-point con agancio

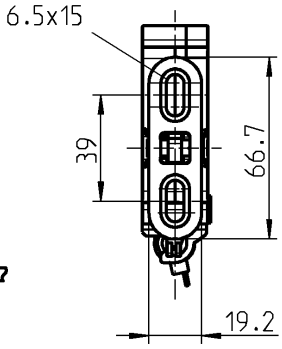

Chiusura single-point con fermo

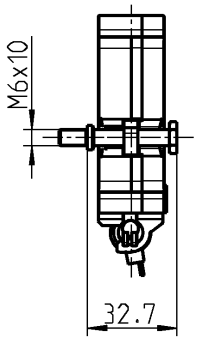

Chiusura single-point con fermo

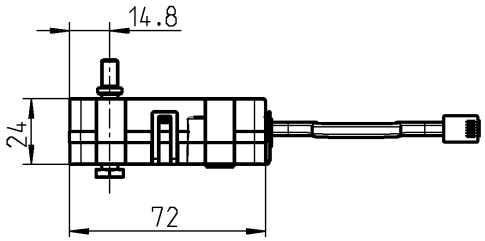

Chiusura single-point con agancio

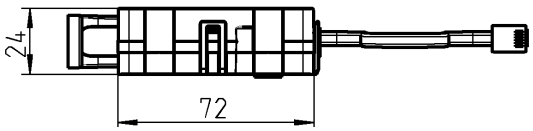

Aggancio

Fermo

Supporto per cavo acciaio ritorto (Bowden)

© EMKA Beschlagteile GmbH & Co. KG • 2019 • www.emka.com

La chiusura single-point si utilizza per applicazioni speciali come chiusura non visibile dall'esterno.

Sono disponibili le seguenti versioni:

– ‚Basic' = la chiusura si apre quando si inserisce l'alimentazione e si chiude appena si richiude la porta
– ‚Basic delayed Re-Lock' = la chiusura si apre quando si inserisce l'alimentazione e rimane nella posizione ‚aperta' finché c'è alimentazione
– ‚Energy store' = la chiusura si apre quando si disinserisce l'alimentazione (alternativa al meccanismo di trattenimento magnetico)
– Batteria di Backup = Il blocco è permanentemente alimentato e aperto sull'impulso; con protezione IP 56

Caratteristiche

- Range di tensione di alimentazione maggiore da 9 ... a 32 V
- Interruttore a potenziale zero per il monitoraggio dello stato della porta
- In caso di assenza di alimentazione è possibile apertura tramite cavo acciaio ritorto

Possibilità di collegamento all'Unità di chiusura 3000-U32-x o all'Unità d'accesso 3000-U47-x; cavo adattatore opzionale

- ATEX / UL-Ex approvazione in preparazione

Istruzioni di collegamento per

Connettore RJ45 vista anteriore	Co-dice PIN	Basic Basic delayed Re-Lock Energy store	Backup di batteria	Colori cavo
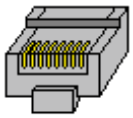 87654321	2	—	V -	Bianco
	3	contatto	contatto	Nera
	4	V -	Apertura -	Rosso
	5	V +	Apertura +	Verde
	6	contatto	contatto	Giallo
	7	—	V +	Blu

Chiusura single-point con contatto Reed integrato, scatola in poliammide GF nera, meccanismo di chiusura in acciaio laccato, cavo con spina RJ45 150 mm, istruzioni di installazione e funzionamento incluse **Alimentazione:** 9 ... 32 VDC, 100 mA **Uscita relè:** max. 30 VDC, min. 1 mA, max. 100 mA	
Basic	3000-U301-01
Basic delayed Re-Lock, con chiusura ritardata	3000-U301-02
Energy-store, con apertura automatica in caso di interruzione dell'elettricità	3000-U301-03
Backup di batteria, IP 56	3000-U301-04
Aggancio con materiale a scelta	
Acciaio inox 316	3000-78-PH
Zama zincata	3000-78-01KA
Fermo in acciaio zincato	
	3000-102-JB
Supporto Bowden in poliammide GF nera; acciaio zincato e fascette	
	3000-U303

A richiesta
– Piastra di montaggio
– Cavo acciaio ritorto (Bowden)

© EMKA Beschlagteile GmbH & Co. KG • 2019 • www.emka.com

Servomotore
PROGRAMMA 5225

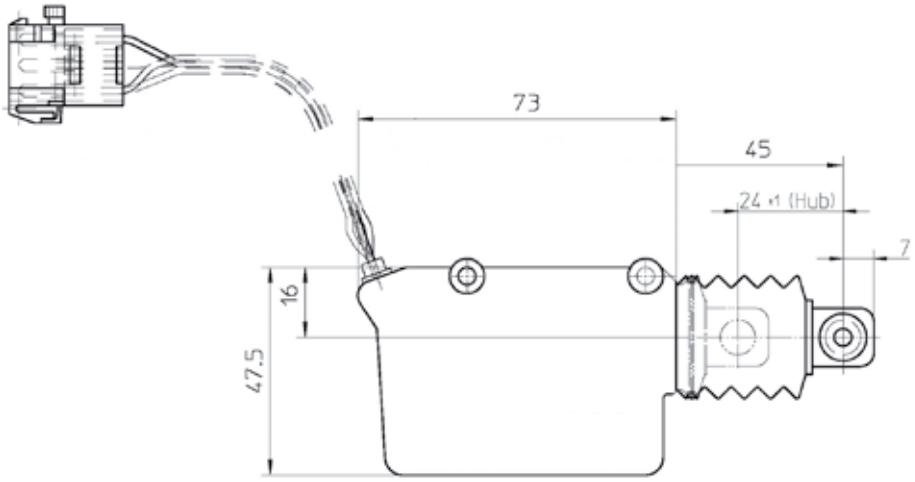

Modelli 5225-U1 e -U3; max. 1 secondo energizzare

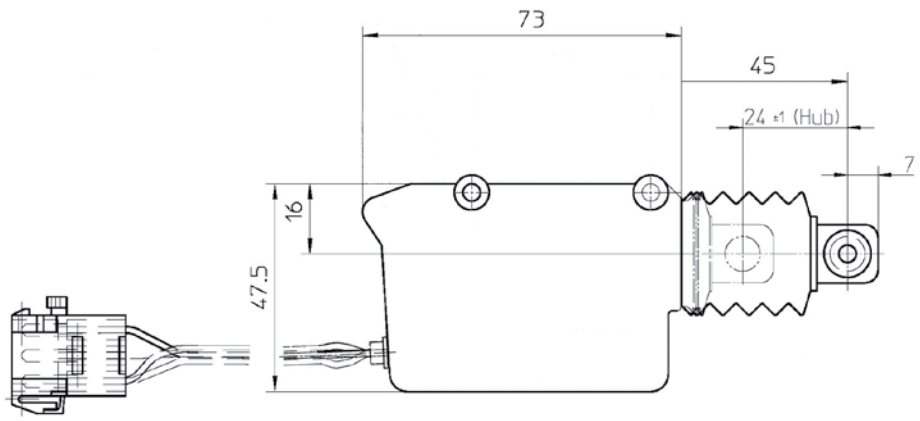

Diverse versioni disponibili:
Motore a spinta e tiro con ritorno a molla

Attuatore (Servomotore) bloccaggio e sbloccaggio ad es. per chiusura centralizzata	
12V con microinterruttore, lunghezza cavo 400 mm con 6 poli. Connettore AMP	5225-U1
12V con microinterruttore, lunghezza cavo 400 mm con 6 poli. Connettore AMP	5225-U3
Ulteriori versioni e lunghezze dei cavi	a richiesta

- Motore per chiusura centralizzata
- Motore a tiro e spinta
- Con e senza microinterruttore
- Spine diverse
- Ulteriori versioni e lunghezze dei cavi a richiesta

© EMKA Beschlagteile GmbH & Co. KG • 2019 • www.emka.com

Note:

© EMKA Beschlagteile GmbH & Co. KG • 2019 • www.emka.com

Serratura
PROGRAMMA 1001

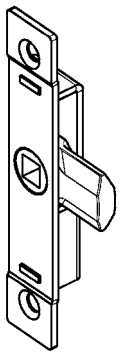

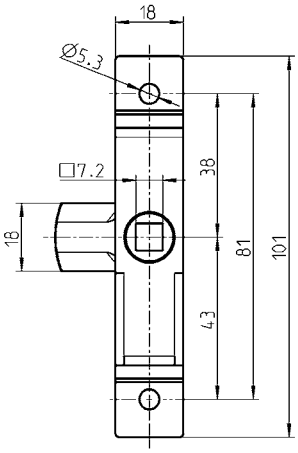

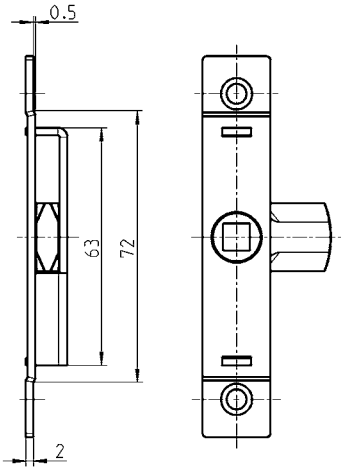

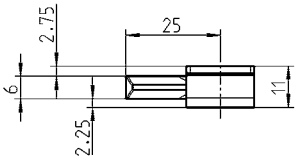

- Quadro 9,5 mm

Serratura in acciaio zincato, linguetta in zama grezza, con molla	
	1001-U43

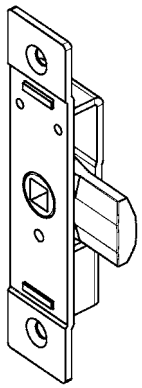

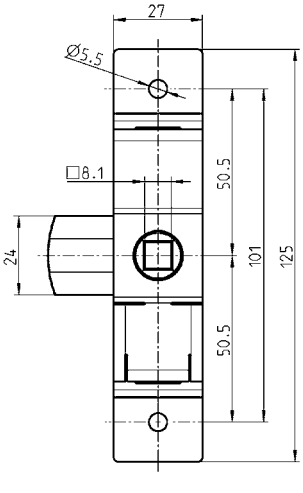

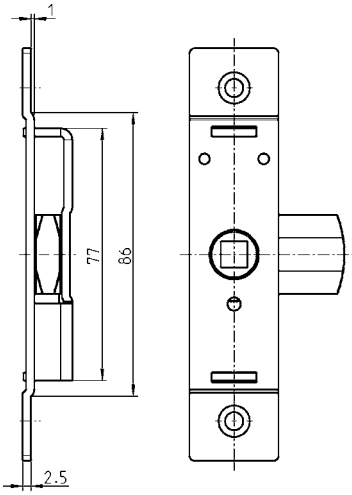

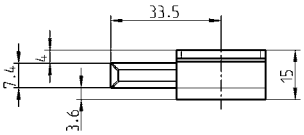

- Interasse 13 mm

Serratura in acciaio zincato, linguetta in zama grezza, con molla	
	1001-U44

© EMKA Beschlagteile GmbH & Co. KG • 2019 • www.emka.com

Serratura a gancio
Chiavistello
PROGRAMMA 1001, 1080

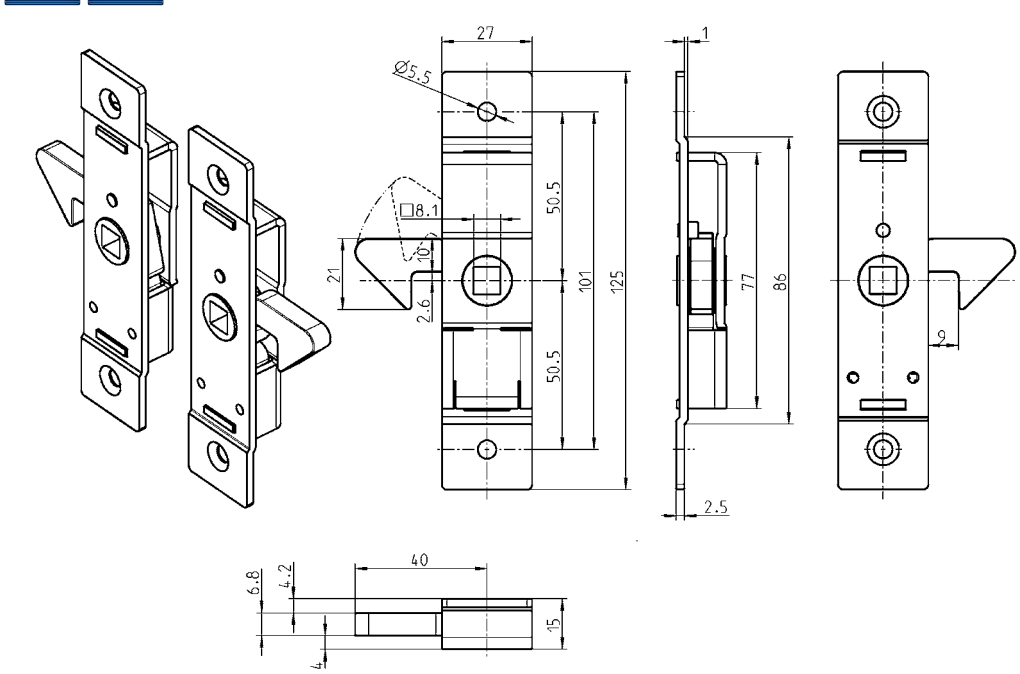

■ Interasse 13 mm

Serratura a gancio in acciaio zincato, linguetta in zama grezza, con molla	
Destra, come evidenziato	1001-U45-RE
Immagine speculare a sinistra	1001-U45-LI

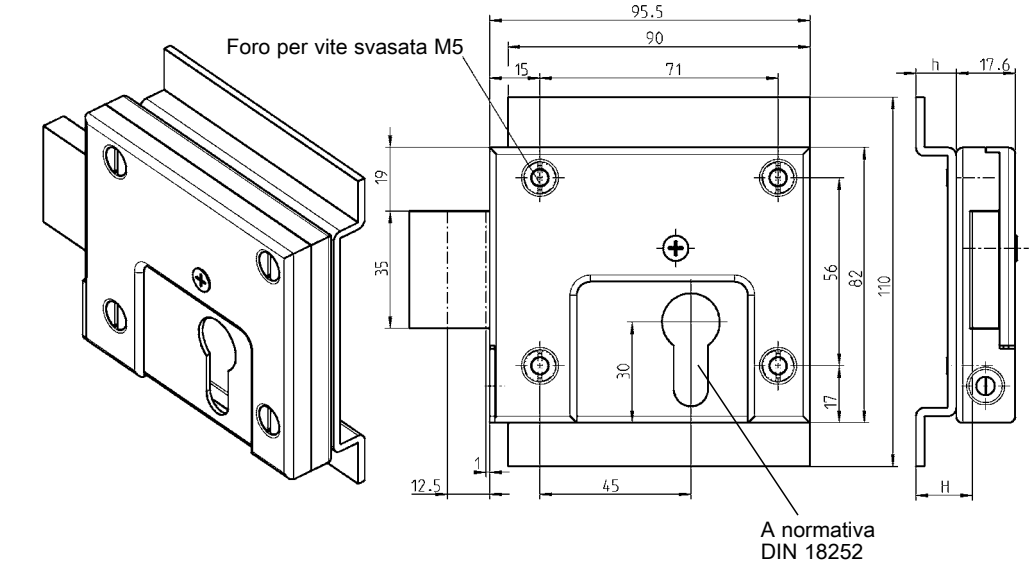

Chiavistello versione destra e sinistra

vite svasata = DIN ISO 2009, 2010, 7046-1, 7046-2, 7047

Chiavistello in acciaio zincato			
			1080-U1
Supporto in acciaio grezzo			
H	**h**	**Lunghezza del profilo mezzo-cilindro**	
16,5	12	40	1080-01
26,5	22	50	1080-02

A richiesta
– altri chiavestelli

© EMKA Beschlagteile GmbH & Co. KG • 2019 • www.emka.com

Chiusura a filo rigido

PROGRAMMA 6000

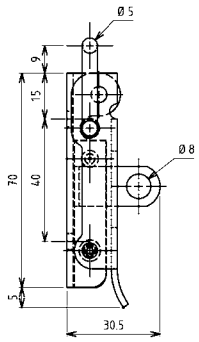

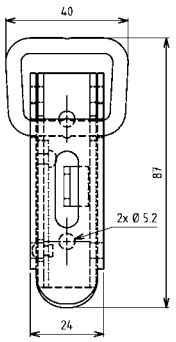

Chiusura a leva con apertura a scatto		
	Non lucchettabile	**Lucchettabile**
Acciaio zincato DS+TC, avvitabile	6002-U75-JQ	6002-U74-JQ
Chiusura a leva con apertura semplice		
	Non lucchettabile	**Lucchettabile**
Acciaio zincato DS+TC, avvitabile	6002-U77-JQ	6002-U73-JQ
Acciaio inox 304, avvitabile	6002-U77-PC	6002-U73-PC

Accessori vedi catalogo pagina:
– Riscontro T1-760

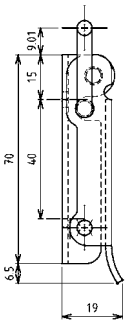

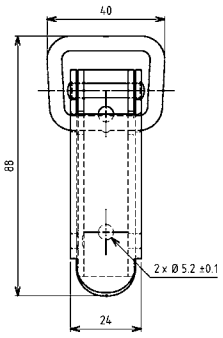

Chiusura a leva con apertura semplice, versione economica		
	Non lucchettabile	**Lucchettabile**
Acciaio zincato, avvitabile	6002-U76-JB	-

Accessori vedi catalogo pagina:
– Riscontro T1-760

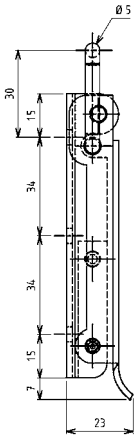

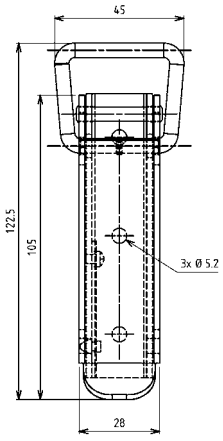

Chiusura a leva con apertura a scatto		
	Non lucchettabile	**Lucchettabile**
Acciaio grezzo, avvitabile	6002-U15-KA	6002-U14-KA
Acciaio zincato DS+TC, avvitabile	6002-U15-JQ	6002-U14-JQ
Acciaio inox 304, avvitabile	6002-U15-PC	6002-U14-PC

Accessori vedi catalogo pagina:
– Riscontro T1-760

© EMKA Beschlagteile GmbH & Co. KG • 2019 • www.emka.com

Chiusura elastica
PROGRAMMA 6000

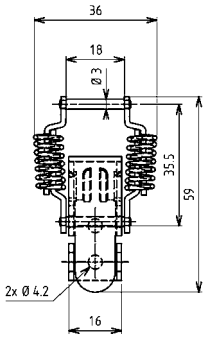

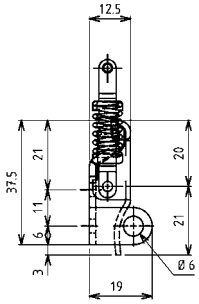

Chiusura a leva	Non lucchettabile	Lucchettabile
Acciaio grezzo, avvitabile	6004-U22-KA	6004-U23-KA
Acciaio zincato DS+TC, avvitabile	6004-U22-JQ	6004-U23-JQ
Acciaio inox 304, avvitabile	6004-U22-PC	6004-U23-PC

Accessori vedi catalogo pagina:
– Riscontro T1-760

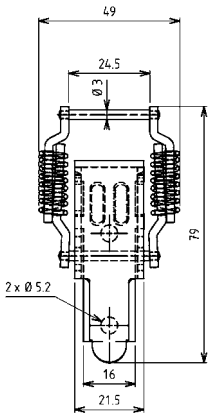

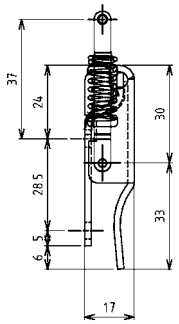

Chiusura a leva	Non lucchettabile	Lucchettabile
Acciaio grezzo, avvitabile	6004-U24-KA	6004-U25-KA
Acciaio zincato DS+TC, avvitabile	6004-U24-JQ	6004-U25-JQ
Acciaio inox 304, avvitabile	6004-U24-PC	6004-U25-PC

Accessori vedi catalogo pagina:
– Riscontro T1-760

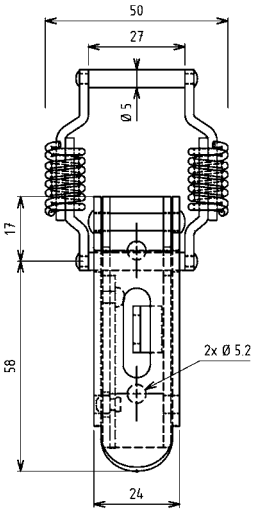

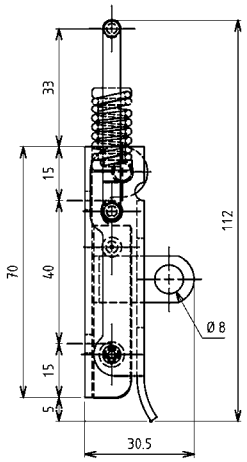

Chiusura a leva con apertura a scatto		
	Non lucchettabile	Lucchettabile
Acciaio grezzo, avvitabile	6004-U26-KA	6004-U37-KA
Acciaio zincato DS+TC, avvitabile	6004-U26-JQ	6004-U37-JQ

Accessori vedi catalogo pagina:
– Riscontro T1-760

© EMKA Beschlagteile GmbH & Co. KG • 2019 • www.emka.com

Chiusura elastica, chiusura regolabile

PROGRAMMA 6000

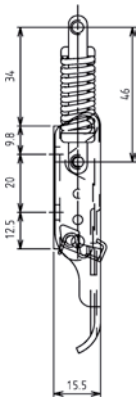

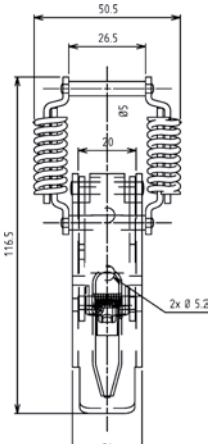

Chiusura a leva	Senza bloccaggio	Con bloccaggio
Acciaio zincato DS+TC, avvitabile	6004-U17-JQ	6004-U517-JQ
Acciaio inox 304, avvitabile	6004-U17-PC	6004-U517-PC

Accessori vedi catalogo pagina:
– Riscontro T1-760

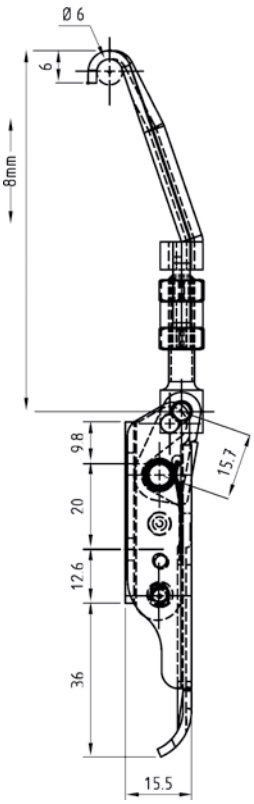

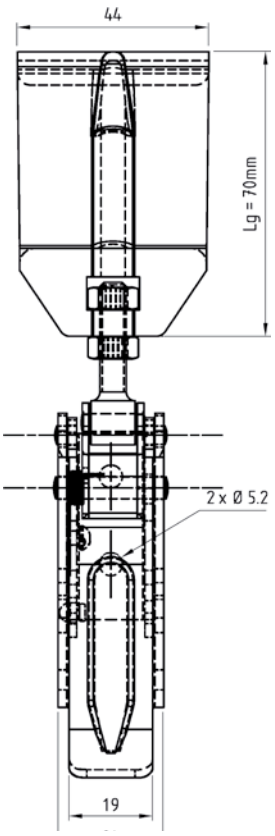

Chiusura a leva	Senza bloccaggio	Con bloccaggio
Acciaio zincato DS+TC, avvitabile	6008-U365-JQ	6008-U865-JQ
Acciaio inox 304, avvitabile	6008-U365-PC	6008-U865-PC

© EMKA Beschlagteile GmbH & Co. KG • 2019 • www.emka.com

Chiusura a compressione
Riscontro
PROGRAMMA 6000

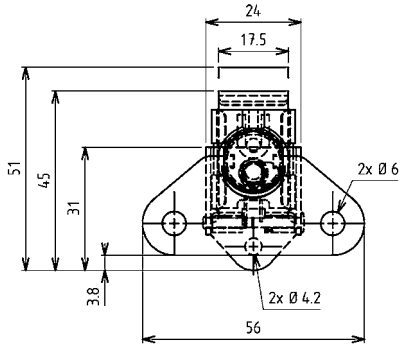

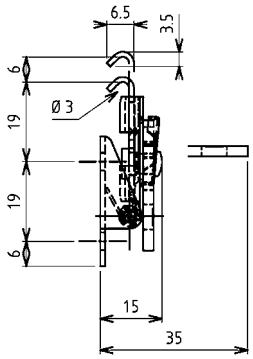

Chiusura a compressione	
Acciaio zincato DS+TC, avvitabile	6006-U10-JQ
Acciaio inox 304, avvitabile	6006-U10-PC

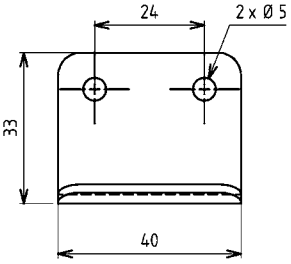

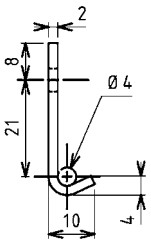

Riscontro	
Acciaio grezzo, avvitabile	6010-18-KA
Acciaio zincato DS+TC, avvitabile	6010-18-JQ
Acciaio inox 304, avvitabile	6010-18-PC

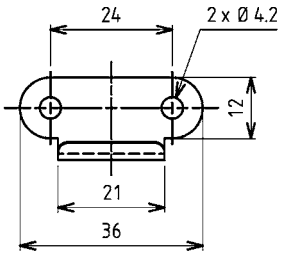

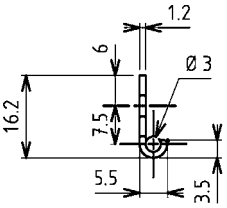

Riscontro	
Acciaio zincato DS+TC, avvitabile	6010-20-JQ
Acciaio inox 304, avvitabile	6010-20-PC

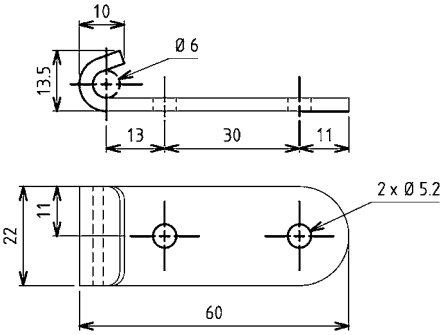

Riscontro	
Acciaio grezzo, avvitabile	6010-12-KA
Acciaio zincato DS+TC, avvitabile	6010-12-JQ
Acciaio inox 304, avvitabile	6010-12-PC

© EMKA Beschlagteile GmbH & Co. KG • 2019 • www.emka.com

Note:

© EMKA Beschlagteile GmbH & Co. KG • 2019 • www.emka.com

Blocco per finestre
Piastra
PROGRAMMA 5100

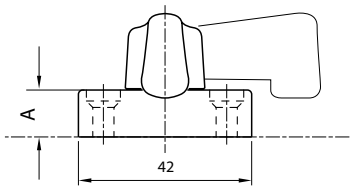

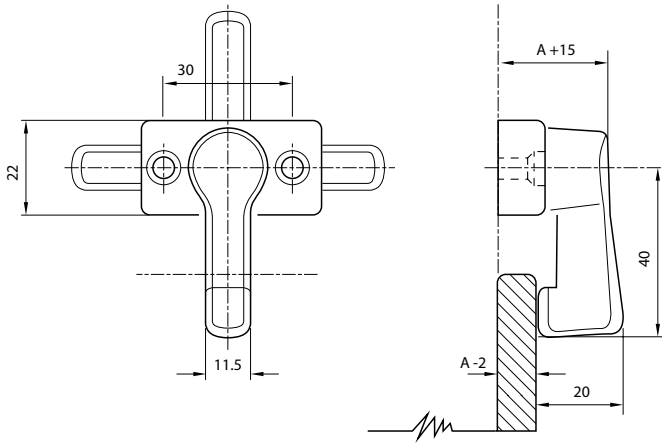

Blocco per finestre in zama cromato	
A = 5 mm	5100-U830-IA
A = 8 mm	5100-U831-IA

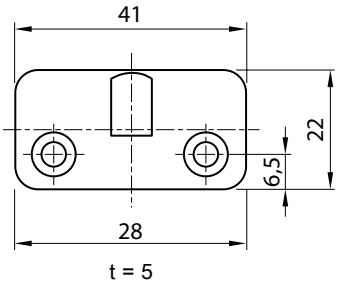

- Adatto a tutti i blocco porta

Contropiastra in poliammide colore a scelta	
Crema	5100-4000-HA
Grigia	5100-4000-BD

© EMKA Beschlagteile GmbH & Co. KG • 2019 • www.emka.com

Cricchetto
PROGRAMMA 1085

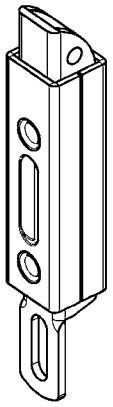

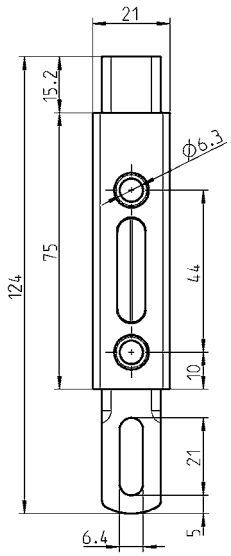

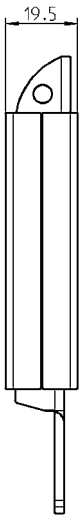

Cricchetto in acciaio zincato, con molla	
	1085-U1

Cricchetto con forze diverse a richiesta

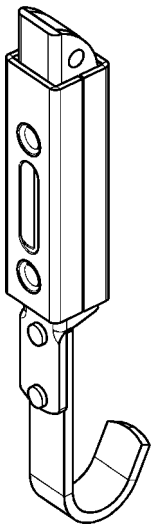

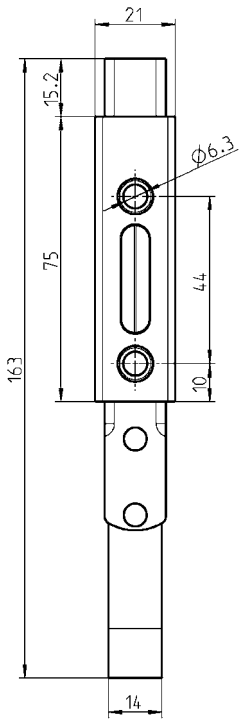

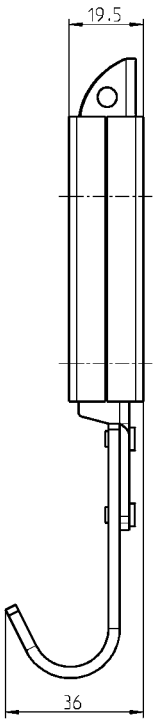

Cricchetto in acciaio zincato, con molla	
	1085-SU8

Cricchetto con forze diverse a richiesta

© EMKA Beschlagteile GmbH & Co. KG • 2019 • www.emka.com

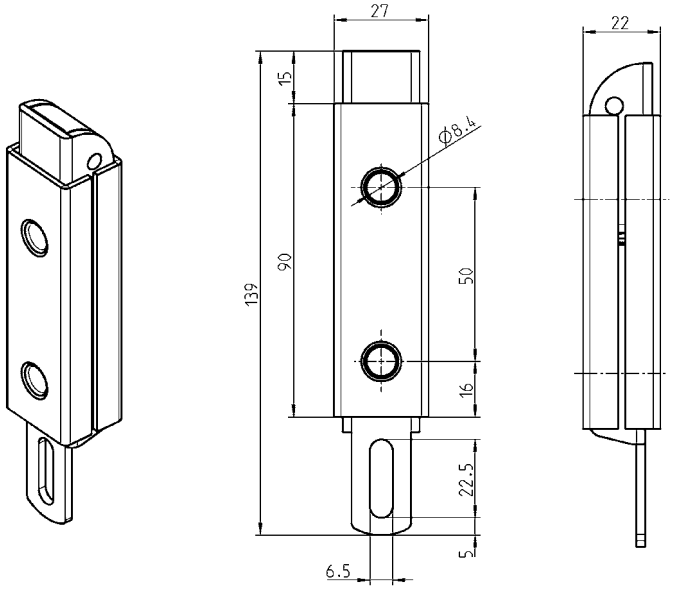

Cricchetto in acciaio zincato, con molla	
1085-SU7	Cricchetto con forze diverse a richiesta

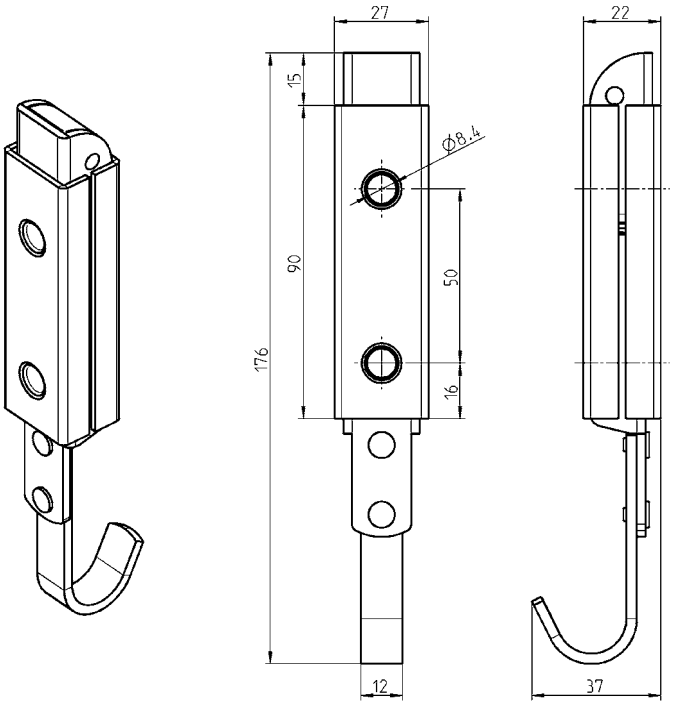

Cricchetto in acciaio zincato, con molla	
1085-SU6	Cricchetto con forze diverse a richiesta

© EMKA Beschlagteile GmbH & Co. KG • 2019 • www.emka.com

Cricchetto

PROGRAMMA 1053

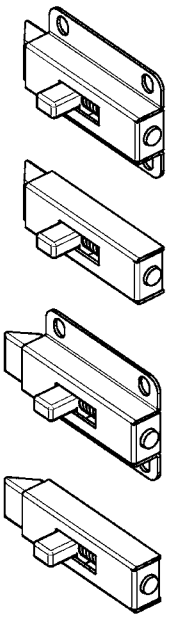

Versione A

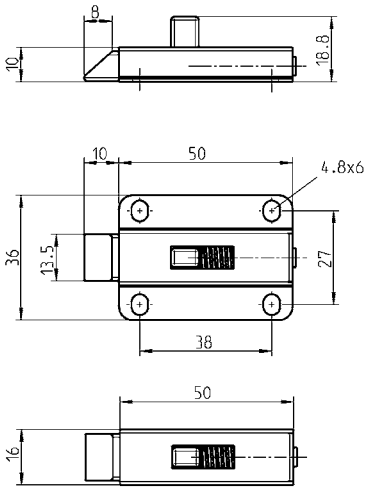

Versione B

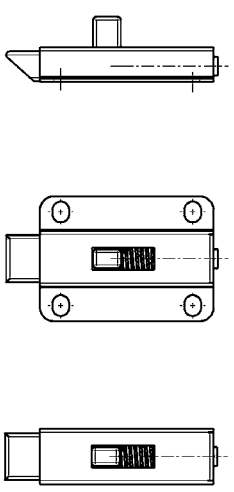

Cricchetto in acciaio zincato o acciaio grezzo, linguetta zama zincato		
	Versione A	**Versione B**
Avvitabile, in acciaio zincato	1053-U1	1053-U2
A saldare, in acciaio grezzo	1053-U3	1053-U4

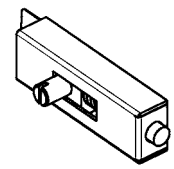

Versione A

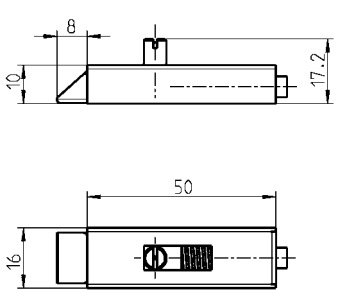

Versione B

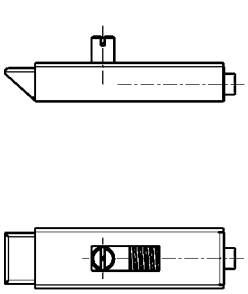

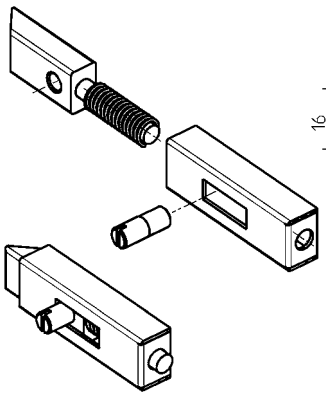

Linguetta e molla smontabili per saldatura

Cricchetto in acciaio grezzo, linguetta in zama zincato		
	Versione A	**Versione B**
a saldare	1053-U5	1053-U6

© EMKA Beschlagteile GmbH & Co. KG • 2019 • www.emka.com

Note:

© EMKA Beschlagteile GmbH & Co. KG • 2019 • www.emka.com

Linguetta con fermo
Linguetta senza fermo
PROGRAMMA 1000

Linguetta con fermo

Versione 1
Linguetta

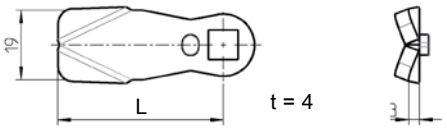

Versione 2
Linguetta

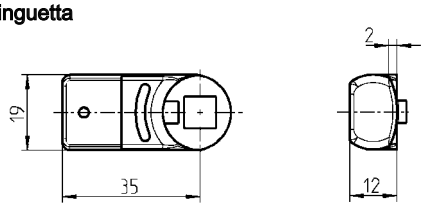

Versione 3
Propulsore per aste per linguetta in acciaio o acciaio inox

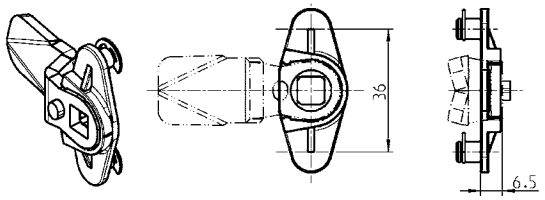

Propulsore per aste in zama zincata, seeger in acciaio zincato	
	1000-U776
Propulsore per aste in acciaio inox 316, seeger in acciaio inox	
	1000-U776-PH

Linguetta senza fermo
a richiesta

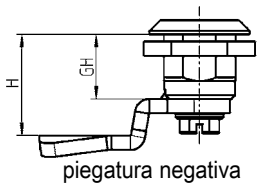

piegatura negativa
(convessa)

⇧ versione piatta

⇩ piegatura positiva
(concava)

Linguetta con fermo (materiale a scelta)

Misura H per GH =														
12	18	22	28	30	31	32	36	39	40	42	43	45	50	60
-	4	8	14	16	17	18	22	25	26	28	29	31	36	46
-	6	10	16	18	19	20	24	27	28	30	31	33	38	48
2	8	12	18	20	21	22	26	29	30	32	33	35	40	50
4	10	14	20	22	23	24	28	31	32	34	35	37	42	52
7	13	17	23	25	26	27	31	34	35	37	38	40	45	55
8	14	18	24	26	27	28	32	35	36	38	39	41	46	56
9	15	19	25	27	28	29	33	36	37	39	40	42	47	57
10	16	20	26	28	29	30	34	37	38	40	41	43	48	58
12	18	22	28	30	31	32	36	39	40	42	43	45	50	60
14	20	24	30	32	33	34	38	41	42	44	45	47	52	62
16	22	26	32	34	35	36	40	43	44	46	47	49	54	64
18	24	28	34	36	37	38	42	45	46	48	49	51	56	66
19	25	29	35	37	38	39	43	46	47	49	50	52	57	67
20	26	30	36	38	39	40	44	47	48	50	51	53	58	68
22	28	32	38	40	41	42	46	49	50	52	53	55	60	70
24	30	34	40	42	43	44	48	51	52	54	55	57	62	72
26	32	36	42	44	45	46	50	53	54	56	57	59	64	74
28	34	38	44	46	46	48	52	55	56	58	59	61	66	76
29	35	39	45	47	48	49	53	56	57	59	60	62	67	77
30	36	40	46	48	49	50	54	57	58	60	61	63	68	78
32	38	42	48	50	51	52	56	59	60	62	63	65	70	80
34	40	44	50	52	53	54	58	61	62	64	65	67	72	82
36	42	46	52	54	55	56	60	63	64	66	67	69	74	84
38	44	48	54	56	57	58	62	65	66	68	69	71	76	86
39	45	49	55	57	58	59	63	66	67	69	70	72	77	87
41	47	51	57	59	60	61	65	68	69	71	72	74	79	89
44	50	54	60	62	63	64	68	71	72	74	75	78	82	92

© EMKA Beschlagteile GmbH & Co. KG • 2019 • www.emka.com

EDELSTAHL Rost frei STAINLESS STEEL

Versione 4
Propulsore per aste

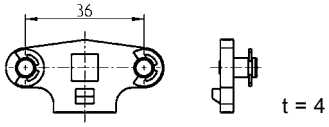

Propulsore per aste in acciaio zincato	
	1000-U167

Nota:

In questa pagina non sono presenti tutte le linguette disponibili.
Altre versioni, come ad esempio:
– Linguetta senza fermo
– Linguetta con altre dimensioni H e L
– Linguetta con piegatura negativa
– ecc.
a richiesta.

	Versione 1			Versione 1		Versione 2
	L = 45 Acciaio zincato	L = 45 Acciaio inox 304	L = 45 Acciaio inox 316	L = 35 Acciaio zincato	L = 35 Poliammide GF nera ①	Poliammide GF nera
	1000-112	-	-	-	-	-
	1000-22	1000-221	1000-221-PD	-	-	-
	1000-113	-	-	-	-	-
	1000-21	1000-223	1000-223-PD	-	-	-
	1000-20	-	-	-	-	-
	1000-19	1000-225	1000-225-PD	-	-	-
	-	-	-	-	1000-5043-SI	-
	1000-18	-	-	-	-	-
	1000-17	1000-227	1000-227-PD	1000-5046	1000-5046-SI	1000-386-18
	1000-16	1000-228	1000-228-PD	1000-5161	-	1000-386-20
	1000-15	1000-179	1000-179-PD	1000-5119	-	1000-386-22
	1000-14	1000-229	1000-229-PD	-	-	1000-386-24
	1000-27	-	-	-	-	-
	1000-50	1000-230	1000-230-PD	-	-	-
	1000-13	1000-180	1000-180-PD	1000-5164	-	1000-386-28
	1000-28	-	-	-	-	1000-386-30
	1000-26	-	-	-	-	-
	1000-12	-	-	-	-	-
	1000-11	-	-	-	-	-
	1000-51	-	-	-	-	-
	1000-52	-	-	-	-	-
	1000-25	-	-	-	-	-
	1000-53	-	-	-	-	-
	1000-54	-	-	-	-	-
	1000-10	-	-	-	-	-
	1000-55	-	-	-	-	-
	1000-56	-	-	-	-	-

Se si applica la linguetta per aste è necessario prestare attenzione al movimento assiale delle aste.

① solo per porte e cassetti leggeri

© EMKA Beschlagteile GmbH & Co. KG • 2019 • www.emka.com

Linguetta senza fermo

PROGRAMMA 1000

t = 4

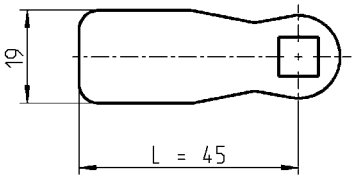

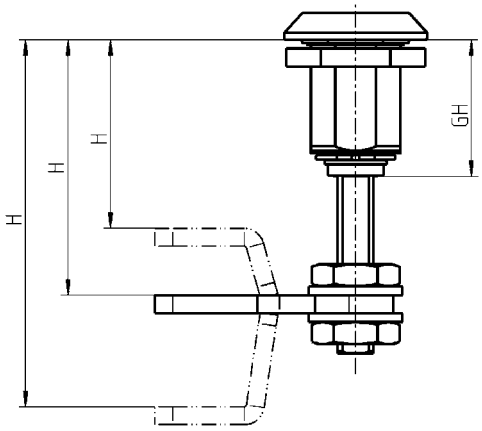

Linguetta in acciaio zincato		
per GH = 31	**H**	**GH = 31**
Piatta	38 - 58	1000-476
Piegata 14 mm	24 - 44 , 52 - 72	1000-478
Piegata 26 mm	12 - 32 , 64 - 84	1000-477
per GH = 45	**H**	**GH = 45**
Piatta	52 - 72	1000-476
Piegata 14 mm	38 - 58 , 66 - 86	1000-478
Piegata 26 mm	26 - 46 , 78 - 98	1000-477
per GH = 64	**H**	**GH = 64**
Piatta	71 - 91	1000-476
Piegata 14 mm	57 - 77 , 85 - 105	1000-478
Piegata 26 mm	45 - 65 , 97 - 117	1000-477

A richiesta
– Altre linguette

© EMKA Beschlagteile GmbH & Co. KG • 2019 • www.emka.com

Note:

© EMKA Beschlagteile GmbH & Co. KG • 2019 • www.emka.com

Chiave

PROGRAMMA 1004

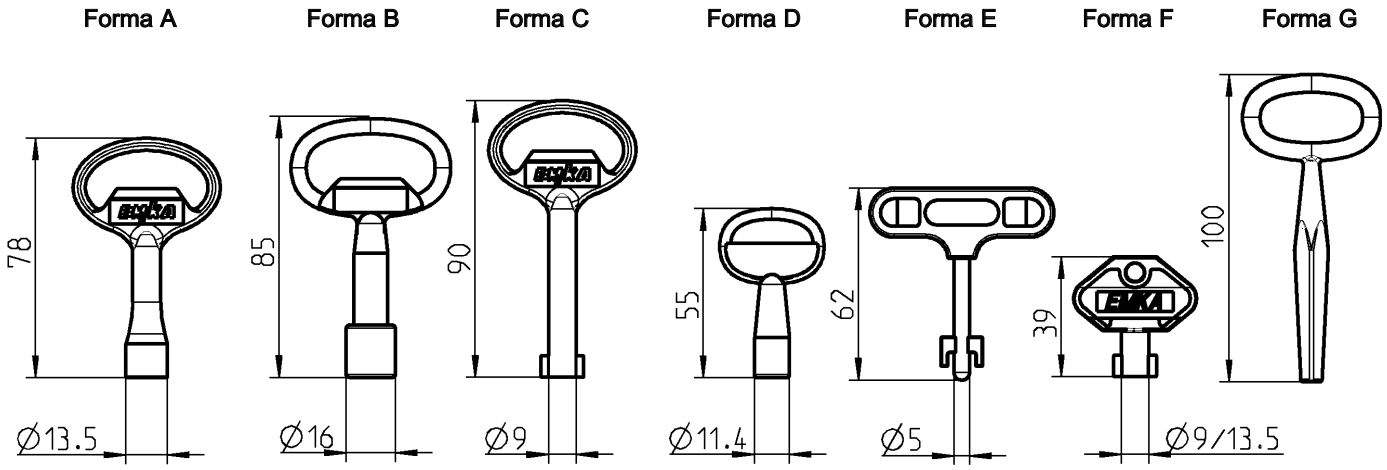

Con logo del cliente a richiesta
Quantità minima: forma A, B, C, D 2.000 pezzi
Quantità minima: forma E, F, H 5.000 Pezzi

Forma chiave	A	B	C	D	E	F	G
	Zama polverizzata nera	Zama polverizzata nera	Zama polverizzata nera	Zama polverizzata nera	zama poliammide GF nera	Poliammide GF nera	acciaio fuso nichelato
Quadro 6	1004-18	–	–	1004-20	–	1004-37	–
Quadro 7	1004-01	–	–	–	–	1004-36	–
Quadro 8	1004-02	–	–	–	–	1004-35	–
Triangolo 6,5	–	–	–	1004-21	–	–	–
Triangolo 6,5 CNOMO versione 1	1004-26	–	–	–	–	–	–
Triangolo 7	1004-03	–	–	–	–	1004-39	–
Triangolo 8	1004-04	–	–	–	–	1004-38	–
Triangolo 10	–	1004-24	–	–	–	–	–
Corona	–	1004-31	–	–	–	–	–
Europa dell'Est Ø13	–	1004-42	–	–	–	–	–
Doppia aletta 3	–	–	1004-05	–	–	1004-34	–
Doppia aletta 5	–	–	1004-06	–	–	1004-33	–
Esagono SW 11,1	–	1004-54	–	–	–	–	–
Daimler Benz	1004-17	–	–	–	–	–	–
FIAT	–	–	–	–	1004-41	–	–
Quadro esterno 6	1004-29	–	–	–	–	–	–
Quadro esterno 8	1004-30	–	–	–	–	–	–
Quadro esterno 6 – 9,5	–	–	–	–	–	–	1004-19
Esagono esterno 8 con foro	1004-49	–	–	–	–	–	–
Tubolare	–	–	–	1004-51	–	–	–

© EMKA Beschlagteile GmbH & Co. KG • 2019 • www.emka.com

Forma H

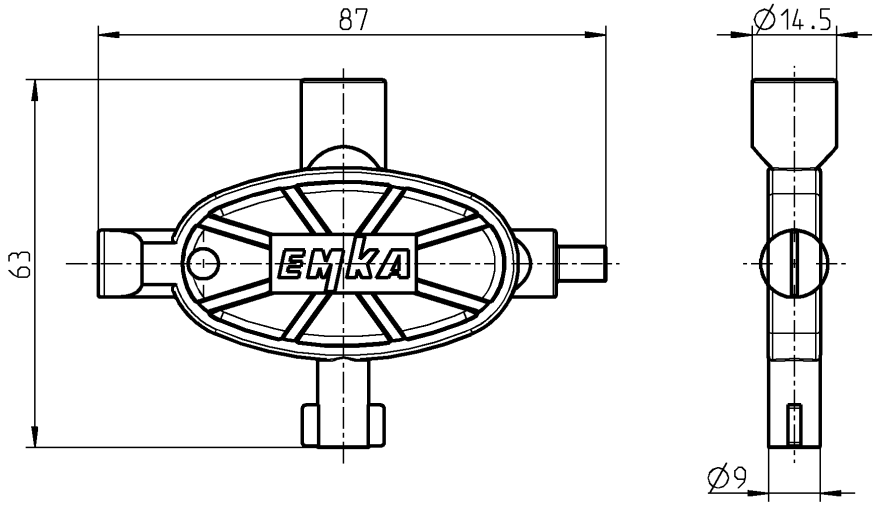

Forma H, Chiave universale in poliammide GF blu	
Quadro esterna 6, quadro 8, doppia aletta 5 e inserto a taglio	1004-48

Forma I

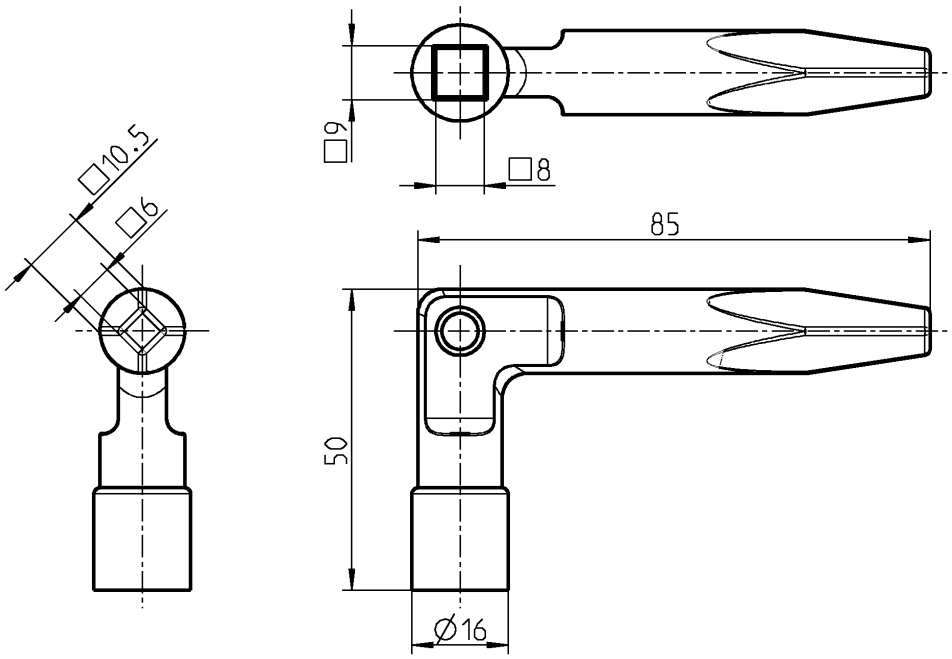

Forma I, ferrovia tedesca in zama polverizzata nera	
Quadro 8 - 9, quadro esterno 6 - 10,5	1004-52
Chiave ferroviario con taglio	1004-S132

Chiavi in acciaio inox a richiesta

© EMKA Beschlagteile GmbH & Co. KG • 2019 • www.emka.com

EMKA®
Beschlagteile

1 Chiusure

2 Cerniere

Cerniere avvitabile T2-110

Cerniere speciali T2-210

3 Guarnizioni

4 Accessori

Cerniera;
Cerniera 270° avvitabile

PROGRAMMA 3060, 1056

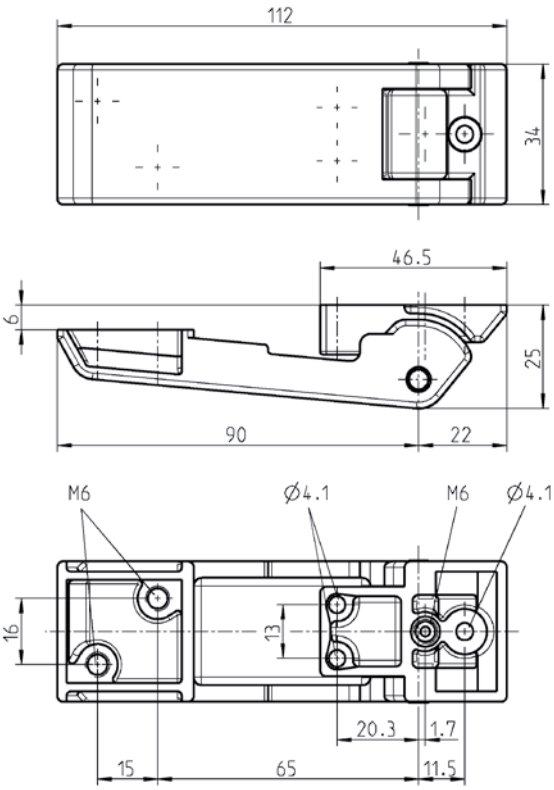

Cerniera in zama polverizzata alluminio bianca, RAL 9006, spina in acciaio zincato	
	3060-U380-BK

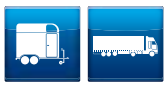

Cerniera 270° avvitabile

EDELSTAHL Rostfrei STAINLESS STEEL

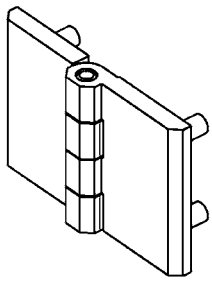

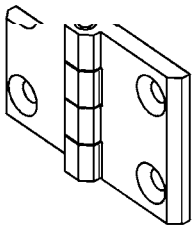

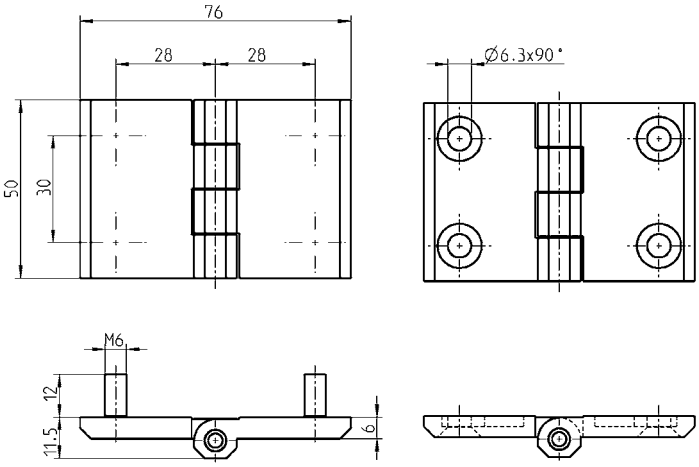

Cerniera avvitabile in zama o acciaio inox, perni filettati M6 e spina in acciaio inox			
	Spina	**Perno filettato M6**	**Per vite svasata M6 adatta per dado 2D**
Zama cromata	Acciaio inox	1056-U15	1056-U17
Zama polverizzata nera	Acciaio inox	1056-U16	1056-U18
Acciaio inox 316	Acciaio inox	–	1056-U17-PH

© EMKA Beschlagteile GmbH & Co. KG • 2019 • www.emka.com

Cerniera 180° avvitabile in acciaio inox

PROGRAMMA 1056

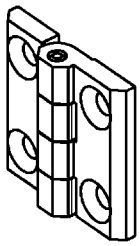

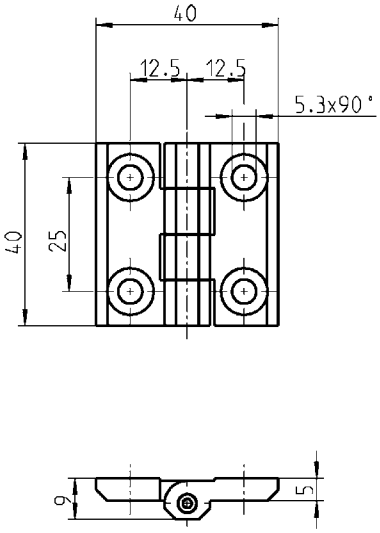

Cerniera avvitabile in acciaio inox 316 per vite svasata M5	
	1056-U5-PH

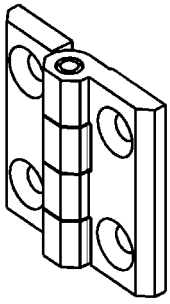

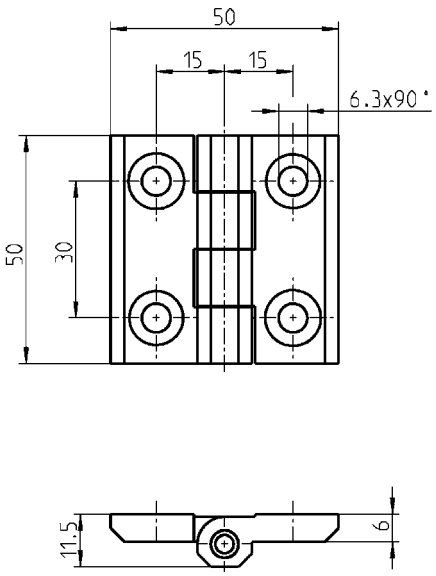

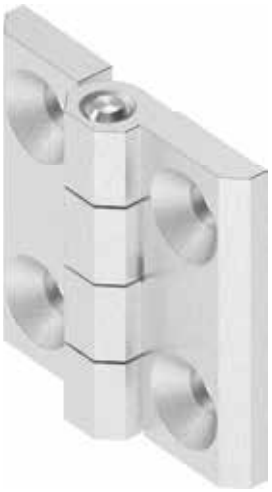

Cerniera avvitabile in acciaio inox 316 per vite svasata M6	
	1056-U9-PH

© EMKA Beschlagteile GmbH & Co. KG • 2019 • www.emka.com

Cerniera 180° avvitabile

PROGRAMMA 1054

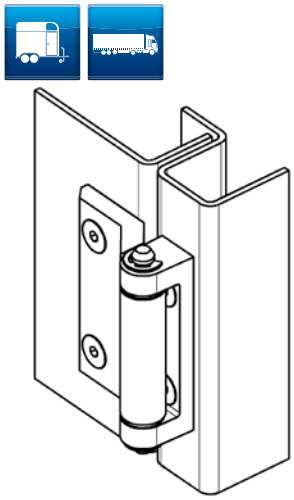

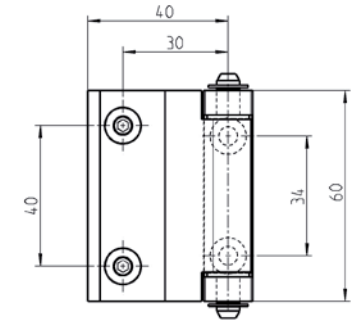

* Vite svasata M5x…

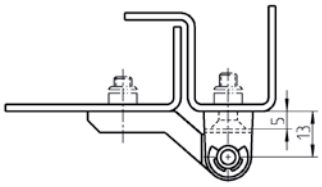

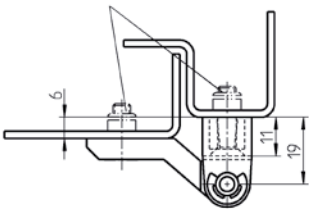

Cerniera avvitabile in zama, spina e rondella in acciaio zincato e boccola in poliammide		
	Piatta	**Montante + 6 mm**
Cromata	1054-U4	1054-U27
Polverizzata nera	1054-U5	1054-U28
acciaio grezzo	1054-U22 **	1054-U29 **
** = Quantitativo minimo d'ordine: 1.000 pezzi		
Cerniera avvitabile in acciaio inox 316, boccola in poliammide		
	1054-U5-PH	-

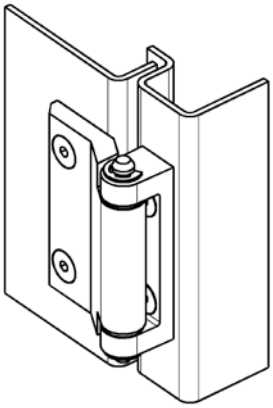

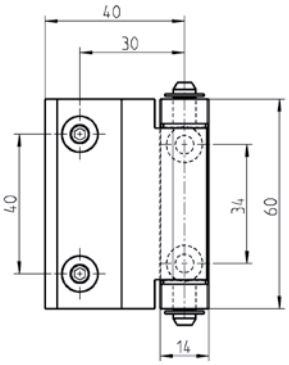

* Vite svasata M5x…

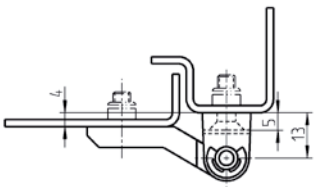

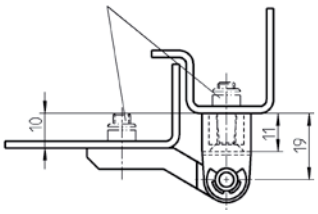

Cerniera avvitabile in zama, spina e rondella in acciaio zincato e boccola in poliammide		
	Montante + 4 mm	**Montante + 10 mm**
Cromata	1054-U7	1054-U19
Polverizzata nera	1054-U10	1054-U20
acciaio grezzo	1054-U18 **	1054-U21 **
** = Quantitativo minimo d'ordine: 1.000 pezzi		

* non incluso

Vite svasata = DIN ISO 2009, 2010, 7046-1, 7046-2, 7047

© EMKA Beschlagteile GmbH & Co. KG • 2019 • www.emka.com

Cerniera 180° 2D avvitabile

PROGRAMMA 1054

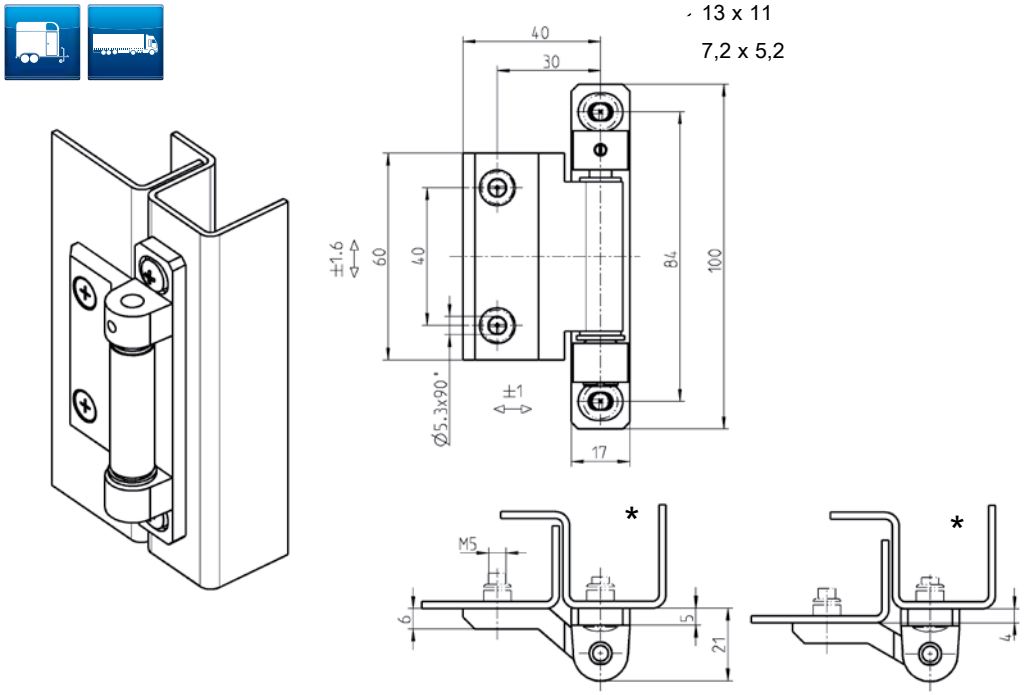

Fori per vite svasata M5

Per la versione destra o sinistra ruotare la parte centrale della cerniera.

La spina della cerniera è bloccata da un grano.

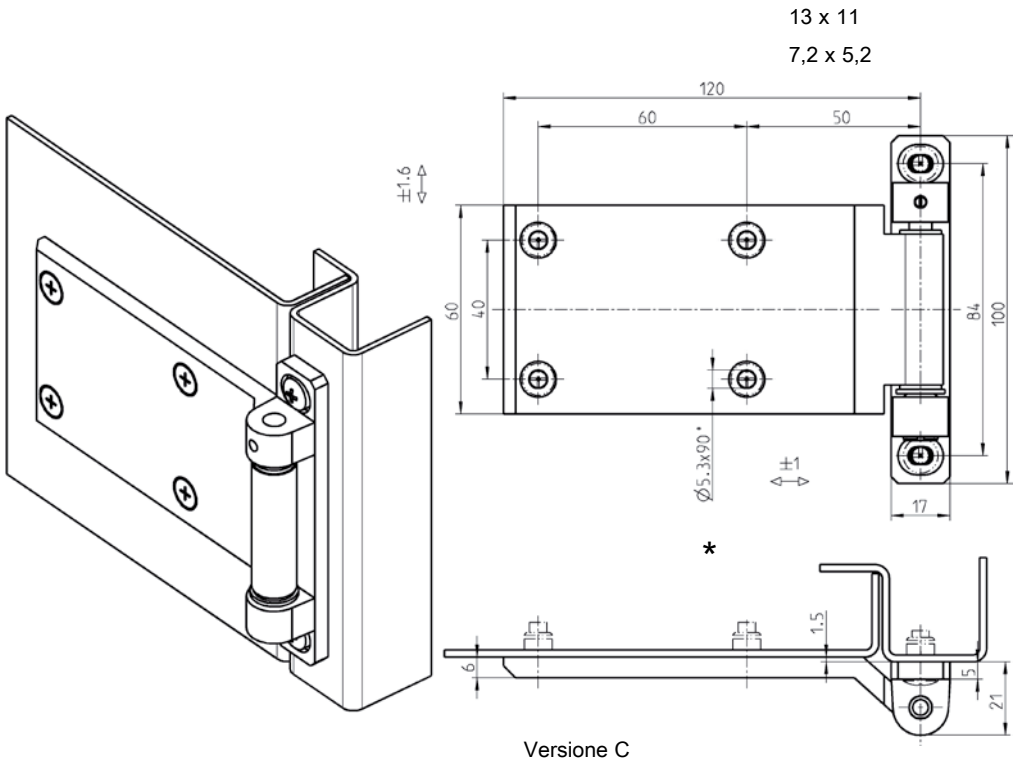

Versione C

Cerniera 2D avvitabile in zama, perno assiale in ottone nichelato, rondella in acciaio zincato e boccola in poliammide chiara			
	Versione A	**Versione B**	**Versione C**
Polverizzata nera	1054-U33-01	1054-U34-01	1054-U35-01
acciaio grezzo	1054-U33-02	1054-U34-02	1054-U35-02

* non incluso

Vite svasata = DIN ISO 2009, 2010, 7046-1, 7046-2, 7047

© EMKA Beschlagteile GmbH & Co. KG • 2019 • www.emka.com

Cerniera 180° 3D avvitabile

PROGRAMMA 1054

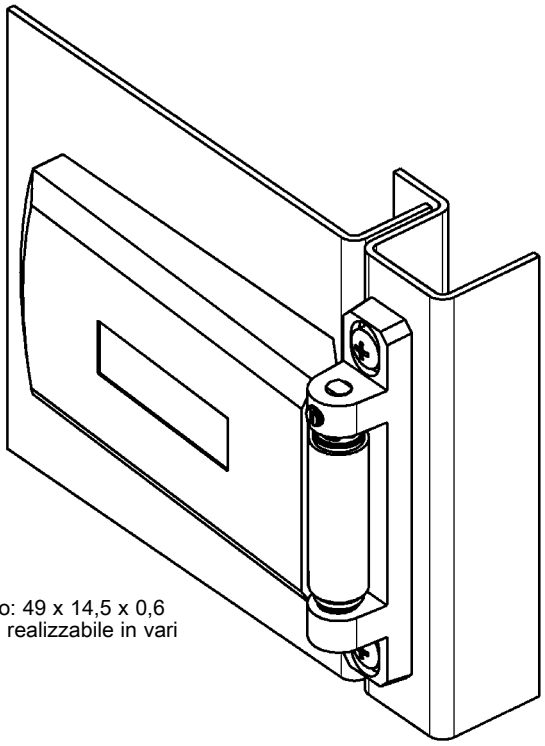

Gola per logo: 49 x 14,5 x 0,6
Tampografia realizzabile in vari colori.

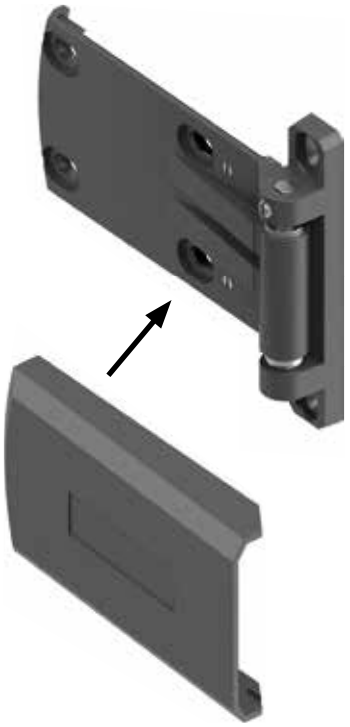

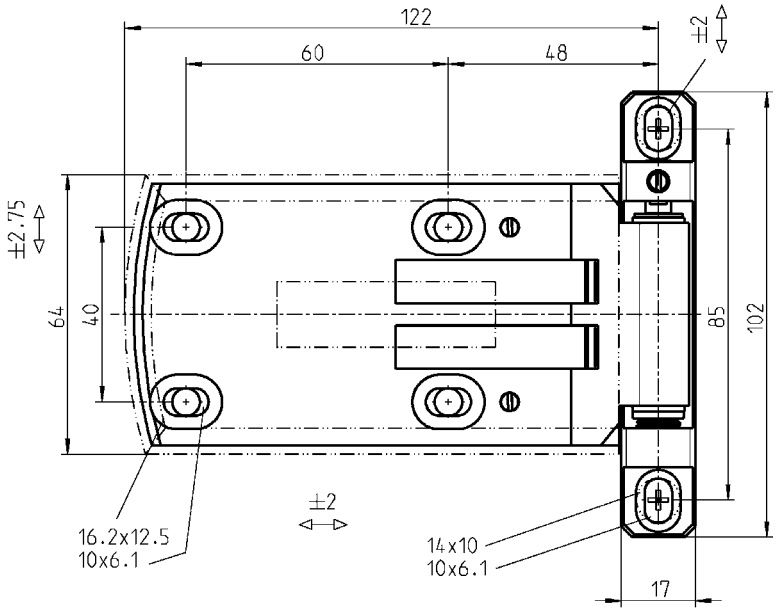

Coperchio rappresentato in trasparenza.

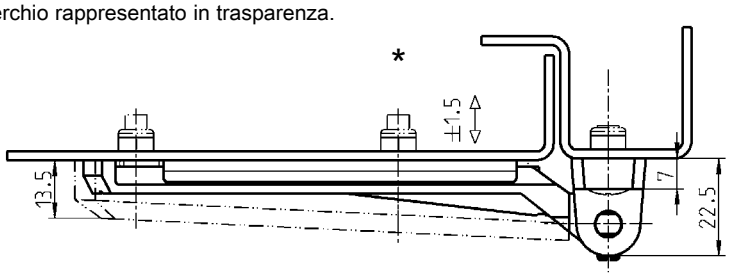

Cerniera 3D avvitabile in zama polerizzata nera, perno assiale in acciaio inox, coperchio e boccola in poliammide nera, materiale di fissaggio in acciaio zincato	
Versione destra	1054-U36-RE
Versione sinistra	1054-U36-LI

* non inclusi

Per la versione destra o sinistra ruotare la parte centrale della cerniera.

© EMKA Beschlagteile GmbH & Co. KG • 2019 • www.emka.com

Cerniera 180° avvitabile in acciaio inox con regolazione

PROGRAMMA 1054

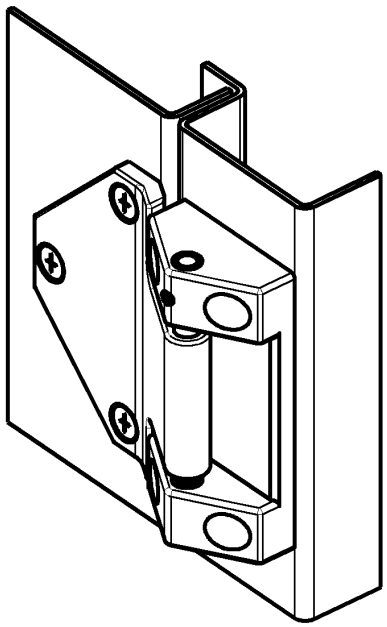

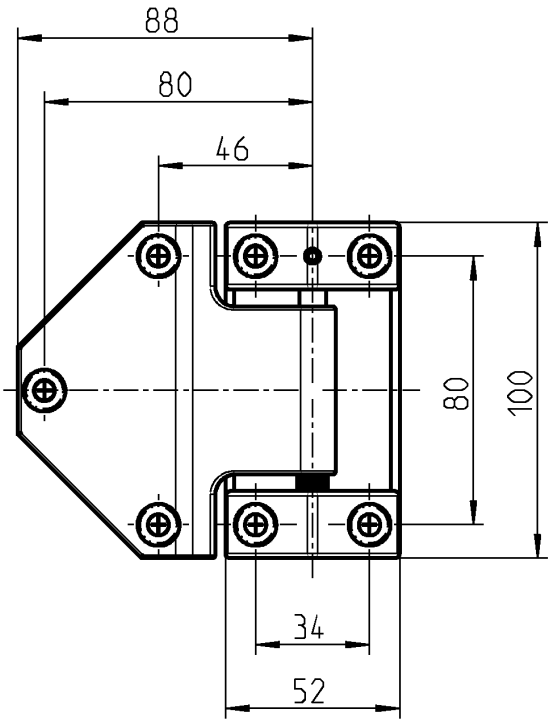

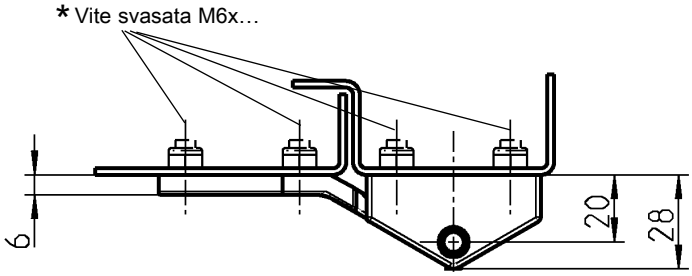

Regolare l'altezza ±4 mm

Per la versione destra o sinistra ruotare la parte centrale della cerniera.

* non incluso

Cerniera avvitabile con regolazione in acciaio inox 316, rondella e spina in acciaio inox	
	1054-U39

Vite svasata = DIN ISO 2009, 2010, 7046-1, 7046-2, 7047

© EMKA Beschlagteile GmbH & Co. KG • 2019 • www.emka.com

Cerniera 180° con frizione regolabile

PROGRAMMA 1056

Vantaggi

- Frizione regolabile
- Mantiene stabilmente la stessa posizione con un carico adeguato
- Frizione costante 180°
- Frizione uguale sia in apertura che in chiusura
- Intercambiabile con tutte le cerniere del programma 1056 con lo stesso foro
- A seconda dell'applicazione si possono risparmiare sull'utilizzo di altri accessori

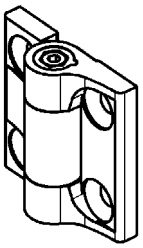

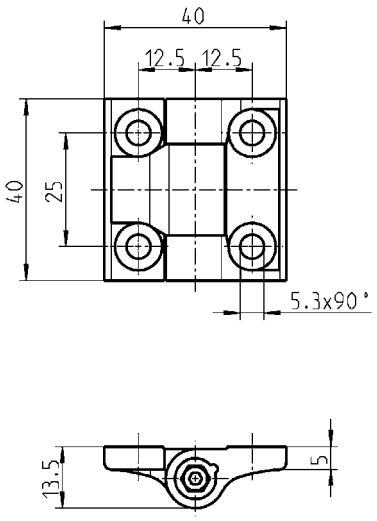

Cerniera frizionabile 180° avvitabile in zama polverizzata nera per vite svasata M5, cono frizionabile in poliacetale POM, vite e dado in acciaio zincato		
Nm	**frizione max. della vite in Nm**	
fino a ~ 2	0,5	1056-U6-01

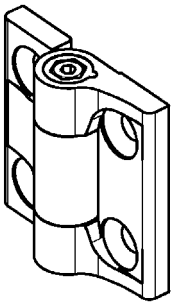

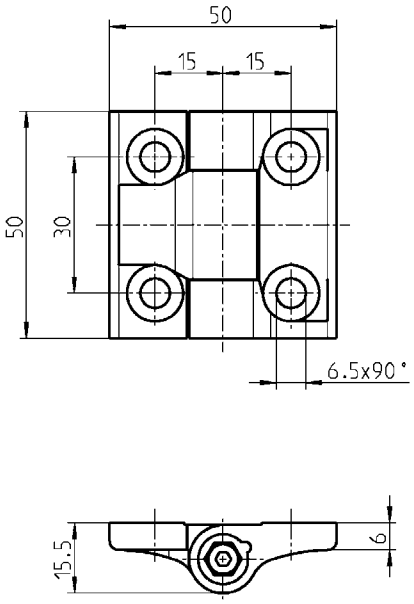

Cerniera 180° con frizione in zama polverizzata nera per vite svasate M6 (adatta per dado 2D), frizione in poliacetale POM, vite e dado in acciaio zincato		
Nm	**frizione max. della vite in Nm**	
fino a ~ 4	0,75	1056-U10-01

© EMKA Beschlagteile GmbH & Co. KG • 2019 • www.emka.com

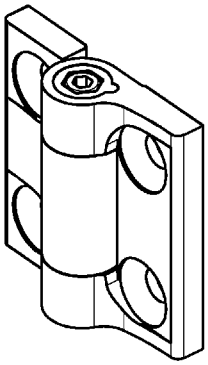

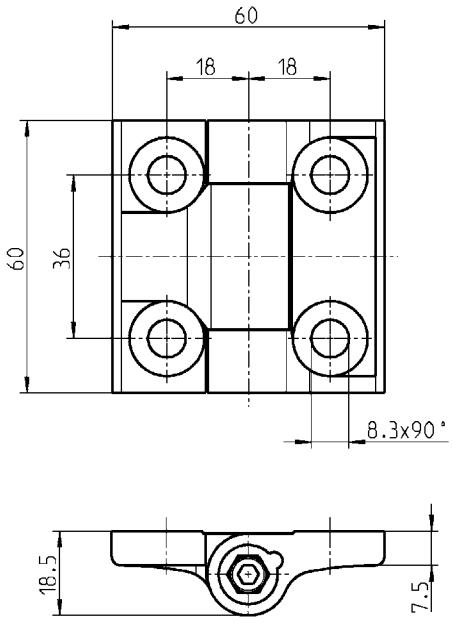

Cerniera frizionabile 180° avvitabile in zama polverizzata nera per vite svasata M8, cono frizionabile in poliacetale POM, vite e dado in acciaio zincato		
Nm	**frizione max. della vite in Nm**	
fino a ~ 6,5	1,5	1056-U14-01

Misurazione / Calcolo:

Il numero di cerniere varia in funzione della grandezza e del peso della porta.
A richiesta forniamo le informazioni necessarie per il calcolo.

Esempio:

Angolo di apertura: . . . . . α = 120°
Lunghezza porta: . . . . . L = 0,8 m
Peso porta: . . . . . m = 3,5 kg
Gravità: . . . . . g = 9,81 m/s²
Cerniera frizionabile: . . . . . M = 6,5 Nm
Numero cerniere: . . . . . n = ?

Formula:

$$\text{Totale } M = \left(\frac{L \times m \times g \times \sin \alpha}{2}\right)$$

Risultato:

11,9 Nm = 2 cerniere 1056-U14-01

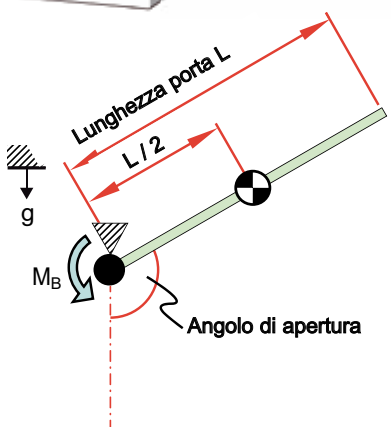

Cerniera frizionabile
La cerniera può essere portata continuamente in qualunque posizione.
Rimane poi costantemente nella stessa.
La frizione rimane uguale sia in apertura che in chiusura.

Applicazione

Questa cerniera è utilizzabile sia in verticale che in orizzontale.

Cerniera medio con serratura integrata con o senza scarico della pressione

PROGRAMMA 1091

Cerniera con serratura integrata chiusa

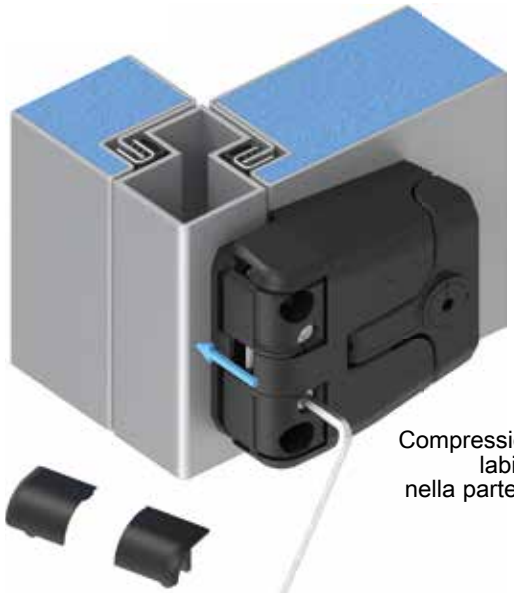

Compressione regolabile nella parte centrale

Serratura con scarico della pressione, maniglia sbloccata

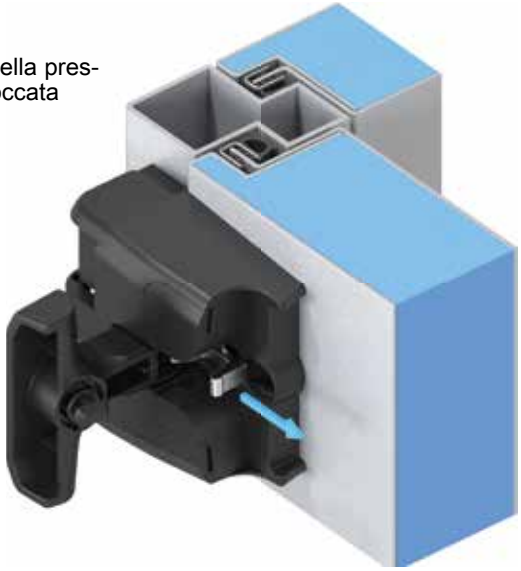

Serratura aperta

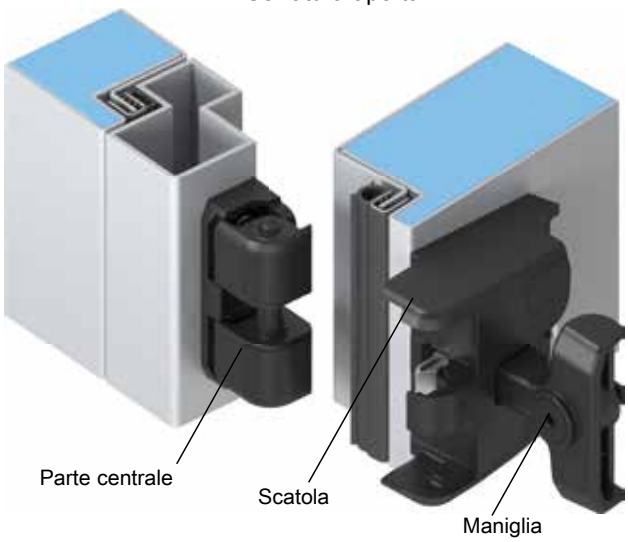

Angolo di apertura della cerniera 180°

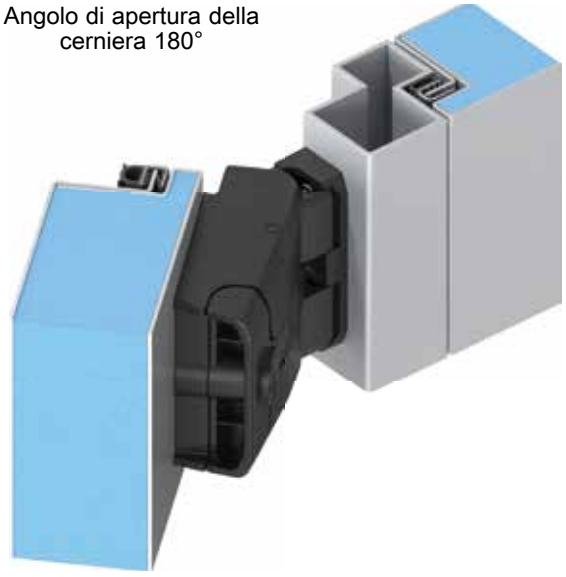

© EMKA Beschlagteile GmbH & Co. KG • 2019 • www.emka.com

Vantaggi

- La compressione della porta chiusa si può regolare di 3 mm durante il funzionamento
- Il punto di rotazione favorevole della maniglia consente una compressione della guarnizione di 5 mm esercitando una forza limitata
- Porta o pannello rimovibile sganciando le maniglie su entrambi i lati
- Regolazione 3D (compensazione tolleranza)
- La cerniera con chiusura integrata si può applicare come componente unico sulla porta o sul pannello già in posizione
- Battuta a scelta
- Angolo di apertura della cerniera 180°
- Disponibile anche con funzione di sicurezza che consente lo scarico della pressione
- Versione conforme ATEX disponibile
- In attesa di brevetto

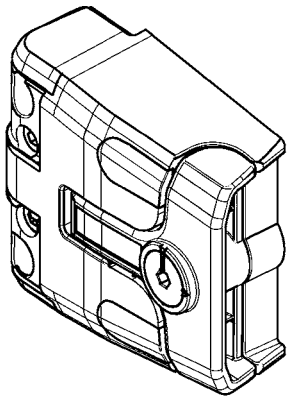

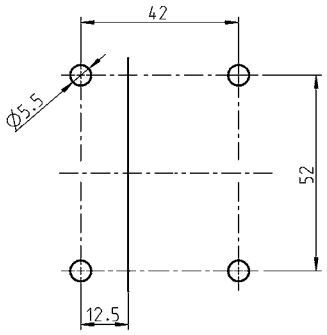

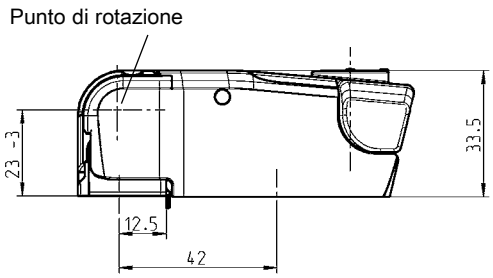

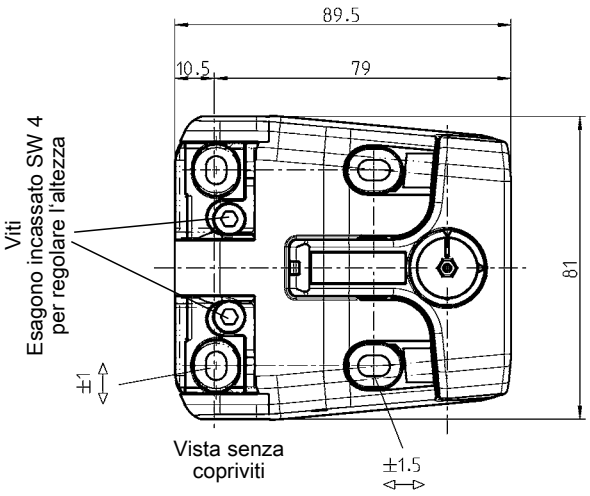

Cerniera medio:
scatola, maniglia e copriviti in poliammide GF nera, parte centrale superiore e inferiore in zama polverizzata nera, serratura in zama nichelata + passivazione e finitura superficiale, spina in acciaio inox 303, viti per regolare l'altezza, rondella e dado in acciaio zincato, con molla

① Inserto esagono incassato SW 4 in poliammide GF nera

② Cilindro Serie 9000 in zama con copriforo antipolvere in acciaio inox. Ogni cilindro è fornito con due chiavi in acciaio nichelato.

	① Inserto	② Chiave uguale 9081	② Chiavi diverse
senza scarico della pressione	1091-U146	a richiesta	a richiesta
con scarico della pressione	1091-U147	a richiesta	a richiesta

Altri inserti a richiesta

© EMKA Beschlagteile GmbH & Co. KG • 2019 • www.emka.com

Cerniera 3D a 90°

PROGRAMMA 1031

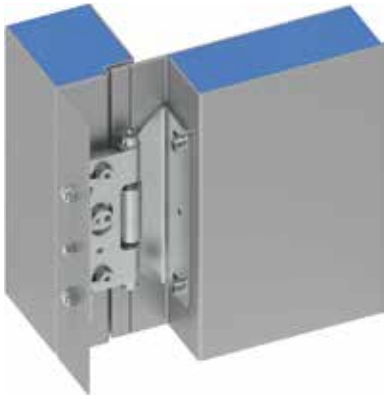

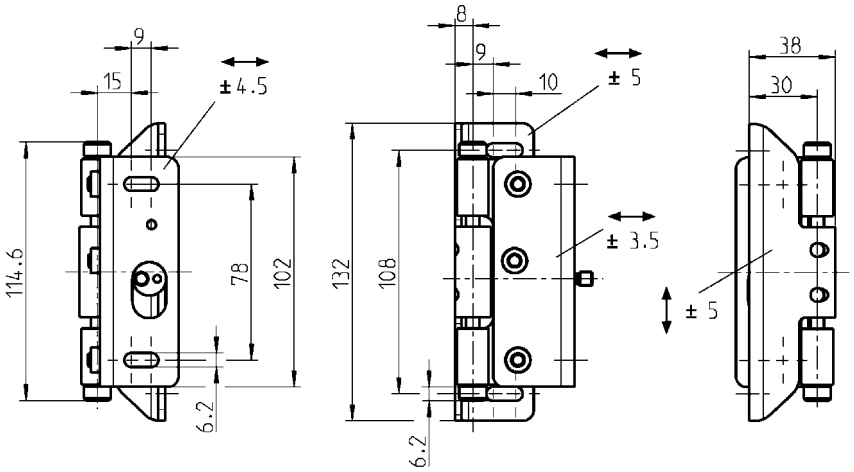

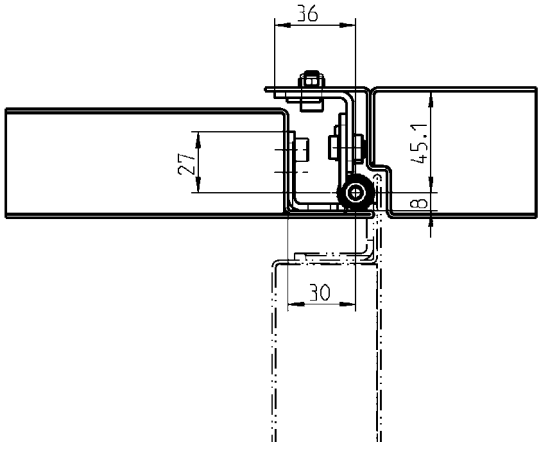

Cerniera 3D 90° in acciano zincato, perni e viti in acciaio zincato, boccola di scorrimento	
	1031-SU107

© EMKA Beschlagteile GmbH & Co. KG • 2019 • www.emka.com

Cerniera 180° a ingranaggio

PROGRAMMA 1007

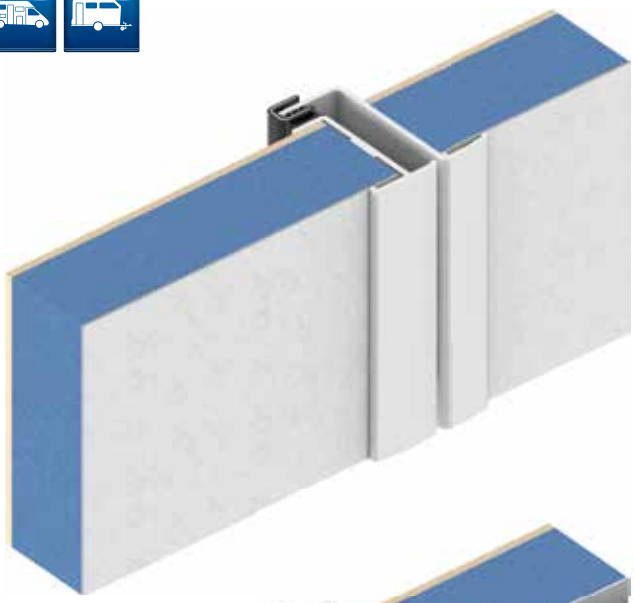

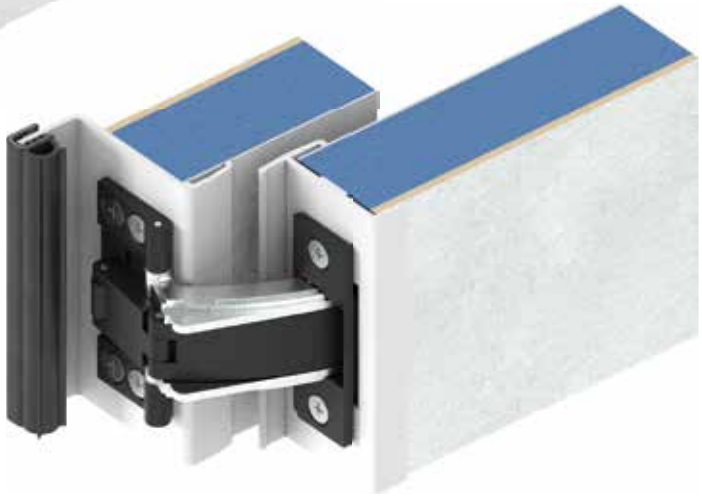

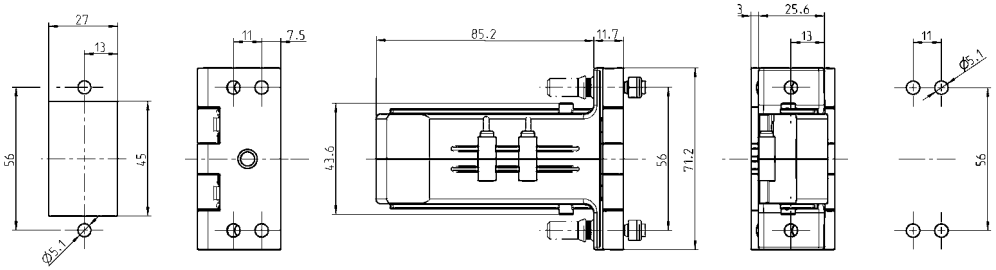

Foro
Porta / Pannello

Foro
Cornice

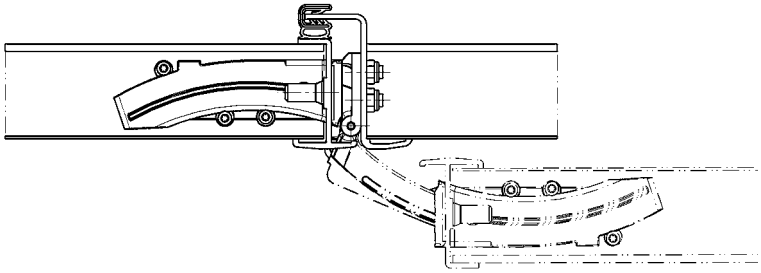

Cerniera 180° a ingranaggio **scatola, ponte e leva in poliammide 66 GF 50 nera, carrello in POM nero, ingranaggio in zama zincato, rondella in PTFE, perni in acciaio inox, viti in acciaio zincato**	
	1007-U10

© EMKA Beschlagteile GmbH & Co. KG • 2019 • www.emka.com

EMKA®
Beschlagteile

1 Chiusure

2 Cerniere

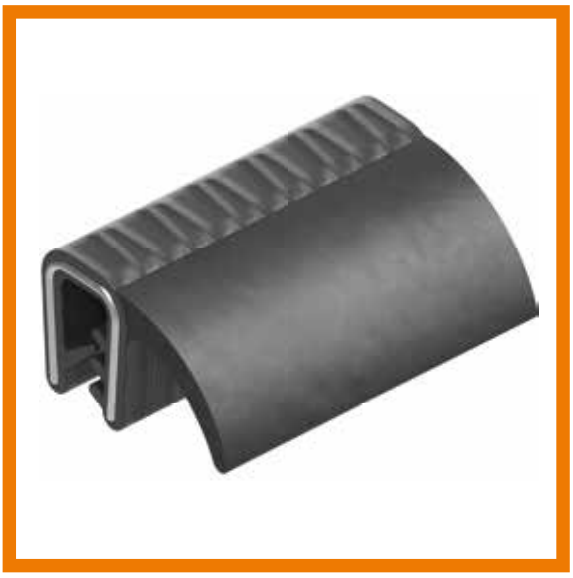

3 Guarnizioni

Informazioni	T3-100
Guarnizione autobloccante	T3-210
Guarnizione autoadesiva a cellule chiuse	T3-310
Guarnizioni ignifughe	T3-400
Profilo per spigoli	T3-510
Supporto per serbatoio	T3-610
Esempi	T3-710

4 Accessori

Guarnizioni su misura

INFORMAZIONI

EMKA è specializzata nell'estrusione di profili in gomma e materiali sintetici. In alcuni impianti in GB e Spagna si realizza una vasta gamma di profili in gomma come soluzioni standard e su misura.

Con questo sistema di produzione si possono realizzare stampati con inserti metallici in acciaio armonico e rinforzati con fili tessili. Inoltre è possibile il floccaggio.

E' possibile realizzare tagli con misure su richiesta, anelli vulcanizzati e telai. I sistemi di vulcanizzazione sono disponibili in alcune filiali EMKA. L'applicazione dell'adesivo, il rivestimento superficiale con laccatura o in tessuto si possono realizzare su richiesta del Cliente.

Il know-how EMKA garantisce il massimo della qualità.

EMKA produce oltre 1.500 profili.

Molti sono standard a catalogo, alcuni sono articoli unici realizzati su misura. In ogni caso, per ogni esigenza c'è la guarnizione giusta.

A richiesta forniamo i nostri articoli di elevata qualità con la rispettiva certificazione e/o campionatura per ulteriori test nella sede del cliente.

Categorie di prodotti
Guarnizioni
Profili in gomma
Profilo per spigoli
Gomma spugnosa
Fustellata
Profili in plastica

Materiali
EPDM
NBR
SBR
PVC
TPE
TPV
PP

Altri guarnizioni si trovano nel catalogo generale o nel sito www.emka.com

Simboli

I profili di tenuta sono idonei per ogni applicazione e possono essere personalizzati in base alle esigenze.
Per questo motivo, l'uso dei simboli non è applicabile.

© EMKA Beschlagteile GmbH & Co. KG • 2019 • www.emka.com

Profilo di bloccaggio con guarnizione a palloncino o a labbro sopra

Il profilo di bloccaggio si applica su un bordo adatto appositamente previsto.
Sono disponibili versioni in varie forme e materiali. A seconda delle applicazioni, si inserisce una guarnizione a palloncino o a labbro.

Profilo di bloccaggio con guarnizione a palloncino o a labbro di lato

Il profilo di bloccaggio si applica su un bordo adatto appositamente previsto.
Sono disponibili versioni in varie forme e materiali. A seconda delle applicazioni, si inserisce una guarnizione a palloncino o a labbro.

Profilo da incasso con guarnizione a palloncino sopra

Il profilo da incasso si applica su una lamiera adatta appositamente prevista.
Sono disponibili diverse altezze, larghezze e versioni.

© EMKA Beschlagteile GmbH & Co. KG • 2019 • www.emka.com

Cornici e anelli di guarnizioni
INFORMAZIONI

Info per cornici e anelli

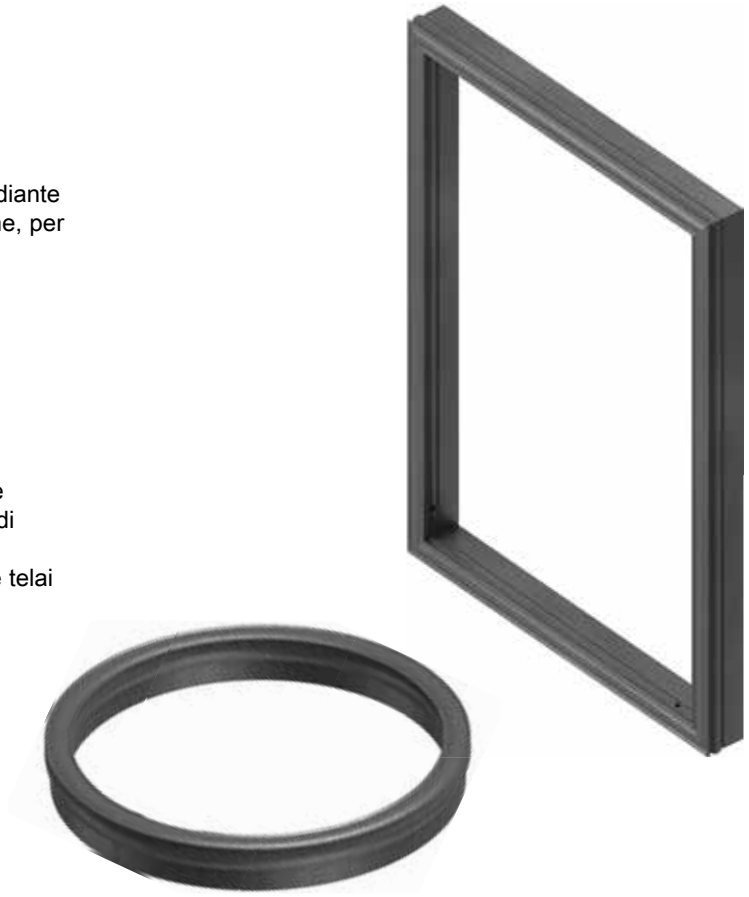

Cornici e anelli pronti all'uso secondo le esigenze del cliente.

Oltre ai profili con lunghezza fissa offriamo anche soluzioni personalizzate.
Le estremità e gli angoli dei profili si possono congiungere mediante incollaggio, vulcanizzazione a foglietta o stampaggio a iniezione, per creare anelli e cornici.
Gli eventuali costi degli stampi applicabili nel caso di soluzioni personalizzate sono da verificare in anticipo.

Vantaggi

– Il cliente non si deve occupare del taglio preciso e lento delle guarnizioni con smussatura o del rispetto del raggio minimo di curvatura dei profili
– Le cornici e gli anelli già pronti facilitano il fissaggio a porte e telai degli armadi.
– Nessuna perdita di tenuta negli angoli e nei punti smussati

Incollaggio

L'incollaggio delle due estremità del profilo è la tecnica più semplice.
Negli anelli si dovrebbero praticare dei fori per far fuoriuscire l'aria, altrimenti la compressione aumenterebbe eccessivamente.
Una tecnica migliore e più resistente è la vulcanizzazione a foglietta.

© EMKA Beschlagteile GmbH & Co. KG • 2019 • www.emka.com

Vulcanizzazione a foglietta

La vulcanizzazione a foglietta è una tecnica duratura e resistente.
Tra le estremità del profilo da vulcanizzare si applica una foglietta dello stesso materiale. Il tempo necessario per la vulcanizzazione a foglietta è maggiore di quello necessario per l'incollaggio.

Stampaggio ad iniezione

Stampaggio ad iniezione significa:
Lo stampaggio a iniezione è una tecnica per realizzare, ad es., angoli particolari per una cornice.
Nell'esempio mostrato, un profilo a labbro negli angoli ① può essere sagomato rotondo. Mentre l'area di bloccaggio ② del profilo può essere eseguita ad angolo retto. Mentre l'area di bloccaggio ② del profilo può essere eseguita ad angolo retto.
Questa possibilità non è disponibile per la vulcanizzazione di estremità di profili con smussatura ①.

© EMKA Beschlagteile GmbH & Co. KG • 2019 • www.emka.com

Note:

© EMKA Beschlagteile GmbH & Co. KG • 2019 • www.emka.com

Tolleranze delle guarnizione:
Nella descrizione delle guarnizioni le variazioni delle tolleranze corrispondono alla normativa Din ISO 3302-1 „E2“ (guarnizione morbida) e „E3“ (guarnizione spugnosa).
Per i profili per spigoli le variazioni delle tolleranze corrispondono alla normativa DIN 16941-3B.

Esempi:

Misura nominale		Tolleranza DIN ISO 3302-1 E2	Tolleranza DIN ISO 3302-1 E3
da	a		
0	1,5	±0,25	±0,40
1,5	2,5	±0,35	±0,50
2,5	4,0	±0,40	±0,70
4,0	6,3	±0,50	±0,80
6,3	10	±0,70	±1,00
10	16	±0,80	±1,30
16	25	±1,00	±1,60
25	40	±1,30	±2,00
40	63	±1,60	±2,50

Misura nominale		Tolleranze DIN 16941-3B
da	a	
0	3	±0,40
3	6	±0,60
6	10	±0,70
10	18	±0,80
18	30	±1,00

È importante la corretta conservazione (temperatura di stoccaggio ottimale da +5°C a +20°C). Per lo stoccaggio delle guarnizioni si deve osservare la norma DIN 7716 (Linee guida per lo stoccaggio, la manutenzione e la pulizia dei prodotti in gomma). Una conservazione scorretta o tempi di stoccaggio prolungati sono da evitare, se possibile, dal momento che possono alterare le proprietà meccaniche.

Elastomeri - temperature di applicazione e durezza:

Materiali	Temperature di applicazione	Durezza (±5° Shore A)
EPDM	circa -40°C fino a 100°C	25° (MG) fino a 90° (WG)
NBR	circa -30°C fino a 100°C	25° (MG) fino a 90° (WG)
CR	circa -25°C fino a 100°C	40° fino a 90°
PVC	circa -40°C fino a 70°C	55° fino a 75°
Silicone	circa -60°C fino a 100°C	10° fino a 90°

MG=Guarnizione morbida / WG=Guarnizione semimorbida

Compressione esercitata sulle guarnizione a camera:
La compressione sui nostri profili non deve superare il 50%, altrimenti la tenuta si compromette e la guarnizione si potrebbe deformare.
La pressione sui profili deve essere compresa tra 30-50%.
Non importa se si tratta di guarnizioni EPDM, NBR o silicone. Le proprietà meccaniche sono (a differenza della resistenza chimica) abbastanza simili. Le guarnizioni al di sopra di questo livello si deformano e vi è il rischio che quando la compressione diventa (DVR) troppo alta il materiale si deforma plasticamente.
La guarnizione risulterebbe compromessa.

Resistenza:
A causa della varietà di sostanze chimiche possibili, solventi (concentrazioni), temperature di funzionamento e tempi di esposizione non possono essere garantite le resistenze. Si consiglia in ogni caso un processo, secondo le circostanze, quali concentrazione, temperatura e durata dell‘esposizione.

Antincendio:
Utilizziamo materiali che sono certificati in conformità alle norme di sicurezza antincendio attualmente in vigore per i veicoli ferroviari, ad es. secondo la normativa DIN EN 45545-2; NF F 16-101/ -102; DIN 5510-2; UNI CEI 11170. Per le diverse categorie si devono valutare i requisiti specifici per ogni settore. Generalmente con i profili in silicone si raggiungono livelli di protezione antincendio più elevati rispetto all‘EPDM.

Avvertenze:
I valori riportati sono normalmente determinati sui valori indicativi delle lastre di prova in base alle nostre attuali conoscenze.
Tuttavia, non sollevano l‘utilizzatore finale dal condurre i propri test accurati.

Guarnizione autobloccante

PROGRAMMA 1011

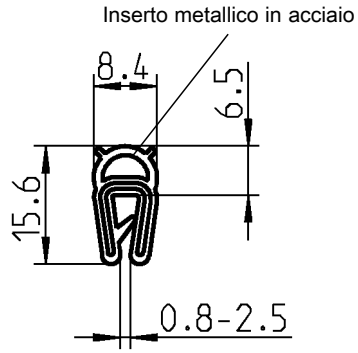

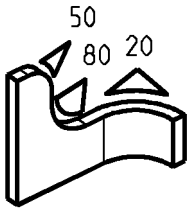

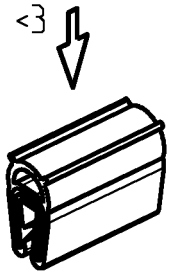

compressione

Materiale della guarnizione a scelta	
Guarnizione EPDM 65° ± 5 Shore A / EPDM speciale	1011-10*
Guarnizione in NBR nera (NBR 60° ± 5 Shore A)	1011-50

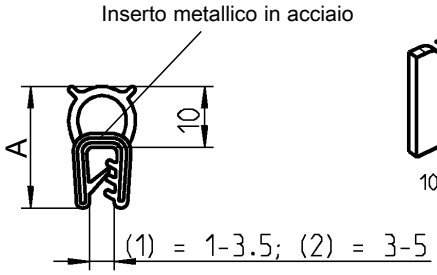

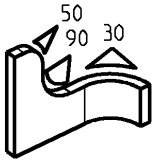

1011-05, -15

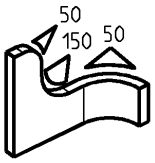

1011-47, -49

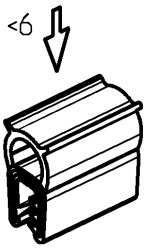

compressione

Materiale della guarnizione a scelta	A	
Guarnizione EPDM 65° ± 5 Shore A / EPDM speciale	20	1011-05* (1)
Guarnizione in NBR nera (NBR 60° ± 5 Shore A)	21	1011-15 (1)
Guarnizione EPDM 65° ± 5 Shore A / EPDM speciale	21	1011-49 (2)
Guarnizione in NBR nera (NBR 60° ± 5 Shore A)	21	1011-47 (2)

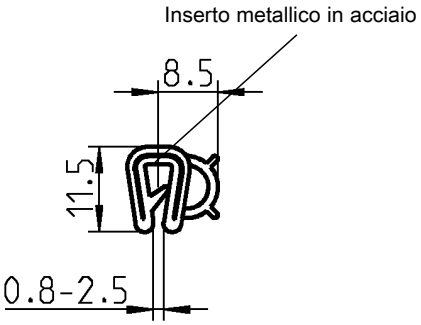

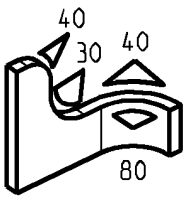

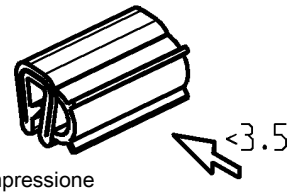

compressione

UL 50
UL 50(E)
UL 94-HB

Guarnizione morbida in EPDM nera (profilo di bloccaggio in EPDM 65° ± 5 Shore A)	
	1011-09*

© EMKA Beschlagteile GmbH & Co. KG • 2019 • www.emka.com
Altre sezioni su richiesta

Guarnizione autobloccante

PROGRAMMA 1011

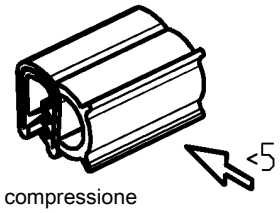

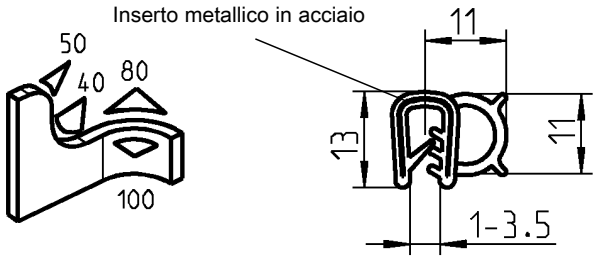

Materiale della guarnizione a scelta	
Guarnizione EPDM 65° ± 5 Shore A / EPDM speciale	1011-06*
Guarnizione in NBR nera (NBR 60° ± 5 Shore A)	1011-16

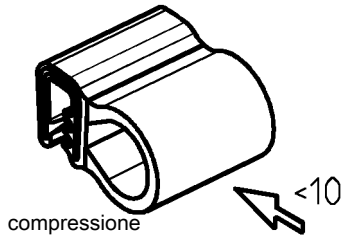

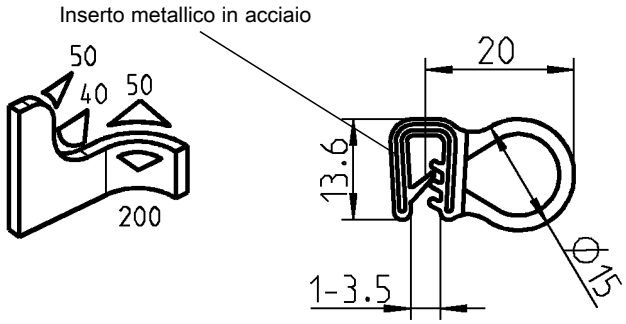

Guarnizione morbida in EPDM nera (profilo di bloccaggio in EPDM 65° ± 5 Shore A)	
	1011-12*

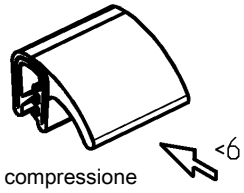

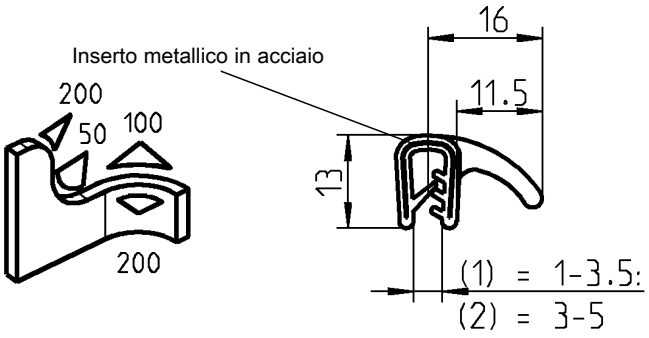

* UL 50
UL 50(E)
UL 94-HB

Materiale della guarnizione a scelta		
Guarnizione EPDM 65° ± 5 Shore A / EPDM speciale	(1)	1011-08*
Guarnizione in NBR nera (NBR 60° ± 5 Shore A)	(1)	1011-46
Guarnizione in NBR nera (NBR 60° ± 5 Shore A)	(2)	1011-48

© EMKA Beschlagteile GmbH & Co. KG • 2019 • www.emka.com
Altre sezioni su richiesta

Guarnizione autobloccante

PROGRAMMA 1011

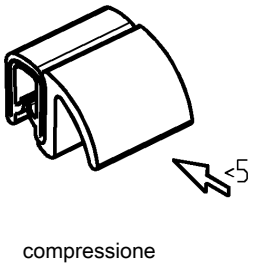

compressione

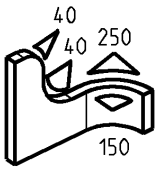

Inserto metallico in acciaio

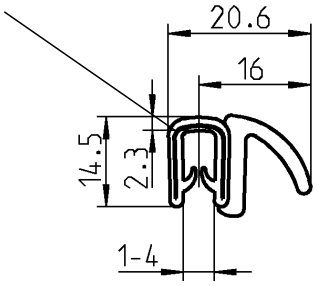

Guarnizione morbida in EPDM nera (profilo di bloccaggio in PVC 70° ± 5 Shore A)	
	1011-17

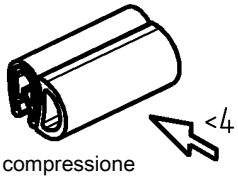

compressione

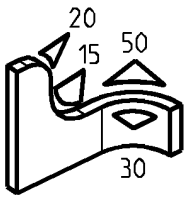

Inserto metallico in acciaio

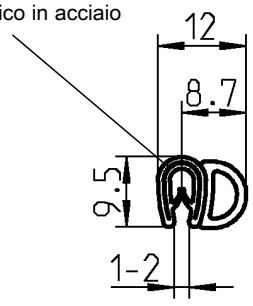

Guarnizione morbida in EPDM nera (profilo di bloccaggio in EPDM 65° ± 5 Shore A)	
	1011-20-01

© EMKA Beschlagteile GmbH & Co. KG • 2019 • www.emka.com
Altre sezioni su richiesta

Guarnizione autoadesiva a cellule chiuse

PROGRAMMA 1016

Lunghezza rotoli:

Spessore	3 – 7 = Rotoli	a	10 m
Spessore	8 – 10 = Rotoli	a	5 m
Spessore	11 = rotoli	a	1 m

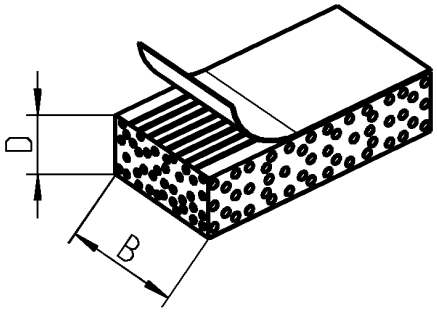

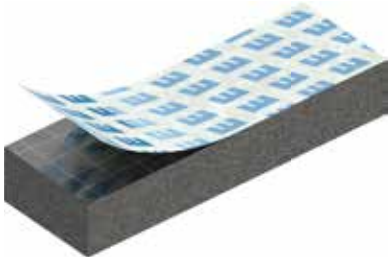

Disponibile a magazzino salvo venduto
Per le altre dimensioni richiedere in sede.

Altre lunghezze disponibile in 6/8 settimane. Quantitativo minimo d'ordine su richiesta (codice artcolo: 1016- .....

Guarnizione in gomma spugnosa nera autoadesiva con protezione antiallungamento.

Misura				Misura			
Largh.	Spes-sore	EPDM	CR	Largh.	Spes-sore	EPDM	CR
10	3	1016-13	1016-61	30	10	1016-123	1016-159
	4	1016-14	1016-62		12	1016-124	1016-160
	5	1016-15	1016-63		15	1016-125	1016-161
10	6	1016-75	1016-99		20	1016-126	1016-162
	8	1016-76	1016-100		25	1016-127	1016-163
	10	1016-77	1016-101	40	5	1016-128	1016-164
15	3	1016-16	1016-64		10	1016-129	1016-165
	4	1016-17	1016-65		15	1016-130	1016-166
	5	1016-18	1016-66		20	1016-131	1016-167
15	6	1016-78	1016-102		25	1016-132	1016-168
	8	1016-79	1016-103		30	1016-133	1016-169
	10	1016-80	1016-104	50	5	1016-134	1016-170
	12	1016-81	1016-105		10	1016-135	1016-171
	15	1016-82	1016-106		15	1016-136	1016-172
20	3	1016-19	1016-67		20	1016-137	1016-173
	4	1016-20	1016-68		25	1016-138	1016-174
	5	1016-21	1016-69		30	1016-139	1016-175
20	6	1016-83	1016-107	60	5	1016-140	1016-176
	8	1016-84	1016-108		10	1016-141	1016-177
	10	1016-85	1016-109		15	1016-142	1016-178
	12	1016-86	1016-110		20	1016-143	1016-179
	15	1016-87	1016-111		25	1016-144	1016-180
	20	1016-88	1016-112		30	1016-145	1016-181
25	3	1016-89	1016-113	70	5	1016-146	1016-182
	4	1016-90	1016-114		10	1016-147	1016-183
	6	1016-91	1016-115		15	1016-148	1016-184
	8	1016-92	1016-116		20	1016-149	1016-185
	10	1016-93	1016-117		25	1016-150	1016-186
	12	1016-94	1016-118		30	1016-151	1016-187
	15	1016-95	1016-119	80	5	1016-152	1016-188
	20	1016-96	1016-120		10	1016-153	1016-189
30	3	1016-22	1016-70		15	1016-154	1016-190
	4	1016-23	1016-71		20	1016-155	1016-191
	5	1016-24	1016-72		25	1016-156	1016-192
	6	1016-97	1016-121		30	1016-157	1016-193
	8	1016-98	1016-122		40	1016-158	1016-194

© EMKA Beschlagteile GmbH & Co. KG • 2019 • www.emka.com

Info ignifughe

Storia:

- L'iter per la creazione della norma EN 45545 è stato temporaneamente sospeso a gennaio 2012.
- La norma DIN EN 45545 è stata pubblicata a giugno 2013 (ordinabile da agosto 2013).
- La DOW (date of withdrawn) è passata da 6 a 36 mesi, in modo che le norme nazionali, come ad es. la DIN 5510, siano revocate entro marzo 2016.

DIN EN 45545-2:

Questa sezione definisce i metodi e le condizioni per effettuare i test e i requisiti per la resistenza al fuoco per ciascun livello di rischio (Hazard Level).

Livello di rischio (Hazard Level):

Categoria	Tipologia di costruzione			
	N: Veicoli standard	A: Veicoli per guida automatica, senza personale qualificato di emergenza a bordo	D: Veicoli a due piani	S: Vagoni letto e cuccette (a uno o due piani)
1	HL1	HL1	HL1	HL2
2	HL2	HL2	HL2	HL2
3	HL2	HL2	HL2	HL3
4	HL3	HL3	HL3	HL3

Categorie:

Categoria 1: veicoli di superficie
Categoria 2: tunnel max. 5 km
Categoria 3: tunnel > 5 km
Categoria 4: tunnel, senza possibilità di evacuazione laterale

Guarnizioni:

Le guarnizioni sono state incluse nella norma DIN EN 45545 e devono soddisfare i principi R22 per l'interno o R23 per l'esterno secondo il livello di rischio (Hazard Level). Per definire il livello di rischio è necessario conoscere la categoria e la tipologia di costruzione, ad es. 2 (tunnel max. 5 km) D (veicoli a 2 piani).

© EMKA Beschlagteile GmbH & Co. KG • 2019 • www.emka.com

Guarnizioni ignifughe
PROGRAMMA 1011

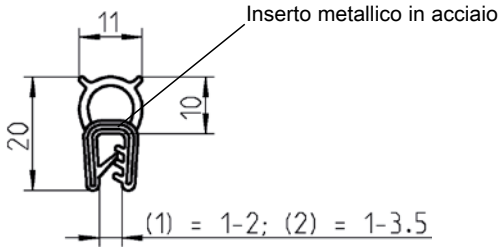

Guarnizione ignifuga		
⑤⑥⑦	Gomma morbida (EPDM) nera (profilo di bloccaggio in EPDM)	1011-S19 (1)
①②	Gomma morbida (EPDM) nera (profilo di bloccaggio in gomma semimorbida)	1011-S39 (2)

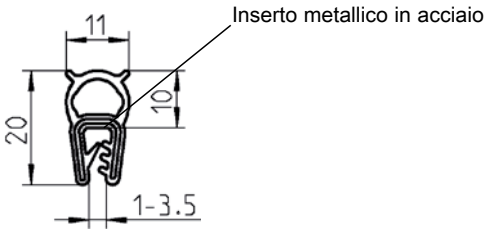

Guarnizione ignifuga in silicone		
①②③④	65° ±5° Shore A grigio-grafite	1011-S47-BF
②③	75° ±5° Shore A bianca	1011-S47-HA

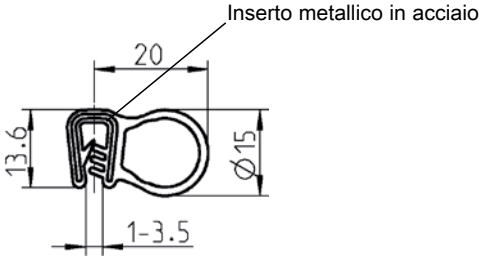

Guarnizione ignifuga in silicone		
①②③④	65° ±5° Shore A grigio-grafite	1011-S42-BF
②③	75° ±5° Shore A bianca	1011-S42-HA

Norme antincendio	
①	DIN 5510-2
②	NF F 16-101/ -102
③	DIN EN 45545-2
④	UNI CEI 11170
⑤	ASTM C542-90
⑥	ASTM E662-95
⑦	SMP 800-C

© EMKA Beschlagteile GmbH & Co. KG • 2019 • www.emka.com
Altre sezioni su richiesta

Guarnizioni ignifughe
PROGRAMMA 1011

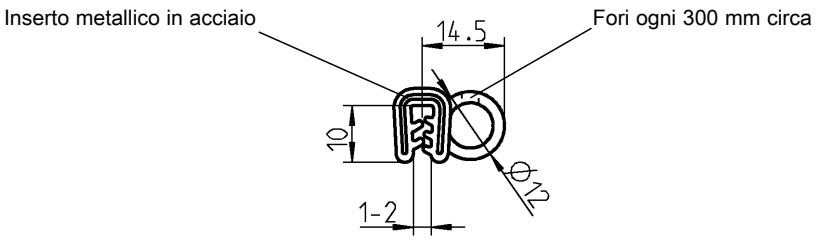

Guarnizione ignifuga morbida (EPDM) nera (profilo di bloccaggio EPDM)	
⑤⑥⑦	1011-S23

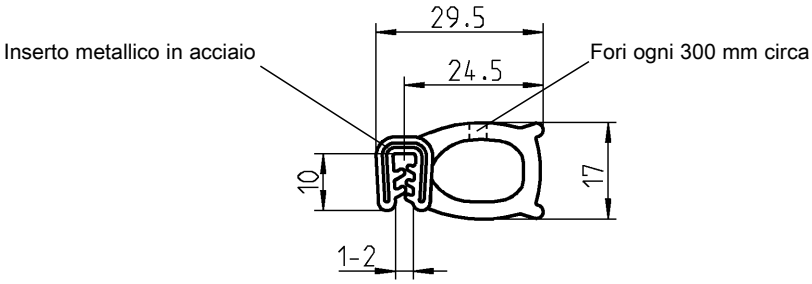

Guarnizione ignifuga morbida (EPDM) nera (profilo di bloccaggio EPDM)	
⑤⑥⑦	1011-S24

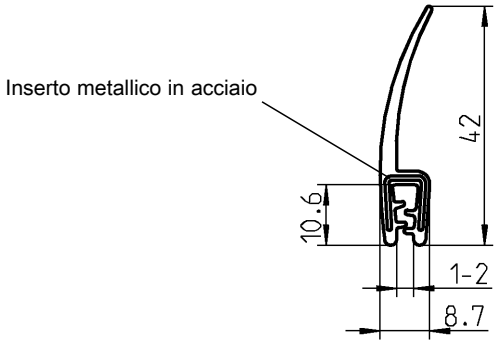

Guarnizione ignifuga in silicone 65° ±5° Shore A grigio-grafite	
①②③④	1011-S83-BF

Norme antincendio	
①	DIN 5510-2
②	NF F 16-101/ -102
③	DIN EN 45545-2
④	UNI CEI 11170
⑤	ASTM C542-90
⑥	ASTM E662-95
⑦	SMP 800-C

© EMKA Beschlagteile GmbH & Co. KG • 2019 • www.emka.com
Altre sezioni su richiesta

Guarnizioni ignifughe
PROGRAMMA 1003, 1011

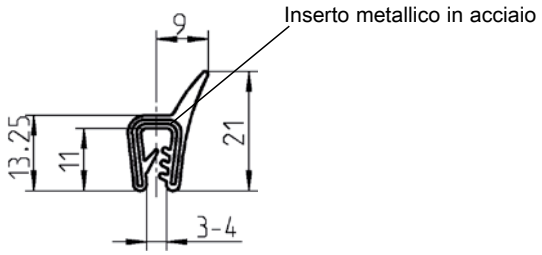

Guarnizione ignifuga in silicone 65° ±5° Shore A grigio-grafite	
①②③④	1011-S53-BF

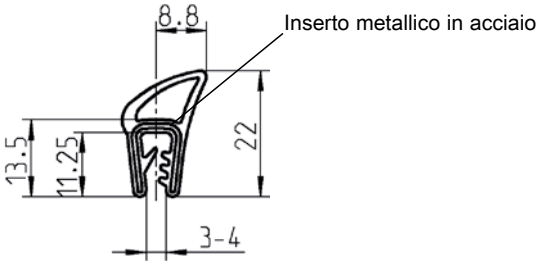

Guarnizione ignifuga in silicone 65° ±5° Shore A grigio-grafite	
①②③④	1011-S56-BF

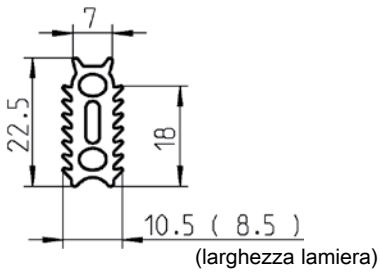

Guarnizione ignifuga in materiale a scelta		
①②	Gomma morbida 30 ±5° Shore A nera	1003-S23
①	Silicone 50° ±5° Shore A grigio-grafite	1003-S30-BF

Norme antincendio	
①	DIN 5510-2
②	NF F 16-101/ -102
③	DIN EN 45545-2
④	UNI CEI 11170
⑤	ASTM C542-90
⑥	ASTM E662-95
⑦	SMP 800-C

© EMKA Beschlagteile GmbH & Co. KG • 2019 • www.emka.com
Altre sezioni su richiesta

Note:

© EMKA Beschlagteile GmbH & Co. KG • 2019 • www.emka.com

Profilo per spigoli
PROGRAMMA 1010

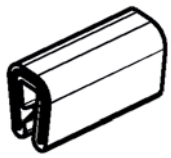

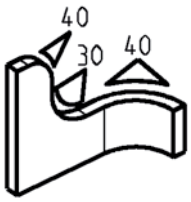

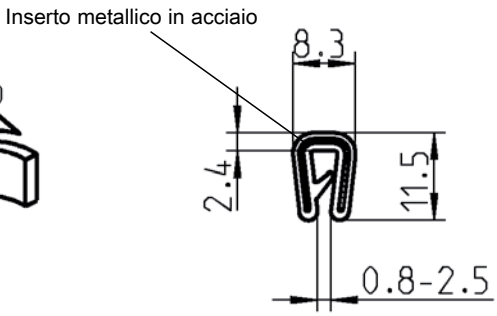

Profilo per spigoli in EPDM nero 60° ± 5 Shore A

	1010-12

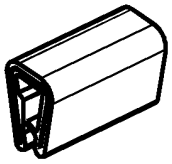

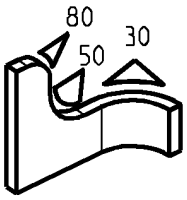

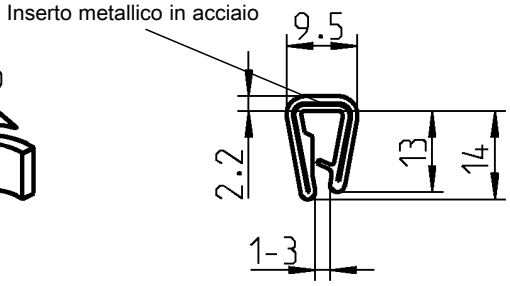

Profilo per spigoli in PVC grigia

	1010-05

Resistente a temperature = -40°C fino a 90°C

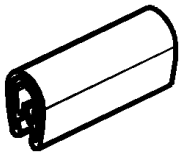

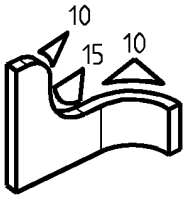

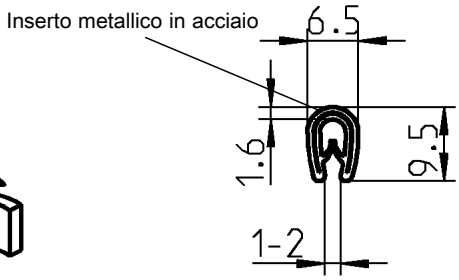

Profilo per spigoli in PVC nero

	1010-02

Resistente a temperature = -40°C fino a 90°C

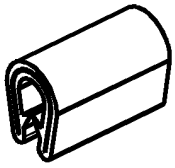

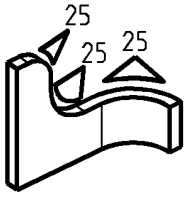

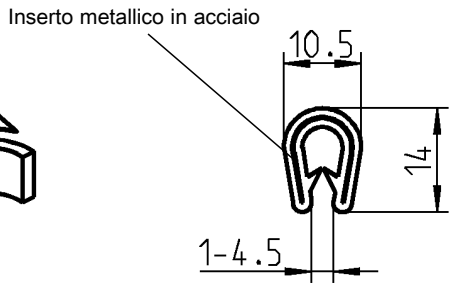

Profilo per spigoli in PVC nero

	1010-01

© EMKA Beschlagteile GmbH & Co. KG • 2019 • www.emka.com
Altre sezioni su richiesta

Profilo per spigoli
PROGRAMMA 1010

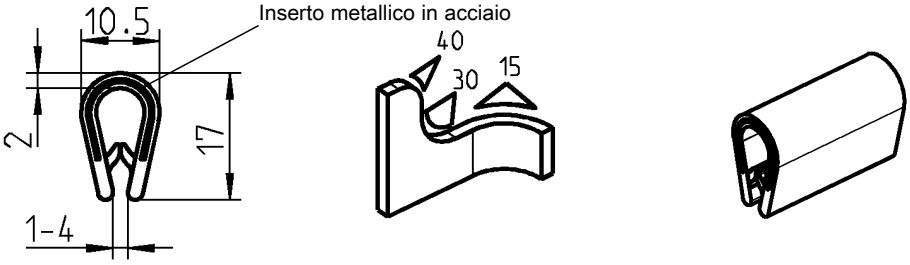

Profilo per spigoli in PVC nero	
	1010-08

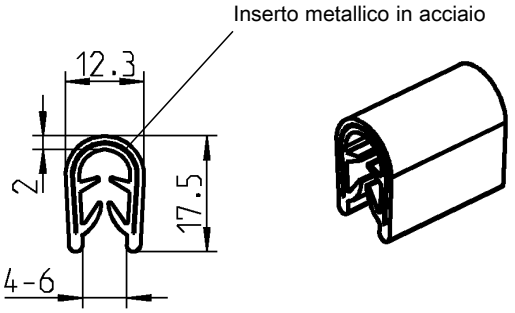

Profilo per spigoli in PVC colore a scelta	
Nera	1010-11
Grigio scuro	1010-11-01

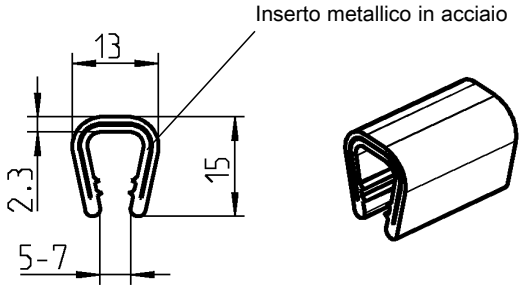

Profilo per spigoli colore a scelta	
Nera	1010-06
Grigio chiaro	1010-06-01

© EMKA Beschlagteile GmbH & Co. KG • 2019 • www.emka.com
Altre sezioni su richiesta

Supporto per serbatoio

PROGRAMMA 1038

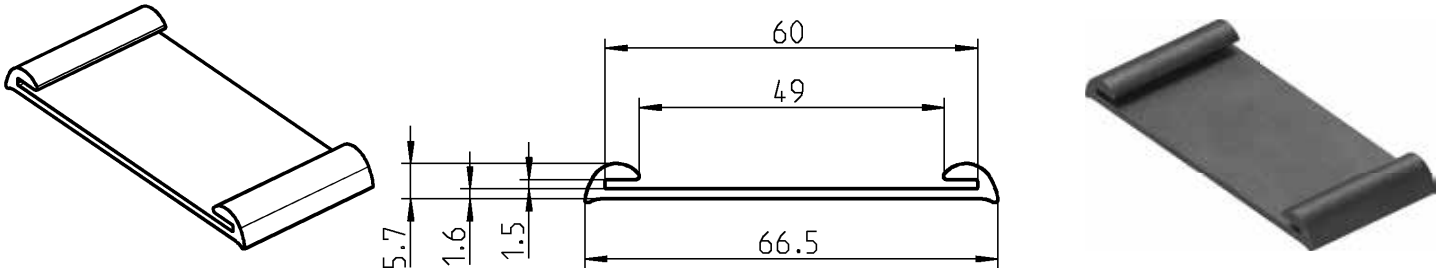

Supporto per serbatoio nero (EPDM 60° Shore A)	
	1038-HP437

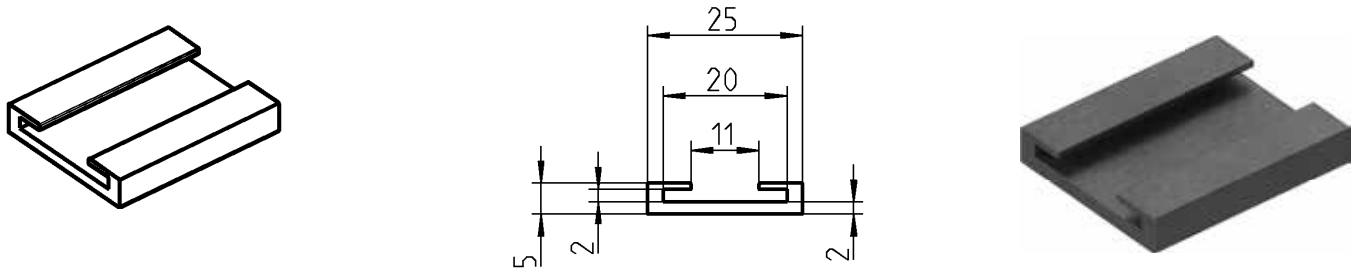

Supporto per serbatoio nero (NBR 70° Shore A)	
	1038-HP353

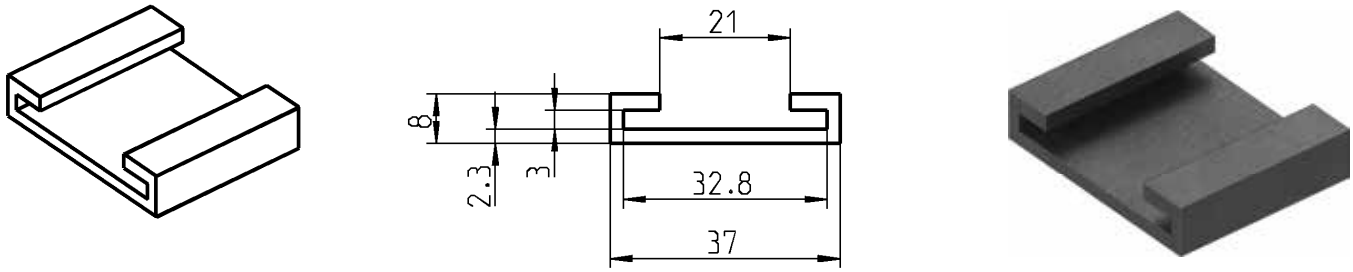

Supporto per serbatoio nero (NBR 70° Shore A)	
	1038-HP298

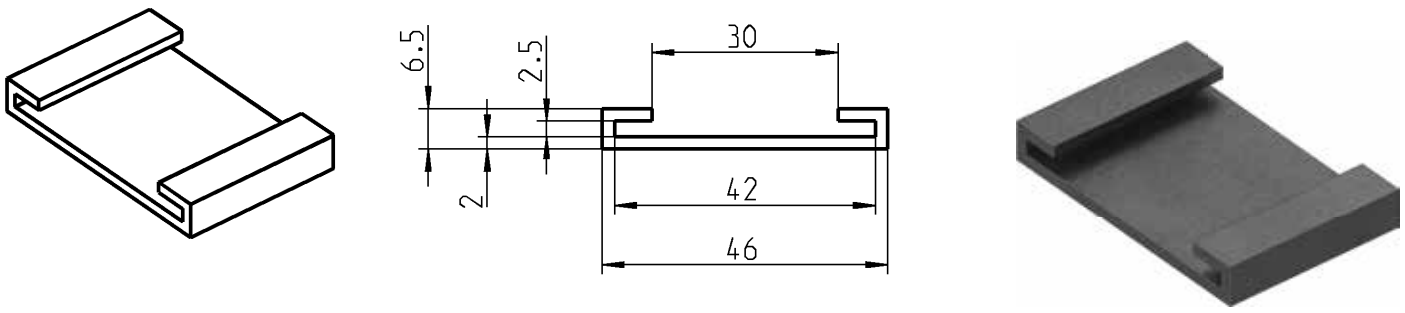

Supporto per serbatoio nero (NBR 70° Shore A)	
	1038-HP299

© EMKA Beschlagteile GmbH & Co. KG • 2019 • www.emka.com
Altre sezioni su richiesta

Varietà di forme e materiali

ESEMPI

Altri guarnizioni si trovano nel catalogo generale o nel sito www.emka.com

Esempi di forme diverse:

© EMKA Beschlagteile GmbH & Co. KG • 2019 • www.emka.com

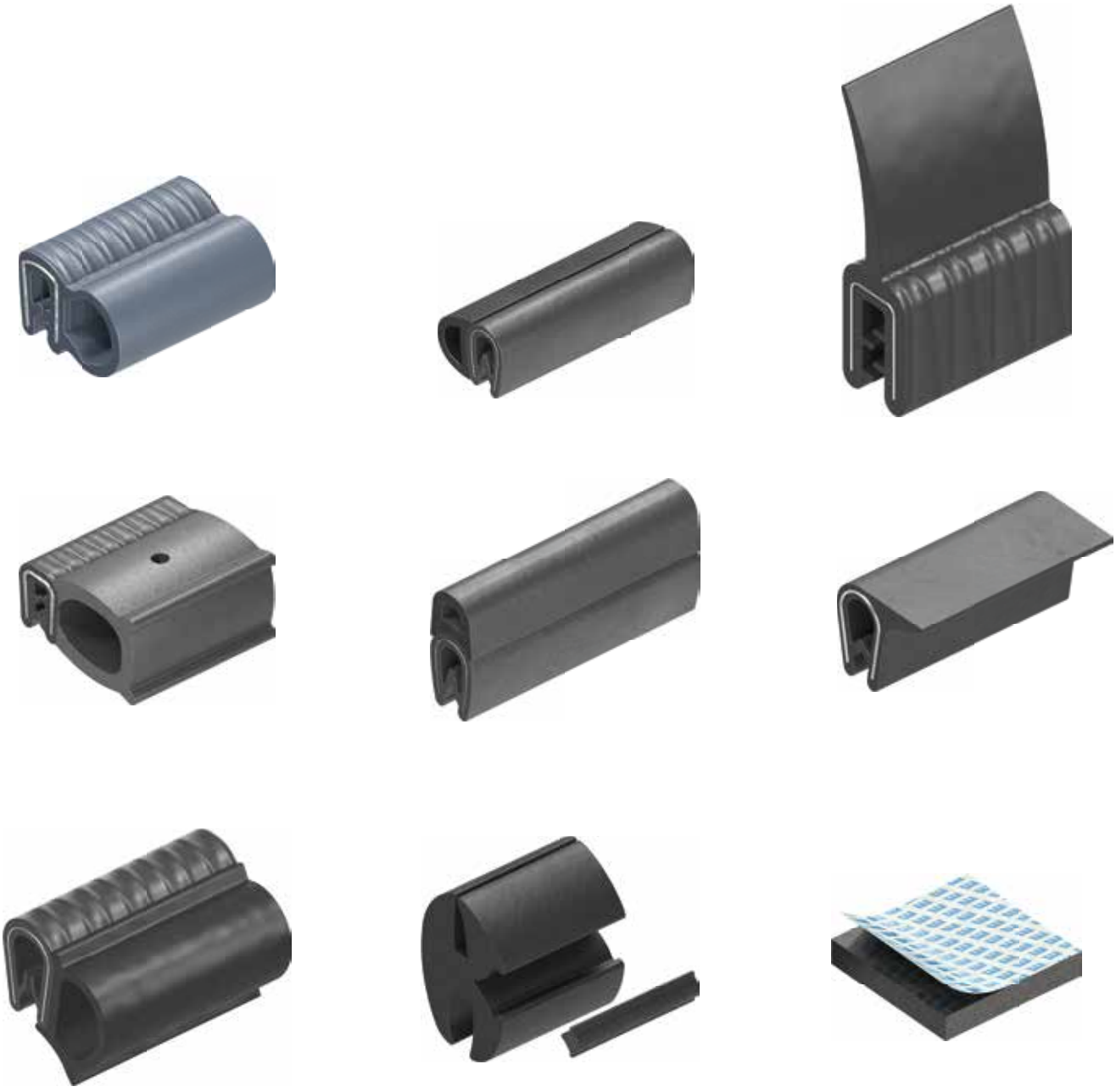

Non avete trovato la guarnizione o il profilo per le vostre esigenze?

Nessun problema, contattateci!

Con due siti produttivi propri in Spagna e in Inghilterra, EMKA è il partner perfetto per profili di tenuta su misura.

L‘alto numero di possibilità di produzione realizzate con materiali diversi consente a EMKA di personalizzare per rispondere alle richieste dei clienti.

Insieme a te realizziamo un progetto adatto alle tue esigenze.

EMKA®
Beschlagteile

1 Chiusure

2 Cerniere

3 Guarnizioni

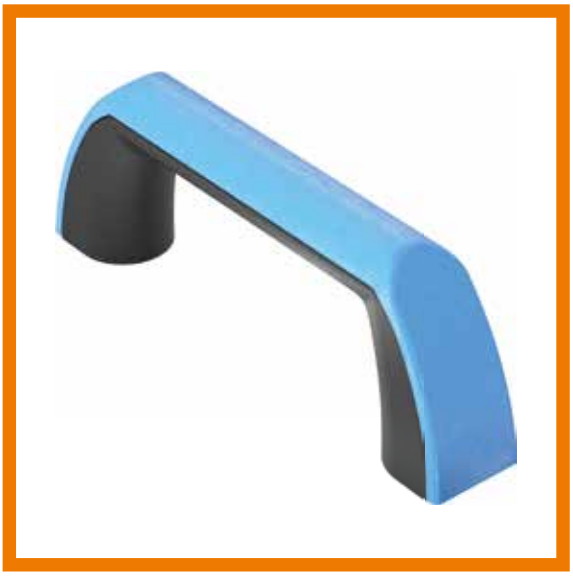

4 Accessori

Gancio portapacchi	T4-110
Fermo porta	T4-210
Maniglie ad incasso	T4-310
Maniglie	T4-410
Accessori	T4-510

Gancio portapacchi per trasporto merci

PROGRAMMA 5291

EMKA Beschlagteile

Dettagli: gancio portapacchi e cintura

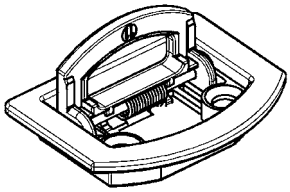

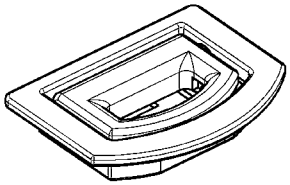

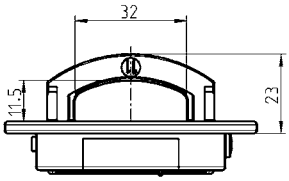

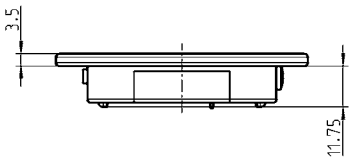

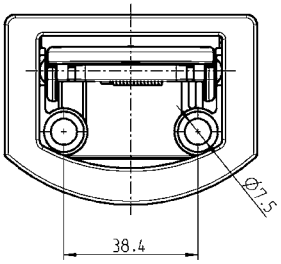

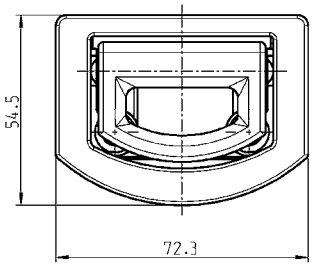

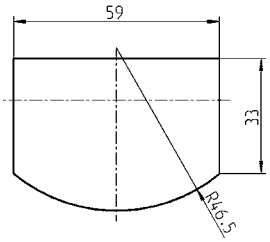

Foro

Gancio portapacchi

Gancio portapacchi con piastra di fissaggio

- Esempio: valigie, biciclette, passeggini ecc.
- Adattabile a tutti i veicoli
- Versione in zama
- Calpestabile
- Caricabile fino 3000 N (300 kg)
- Altri colori disponibili a richiesta

Gancio portapacchi in zama cromata, base in polverizzata nera, assa in acciaio zincato, con molla, piastra di montaggio e vite svasata M6 x 50 in acciaio zincato	
	5291-U701-IA

© EMKA Beschlagteile GmbH & Co. KG • 2019 • www.emka.com

Maniglia triangolare

PROGRAMMA 6040

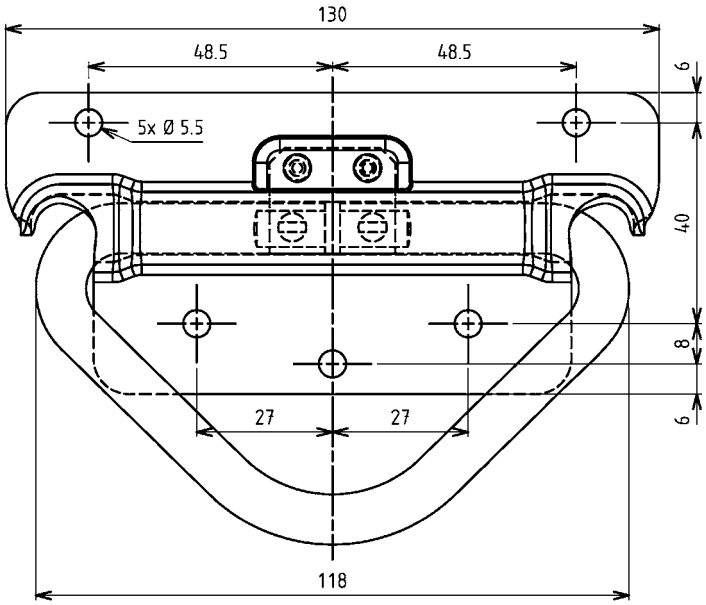

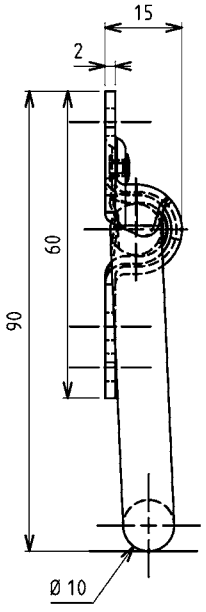

Maniglia triangolare	
	Con molla a battente
Acciaio zincato DS+TC, avvitabile	6040-U80-JQ
Acciaio inox 304, avvitabile	6040-U80-PC

Fermo porta
PROGRAMMA 8900

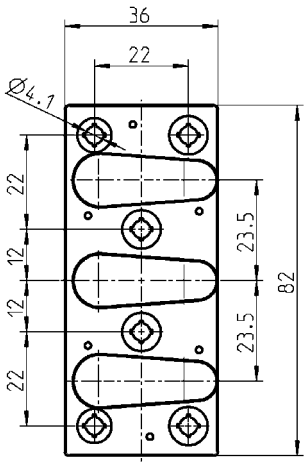

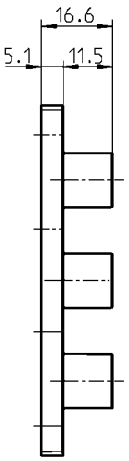

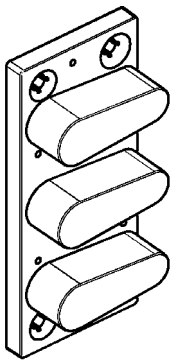

Fermo porta in zama rivestito in gomma	
	8900-SB12-01

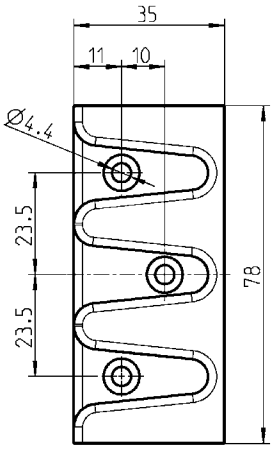

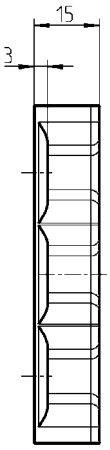

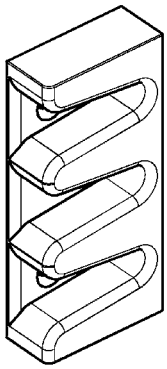

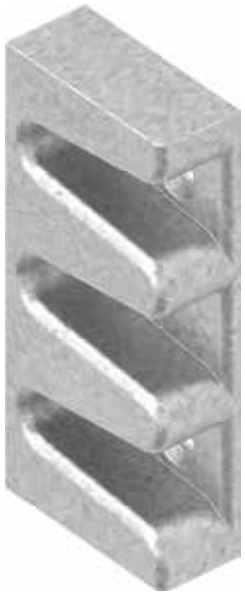

Copertura fermo porta in zama grezzo	
	8900-S331-03KA

© EMKA Beschlagteile GmbH & Co. KG • 2019 • www.emka.com

Fermo porta
PROGRAMMA 8900

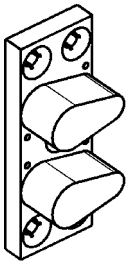

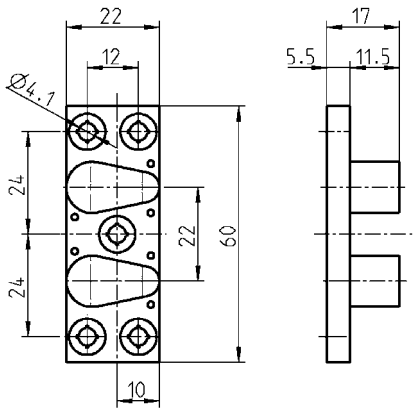

Fermo porta in zama rivestito in gomma	
	8900-SB11-01

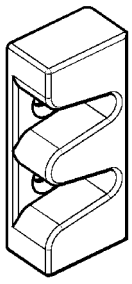

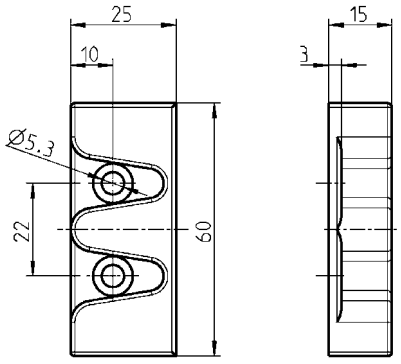

Copertura fermo porta in zama grezzo	
	8900-S330-03KA

Maniglia ad incasso
PROGRAMMA 1091

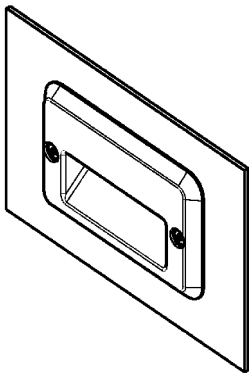

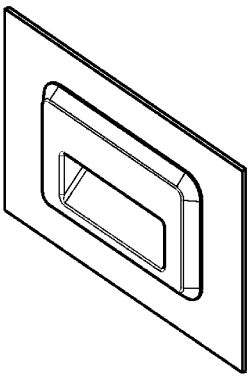

Versione A

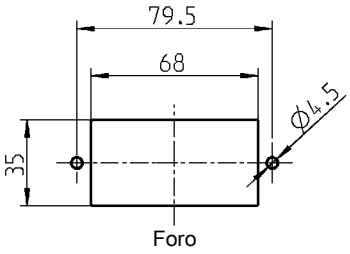

Tampografia realizzabile in vari colori.

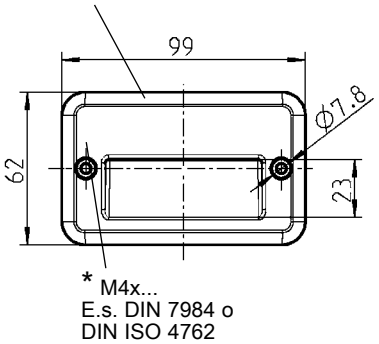

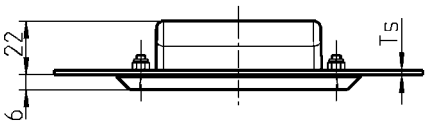

Versione A

Versione B

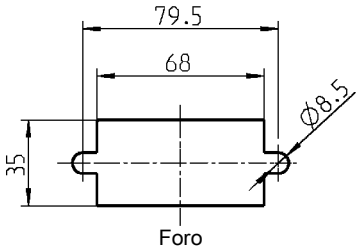

Tampografia realizzabile in vari colori.

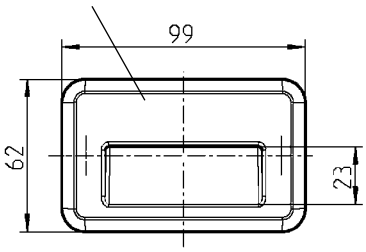

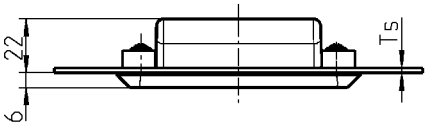

Versione B

Maniglia in poliammide GF nera, con guarnizione Versione B rondella in poliammide GF nera, materiale di fissaggio in acciaio zincato			
Versione A	IP 54	Ts 0,8 - 7	1091-105
Versione B	IP 65	Ts 0,8 - 3 **	1091-U144
Tappo in polietilene nero per verione A			
(Si utilizano 2 tappi per ogni maniglia)			1091-106

* non inclusi

****A richiesta**
– Maniglie per altri spessori di lamiera disponibili

© EMKA Beschlagteile GmbH & Co. KG • 2019 • www.emka.com

Maniglia ad incasso

PROGRAMMA 1091

EMKA Beschlagteile

Assemblaggio della maniglia ad incasso

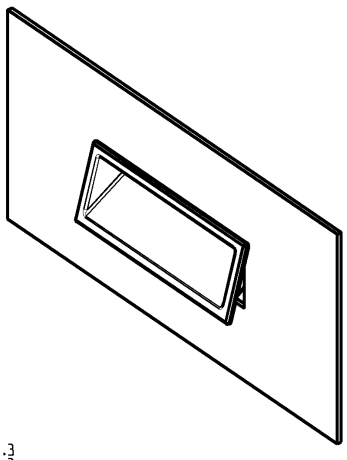

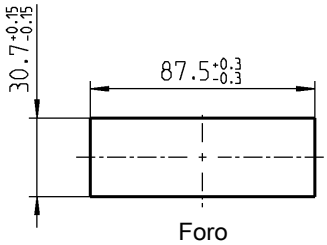

Foro

Maniglia ad incasso completo

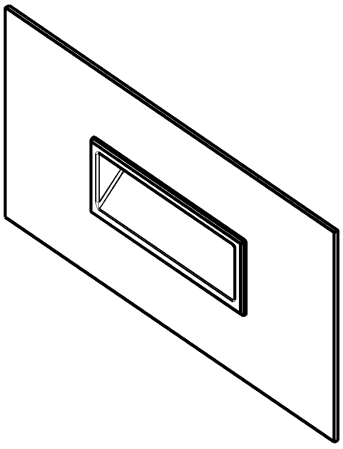

Versione A

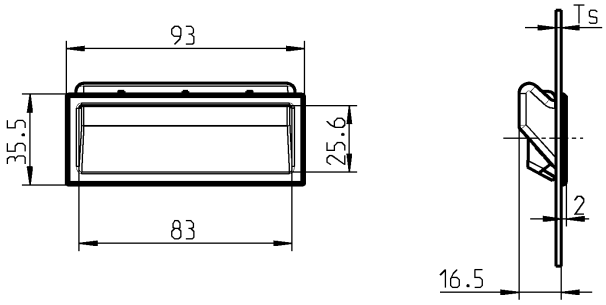

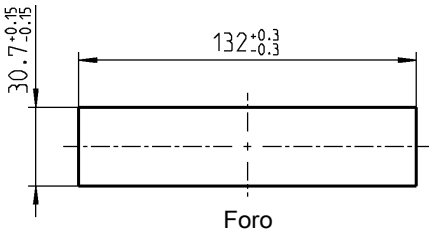

Foro

Versione B

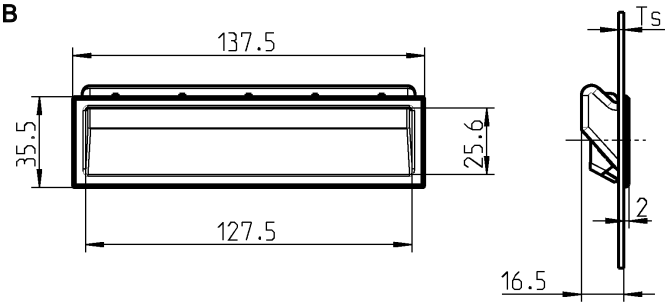

Vantaggi

- Risparmio grazie al montaggio rapido e senza attrezzi
- La maniglia ad incasso si inserisce facilmente nella lamiera
- In poliammide PA6 GF30 anticorrosione

Maniglia in poliammide GF nera		
	Versione A	**Versione B**
Ts 0,8 - 1,2 mm	1091-103-01	1091-109-01
Ts 1,2 - 1,6 mm	1091-103-02	1091-109-02
Ts 1,75 - 2,2 mm	1091-103-03	1091-109-03

Montaggio:
Maniglia ad incasso con montaggio rapido a klips

Maniglie per altri spessori di lamiera disponibili

© EMKA Beschlagteile GmbH & Co. KG • 2019 • www.emka.com

Maniglia ad incasso

PROGRAMMA 1091

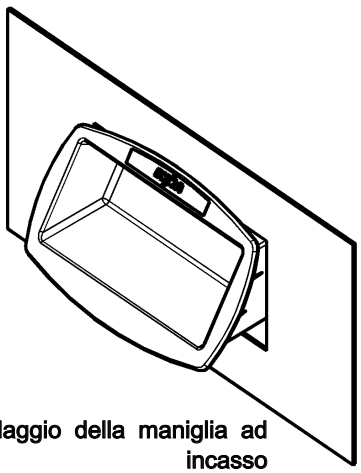

Assemblaggio della maniglia ad incasso

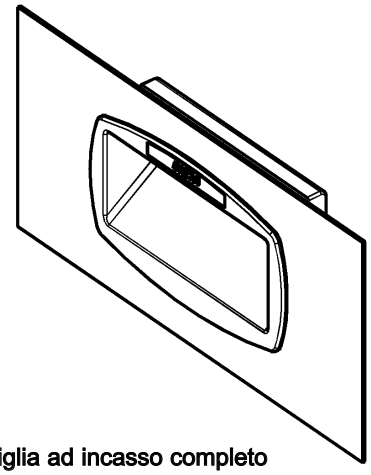

Maniglia ad incasso completo

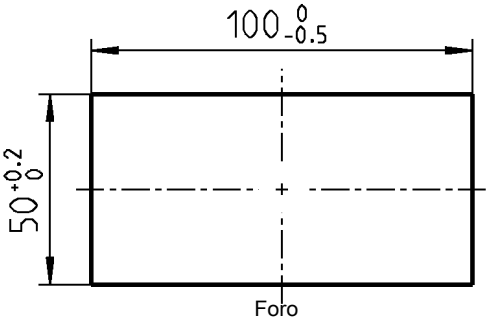

Foro

* Gola per logo: 50 x 8,5 (esterno 6,8) x 0,3
Possibilità di stampa in vari colori

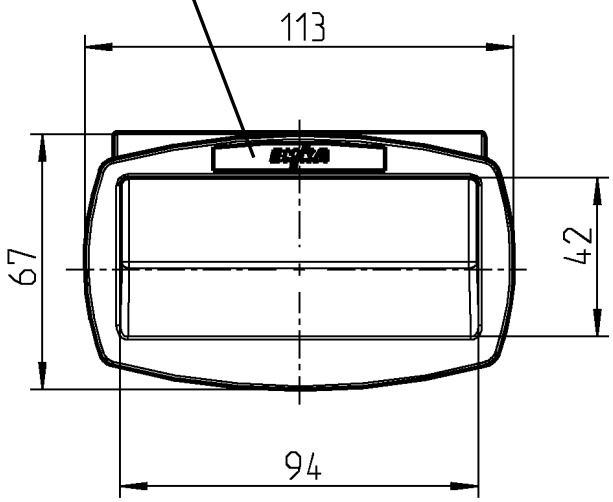

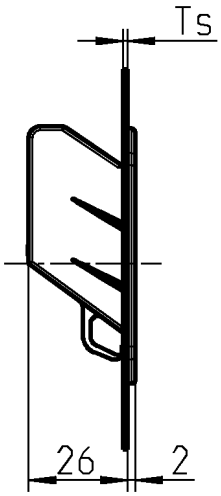

Montaggio:
Maniglia a klips

Maniglia in poliammide GF nera	
Ts 0,80 – 1,2 mm	1091-93
Ts 1,20 – 1,6 mm	1091-91
Ts 1,75 – 2,2 mm	1091-92

© EMKA Beschlagteile GmbH & Co. KG • 2019 • www.emka.com

Maniglia ad incasso
Maniglia di plastica
PROGRAMMA 1091, 1095

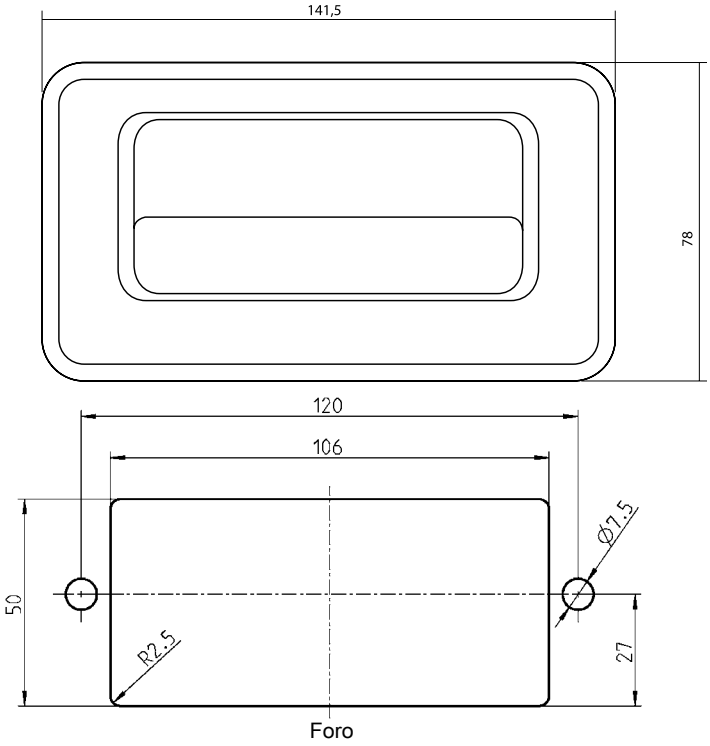

Maniglia ad incasso in poliammide nera, perno di fissaggio M5 in acciaio zincato, con guarnizione	
	1091-U145

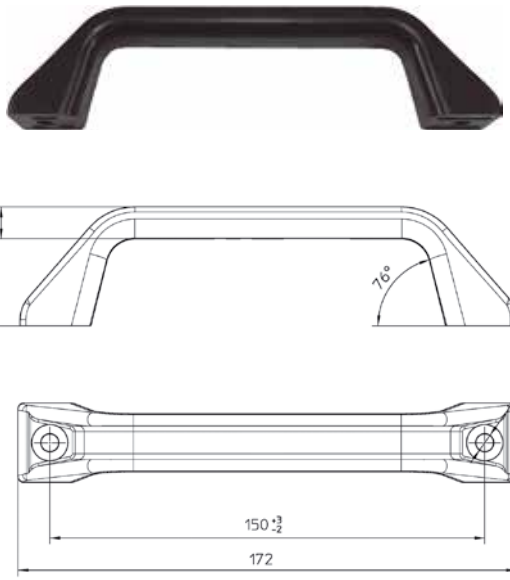

Maniglia in poliammide nera	
	1095-33
Tappi in poliammide nera	
(ordinare in coppia)	1095-34

© EMKA Beschlagteile GmbH & Co. KG • 2019 • www.emka.com

Maniglia a ponte
PROGRAMMA 1095

EMKA Beschlagteile

Presa a ponte senza coperchio

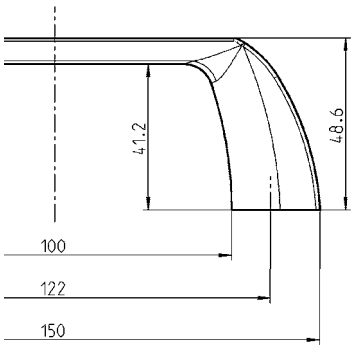

Presa a ponte con coperchio

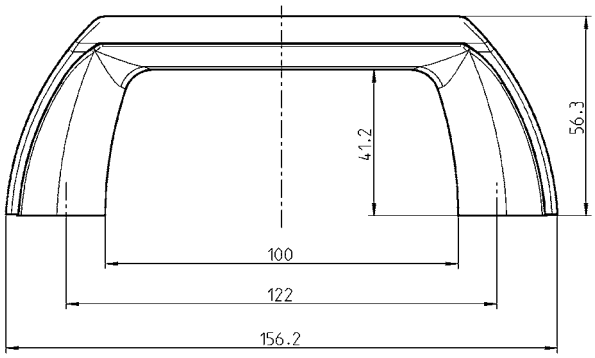

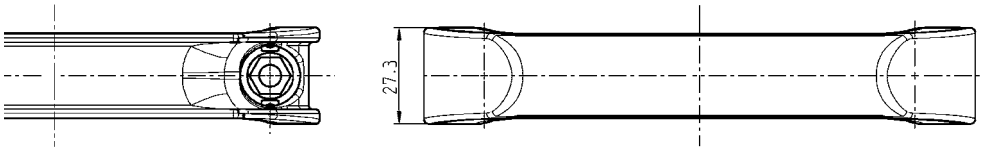

Presa a ponte in poliammide GF nera	
Presa per vite esagonale o con testa a cacciavite M6 DIN 4017/1207	1095-35
Presa per vite a testa svasata M5 o rivetto cieco Ø 4,8 mm	1095-36
Coperchio per maniglia a ponte in poliammide GF nera	
	1095-37

Maniglia a ponte

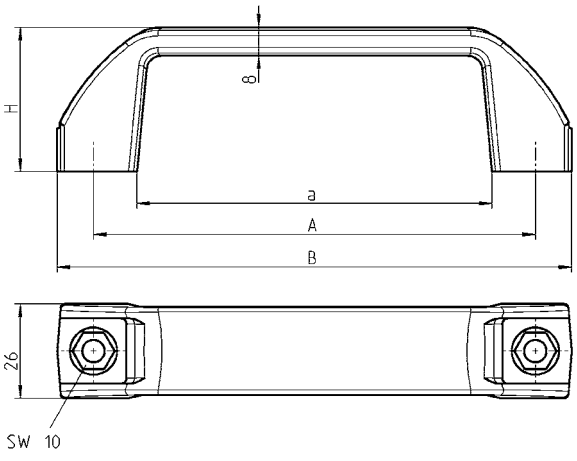

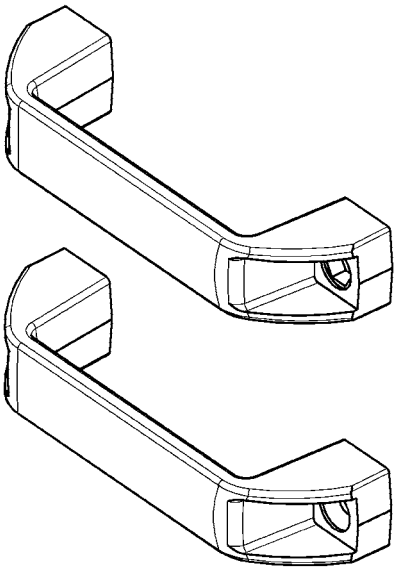

Versione	a	A	B	H
1	98	122	142	40
2	118,5	152	167	53,5

Maniglia a ponte poliammide GF nera		
	Versione 1	**Versione 2**
Presa per vite esagonale o con testa a cacciavite M6 DIN 4017/1207	1095-05	1095-19
Presa per vite a testa svasata M5 o rivetto cieco Ø 4,8 mm	1095-06	–

Vite svasata = DIN ISO 2009, 2010, 7046-1, 7046-2, 7047

Materiale di fissaggio non incluso.

© EMKA Beschlagteile GmbH & Co. KG • 2019 • www.emka.com

Maniglia
PROGRAMMA 5225

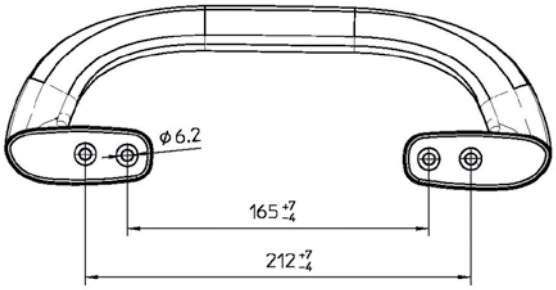

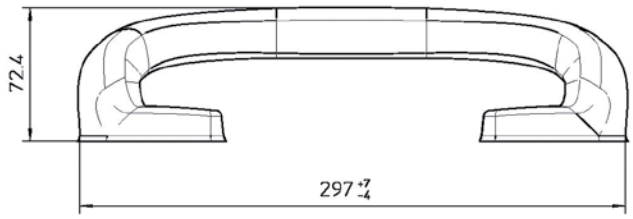

Maniglia in poliuretano nera con tappi per vite	
	5225-U308

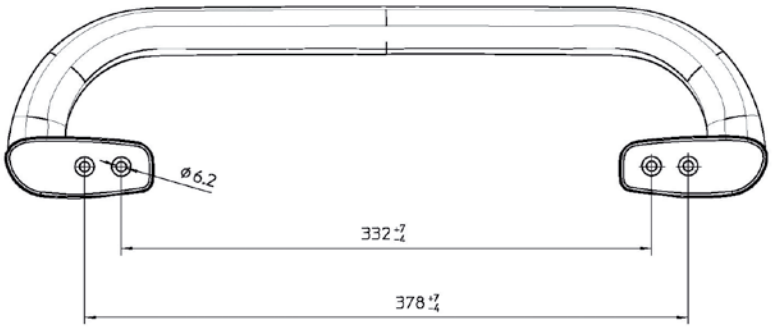

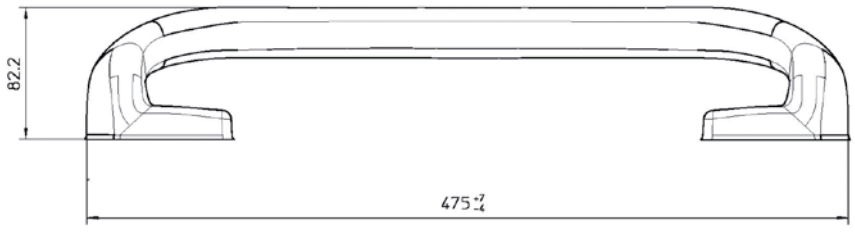

Maniglia in poliuretano nera con tappi per vite	
	5225-U309

© EMKA Beschlagteile GmbH & Co. KG • 2019 • www.emka.com

Martelletto

PROGRAMMA 5225

Martelletto di emergenza basic
(supporto da ordinare separatamente)

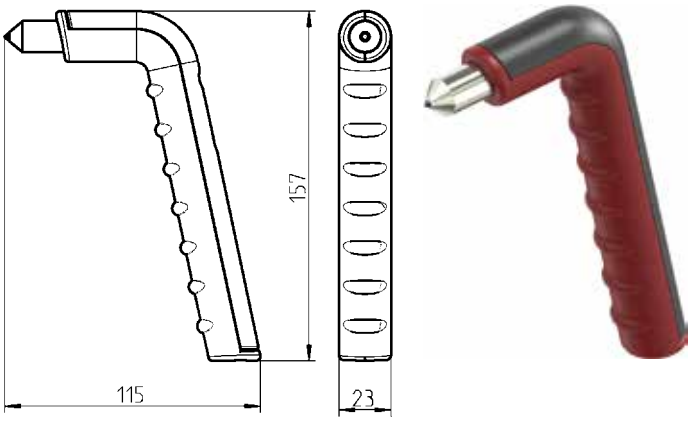

Martelletto di emergenza basic Presa in poliammide GF nera e rossa, bullone in acciaio zincato (finitura DS+TC), punta in acciaio temperato, vite in acciaio zincato	
Autobus	5225-U314
Ferroviario	a richiesta

Martelletto di emergenza con paramano
(supporto da ordinare separatamente)

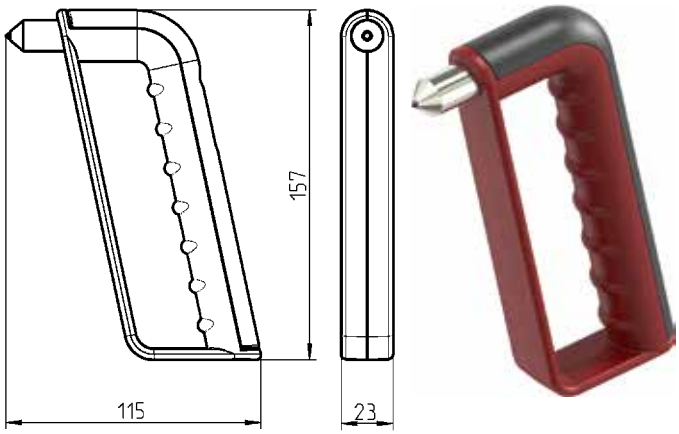

Martelletto di emergenza con paramano Presa in poliammide GF nera e rossa, bullone in acciaio zincato (finitura DS+TC), punta in acciaio temperato, vite in acciaio zincato	
Autobus	5225-U313
Ferroviario	a richiesta

Martelletto di emergenza con paramano e taglierina
(supporto da ordinare separatamente)

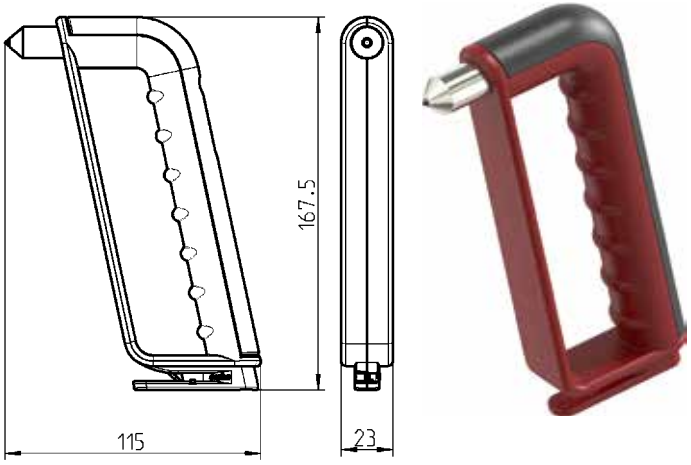

Martelletto di emergenza con paramano e taglierina Presa in poliammide GF nera e rossa, bullone in acciaio zincato (finitura DS+TC), punta in acciaio temperato, lama e vite in acciaio zincato	
Autobus	5225-U312
Ferroviario	a richiesta

Supporto per martelletto di emergenza
(Martelletto da ordinare separatamente)

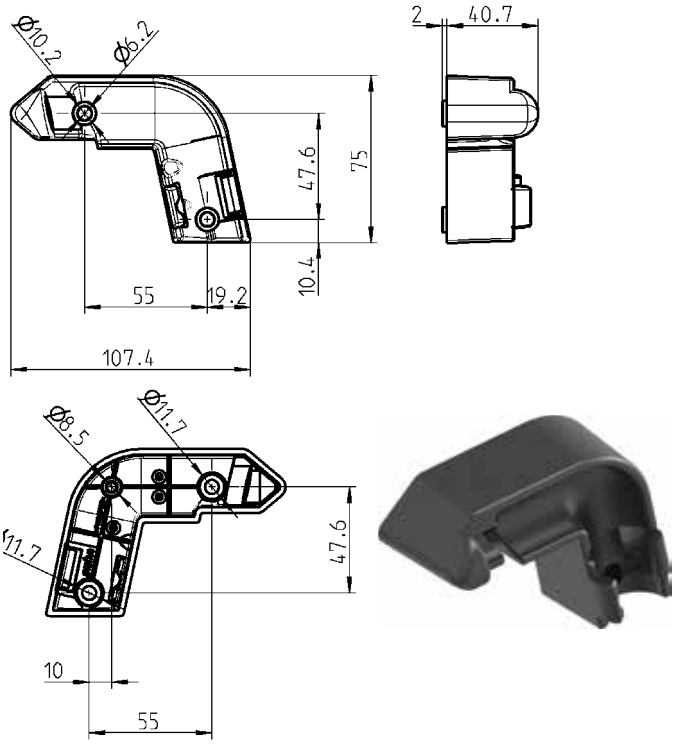

Supporto in poliammide GF nera	
Autobus	5225-17
Ferroviario	5225-17-01

© EMKA Beschlagteile GmbH & Co. KG • 2019 • www.emka.com

Martelletto di emergenza con paramano e supporto con dispositivo antifurto

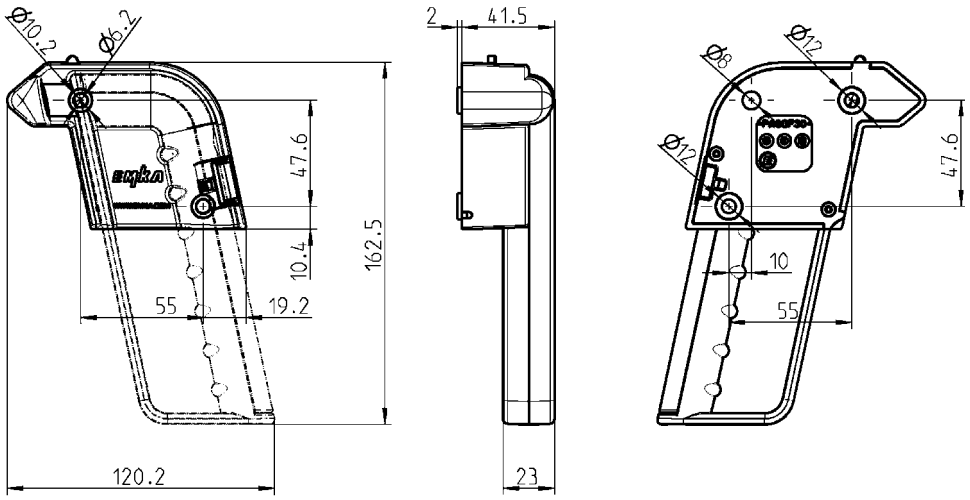

Martelletto di emergenza con paramano Presa in poliammide GF nera e rossa, bullone in acciaio zincato (finitura DS+TC), punta in acciaio temperato, vite in acciaio zincato Supporto con dispositivo antifurto Supporto e pulsante in poliammide GF nera, meccanismo avvolgicavo in POM, cavo acciaio ritorto, vite in acciaio zincato	
Autobus	5225-U313-01
Ferroviario	a richiesta

Martelletto di emergenza con paramano, taglierina e supporto con dispositivo antifurto

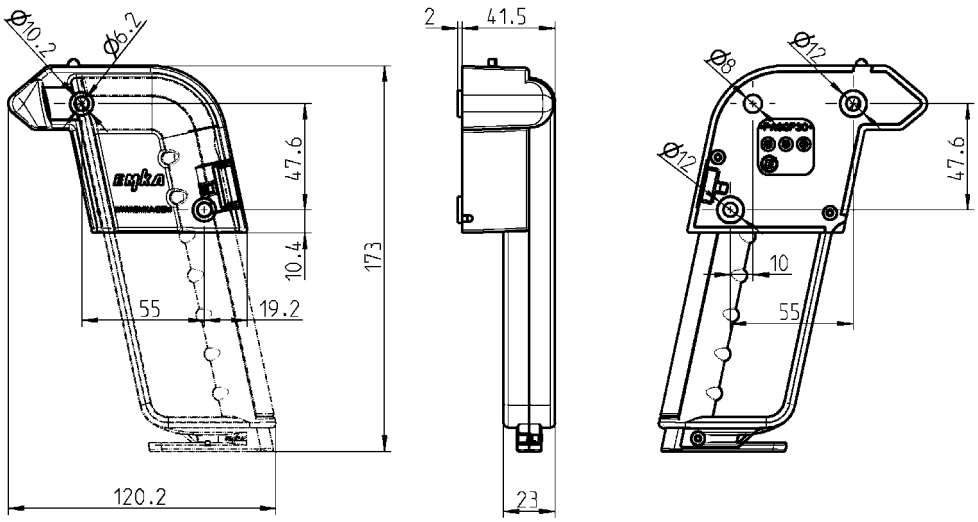

Martelletto di emergenza con paramano e taglierina Presa in poliammide GF nera e rossa, bullone in acciaio zincato (finitura DS+TC), punta in acciaio temperato, lama e vite in acciaio zincato Supporto con dispositivo antifurto Supporto e pulsante in poliammide GF nera, meccanismo avvolgicavo in POM, cavo acciaio ritorto, vite in acciaio zincato	
Autobus	5225-U312-01
Ferroviario	a richiesta

Martelletto con supporto

PROGRAMMA 5225

Prüfzeichen *Test Mark*

www.tuv.com TÜVRheinland ID:2000000000

- BAUART GEPRÜFT
- TYPE APPROVED

Zertifikat Nr. *Certificate No.*
R 50215914

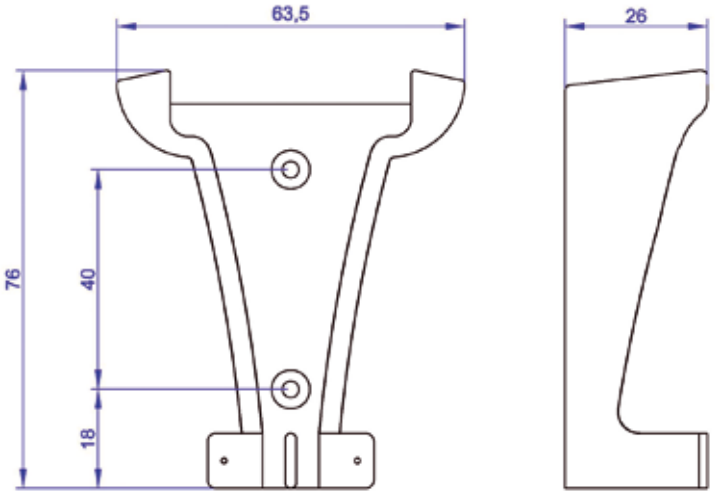

Martelletto resistente al fuoco secondo la Direttiva 95/28/CE Allegato 4

Martelletto in polipropilene rosso con anima in acciaio zincato con punte temprate	
	5225-U305
Supporto per martelletto in polipropilene grigio	
	5225-03

© EMKA Beschlagteile GmbH & Co. KG • 2019 • www.emka.com

Sistema di diffusione aria

PROGRAMMA 5225

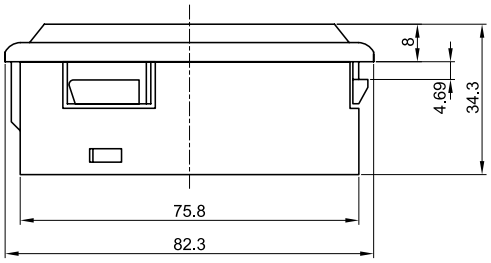

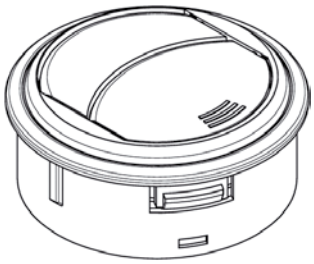

Regolabile e ruotabile

Sistema di diffusione aria a klips in ABS	
Scatola in nera	5225-U302-AA
Scatola in Ral 9006	5225-U302-BK

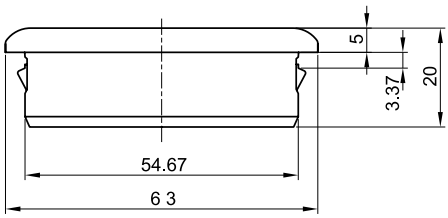

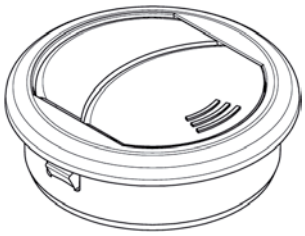

Regolabile, non ruotabile

Sistemi di diffusione aria in ABS nera	
	5225-U303-AA

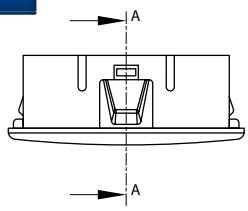

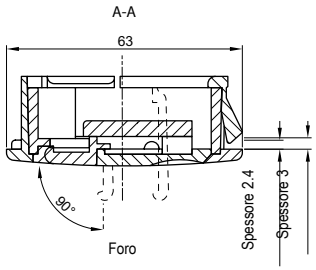

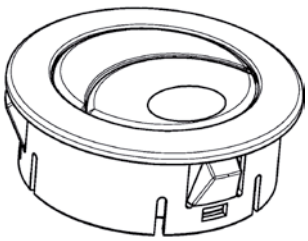

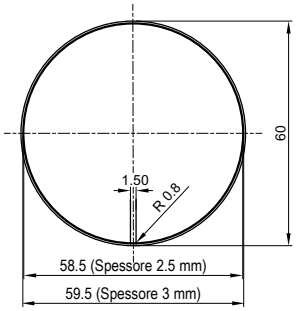

Regolabile e ruotabile

Sistemi di diffusione aria in ABS nera	
	5225-U304-AA

© EMKA Beschlagteile GmbH & Co. KG • 2019 • www.emka.com

Maniglia girevole ad incasso

PROGRAMMA 1098

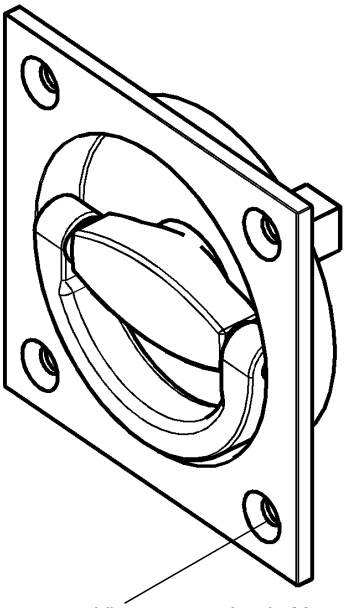

Vite svasata piccola M4
DIN ISO 2009, 2010, 7046-1, 7046-2, 7047

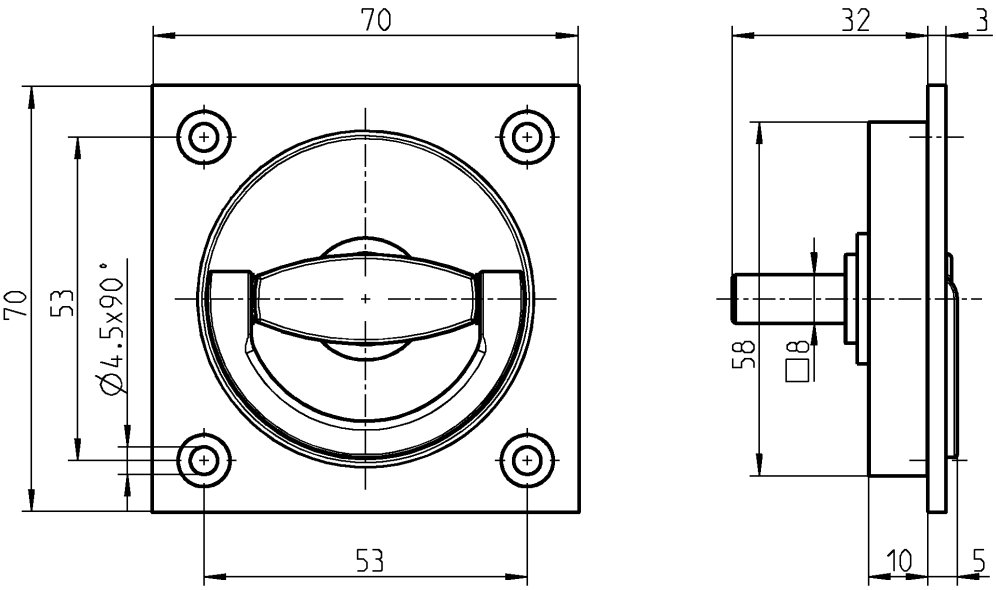

Maniglia girevole ad incasso in zama polverizzata argento	
	1098-U1

© EMKA Beschlagteile GmbH & Co. KG • 2019 • www.emka.com

Gancio
Tirante di aggancio
PROGRAMMA 5225

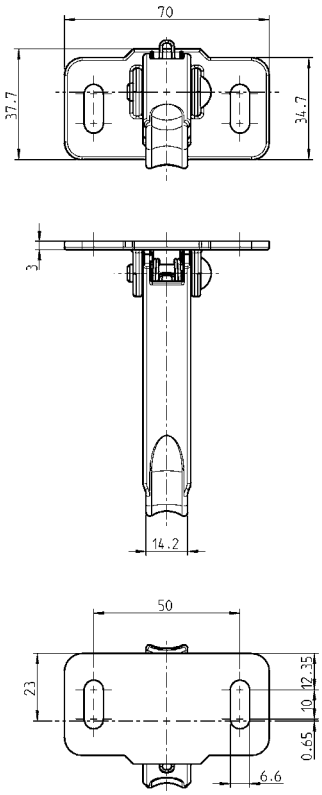

Gancio in acciaio inox 316, molla e rivetti a testa bombata in acciaio inox	
	5225-U400

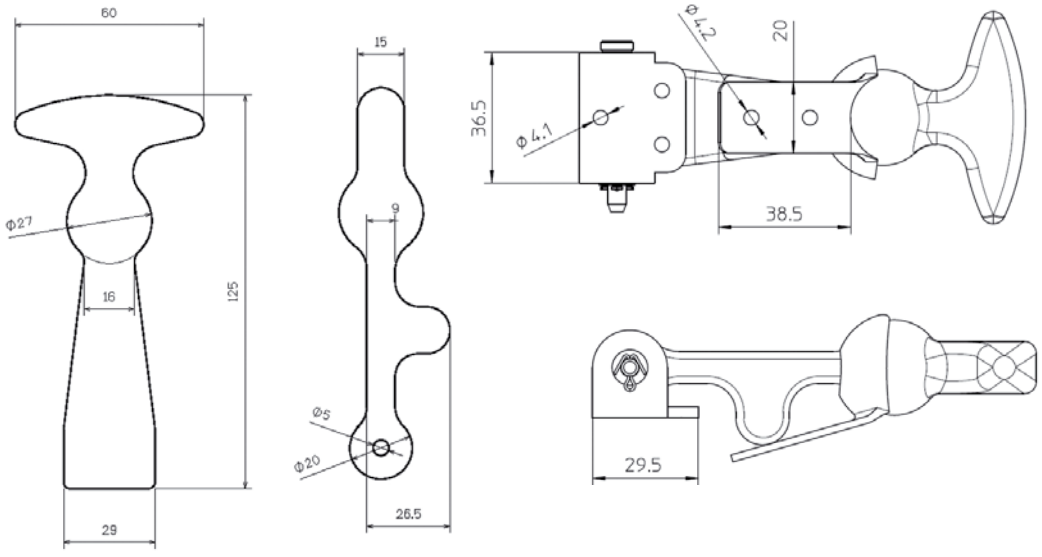

Tirante di aggancio in gomma nera, piastra di montaggio in acciaio zincato e cromata	
Senza piastra di montaggio	5225-02-AA
Con piastra di montaggio	5225-U201

© EMKA Beschlagteile GmbH & Co. KG • 2019 • www.emka.com

Chiusura a leva
Chiusura a leva
PROGRAMMA 5225

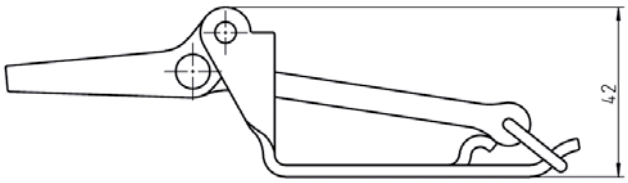

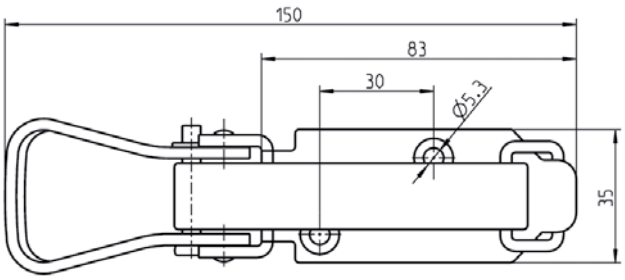

Chiusura a leva in acciaio con superfice a scelta, cinghia in gomma nera	
Verde	5225-U306
Zincato	5225-U306-JB
In KLT nera	5225-U306-IL

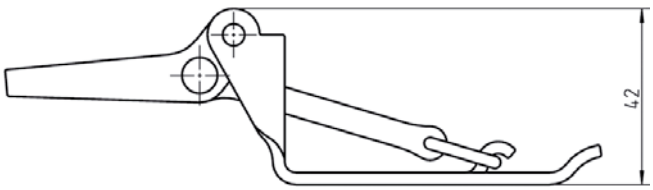

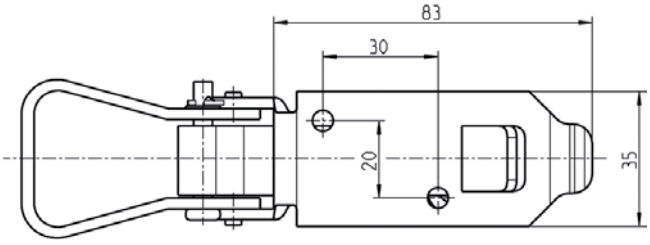

Chiusura a leva in acciaio con superfice a scelta, cinghia in gomma nera	
Verde	5225-U307
Zincato	5225-U307-JB
In KLT nera	5225-U307-IL

© EMKA Beschlagteile GmbH & Co. KG • 2019 • www.emka.com

Note:

© EMKA Beschlagteile GmbH & Co. KG • 2019 • www.emka.com

Indice dei codici

Cod. Art.	Pagina	Cod. Art.	Pagina	Cod. Art.	Pagina	Cod. Art.	Pagina
2834	T1-620	1000-50	T1-910	1000-579-01	T1-380	1000-U155	T1-110
		1000-51	T1-150	1000-579-02	T1-380	1000-U155-G	T1-110
1000-04	T1-250	1000-51	T1-910	1000-579-03	T1-380	1000-U164	T1-110
1000-05	T1-250	1000-52	T1-150	1000-579-04	T1-380	1000-U165	T1-110
1000-06	T1-250	1000-52	T1-910	1000-608-LJB	T1-290	1000-U166	T1-110
1000-07	T1-250	1000-53	T1-150	1000-617-20	T1-380	1000-U167	T1-910
1000-08	T1-250	1000-53	T1-910	1000-990	T1-110	1000-U168	T1-110
1000-09	T1-250	1000-54	T1-150	1000-991	T1-110	1000-U169	T1-110
1000-10	T1-150	1000-54	T1-910	1000-5043-SI	T1-910	1000-U182	T1-110
1000-10	T1-910	1000-55	T1-150	1000-5046	T1-910	1000-U183	T1-110
1000-11	T1-150	1000-55	T1-910	1000-5046-SI	T1-910	1000-U184-N	T1-110
1000-11	T1-910	1000-56	T1-150	1000-5119	T1-910	1000-U185-N	T1-110
1000-12	T1-150	1000-56	T1-910	1000-5161	T1-910	1000-U186-N	T1-110
1000-12	T1-910	1000-59	T1-250	1000-5164	T1-910	1000-U187-N	T1-110
1000-13	T1-150	1000-64	T1-250			1000-U188-N	T1-110
1000-13	T1-910	1000-103	T1-130	1000-U1	T1-110	1000-U194	T1-110
1000-14	T1-150	1000-112	T1-150	1000-U2	T1-110	1000-U195	T1-110
1000-14	T1-910	1000-112	T1-910	1000-U3	T1-110	1000-U196-N	T1-110
1000-15	T1-150	1000-113	T1-150	1000-U4	T1-110	1000-U197	T1-110
1000-15	T1-910	1000-113	T1-910	1000-U5	T1-110	1000-U198	T1-110
1000-16	T1-150	1000-114	T1-280	1000-U6	T1-110	1000-U219	T1-110
1000-16	T1-910	1000-115	T1-280	1000-U7	T1-110	1000-U219-G	T1-110
1000-17	T1-150	1000-144-L	T1-280	1000-U7-G	T1-110	1000-U220	T1-110
1000-17	T1-910	1000-179	T1-910	1000-U13	T1-110	1000-U220-G	T1-110
1000-18	T1-150	1000-179-PD	T1-910	1000-U17	T1-110	1000-U221	T1-110
1000-18	T1-910	1000-180	T1-910	1000-U18	T1-110	1000-U221-G	T1-110
1000-19	T1-150	1000-180-PD	T1-910	1000-U20	T1-110	1000-U222	T1-110
1000-19	T1-910	1000-211-L	T1-280	1000-U45	T1-110	1000-U222-G	T1-110
1000-20	T1-150	1000-221	T1-910	1000-U45-G	T1-110	1000-U223	T1-110
1000-20	T1-910	1000-221-PD	T1-910	1000-U46	T1-110	1000-U223-G	T1-110
1000-21	T1-150	1000-223	T1-910	1000-U47	T1-110	1000-U224	T1-110
1000-21	T1-910	1000-223-PD	T1-910	1000-U47-G	T1-110	1000-U224-G	T1-110
1000-22	T1-150	1000-225	T1-910	1000-U49	T1-280	1000-U225	T1-110
1000-22	T1-910	1000-225-PD	T1-910	1000-U51	T1-110	1000-U226	T1-110
1000-23	T1-110	1000-227	T1-910	1000-U54	T1-110	1000-U227	T1-110
1000-23	T1-250	1000-227-PD	T1-910	1000-U54-G	T1-110	1000-U228	T1-110
1000-24	T1-110	1000-228	T1-910	1000-U55	T1-110	1000-U229	T1-110
1000-24	T1-250	1000-228-PD	T1-910	1000-U55-G	T1-110	1000-U230	T1-110
1000-25	T1-150	1000-229	T1-910	1000-U56	T1-110	1000-U246	T1-110
1000-25	T1-910	1000-229-PD	T1-910	1000-U56-G	T1-110	1000-U248	T1-110
1000-26	T1-150	1000-230	T1-910	1000-U65	T1-110	1000-U249	T1-110
1000-26	T1-910	1000-230-PD	T1-910	1000-U66	T1-110	1000-U317	T1-110
1000-27	T1-150	1000-277-01JB	T1-290	1000-U67	T1-110	1000-U318	T1-110
1000-27	T1-910	1000-352	T1-250	1000-U68	T1-110	1000-U322	T1-110
1000-28	T1-150	1000-386-18	T1-910	1000-U69	T1-110	1000-U323	T1-110
1000-28	T1-910	1000-386-20	T1-910	1000-U78	T1-110	1000-U324	T1-110
1000-33	T1-280	1000-386-22	T1-910	1000-U96	T1-110	1000-U325	T1-110
1000-34	T1-280	1000-386-24	T1-910	1000-U134	T1-110	1000-U326	T1-110
1000-35	T1-280	1000-386-28	T1-910	1000-U135	T1-110	1000-U327	T1-110
1000-36	T1-280	1000-386-30	T1-910	1000-U136	T1-110	1000-U328	T1-110
1000-37	T1-280	1000-476	T1-920	1000-U137	T1-110	1000-U329	T1-110
1000-38	T1-280	1000-477	T1-920	1000-U138	T1-110	1000-U330	T1-110
1000-39	T1-280	1000-478	T1-920	1000-U141	T1-280	1000-U331	T1-110
1000-50	T1-150	1000-556-KA	T1-290	1000-U142	T1-110	1000-U332	T1-110

© EMKA Beschlagteile GmbH & Co. KG • 2019 • www.emka.com

Indice dei codici

Cod. Art.	Pagina	Cod. Art.	Pagina	Cod. Art.	Pagina	Cod. Art.	Pagina
1000-U333	T1-110	1000-U817-23PH	T1-120	1001-72	T1-270	1004-49	T1-930
1000-U334	T1-110	1000-U817-24PH	T1-120	1001-73	T1-270	1004-51	T1-930
1000-U335	T1-110	1000-U820	T1-190			1004-52	T1-930
1000-U336	T1-110	1000-U821	T1-190	1001-U13	T1-250	1004-54	T1-930
1000-U351	T1-110	1000-U822	T1-190	1001-U14	T1-250		
1000-U352	T1-110	1000-U823	T1-190	1001-U15	T1-250	1004-S132	T1-930
1000-U504	T1-110	1000-U824	T1-190	1001-U16	T1-250		
1000-U505	T1-110	1000-U825	T1-190	1001-U17	T1-250	1007-U10	T2-230
1000-U506	T1-110	1000-U826	T1-190	1001-U18	T1-250		
1000-U507	T1-110	1000-U827	T1-190	1001-U21	T1-270	1010-01	T3-510
1000-U509	T1-110	1000-U828	T1-190	1001-U22	T1-270	1010-02	T3-510
1000-U510	T1-110	1000-U829	T1-270	1001-U23	T1-270	1010-05	T3-510
1000-U530	T1-110	1000-U841	T1-110	1001-U24	T1-250	1010-06	T3-520
1000-U531	T1-110	1000-U866-02	T1-150	1001-U25	T1-250	1010-06-01	T3-520
1000-U532	T1-110	1000-U866-03	T1-150	1001-U26	T1-250	1010-08	T3-520
1000-U533	T1-110	1000-U866-04	T1-150	1001-U27	T1-250	1010-11	T3-520
1000-U534	T1-110	1000-U866-05	T1-150	1001-U28	T1-250	1010-11-01	T3-520
1000-U535	T1-110	1000-U874	T1-290	1001-U29	T1-250	1010-12	T3-510
1000-U536	T1-110	1000-U874-VA	T1-290	1001-U32	T1-250		
1000-U537	T1-110	1000-U875-03	T1-130	1001-U33	T1-250	1011-05	T3-210
1000-U538-L	T1-280	1000-U876	T1-110	1001-U43	T1-710	1011-06	T3-220
1000-U630	T1-110	1000-U878	T1-110	1001-U44	T1-710	1011-08	T3-220
1000-U631	T1-110	1000-U879	T1-110	1001-U45-LI	T1-720	1011-09	T3-210
1000-U729	T1-110	1000-U890-LIPH	T1-170	1001-U45-RE	T1-720	1011-10	T3-210
1000-U736	T1-110	1000-U890-REPH	T1-170			1011-12	T3-220
1000-U737	T1-110	1000-U890-01LIPH	T1-170	1003-S23	T3-430	1011-15	T3-210
1000-U738	T1-110	1000-U890-01REPH	T1-170	1003-S30-BF	T3-430	1011-16	T3-220
1000-U739	T1-110	1000-U891-LIPH	T1-170			1011-17	T3-230
1000-U757	T1-110	1000-U891-REPH	T1-170	1004-01	T1-930	1011-20-01	T3-230
1000-U757-01	T1-110	1000-U891-01LIPH	T1-170	1004-02	T1-930	1011-46	T3-220
1000-U769	T1-110	1000-U891-01REPH	T1-170	1004-03	T1-930	1011-47	T3-210
1000-U776	T1-910	1000-U897	T1-370	1004-04	T1-930	1011-48	T3-220
1000-U776-PH	T1-910	1000-U898	T1-370	1004-05	T1-930	1011-49	T3-210
1000-U784	T1-200			1004-06	T1-930	1011-50	T3-210
1000-U785	T1-200	1001-11	T1-280	1004-17	T1-930		
1000-U787	T1-200	1001-12	T1-280	1004-18	T1-930	1011-S19	T3-410
1000-U788	T1-200	1001-13	T1-280	1004-19	T1-930	1011-S23	T3-420
1000-U789	T1-200	1001-14	T1-280	1004-20	T1-930	1011-S24	T3-420
1000-U790	T1-200	1001-15	T1-280	1004-21	T1-930	1011-S39	T3-410
1000-U791	T1-200	1001-16	T1-280	1004-24	T1-930	1011-S42-BF	T3-410
1000-U792	T1-200	1001-17	T1-280	1004-26	T1-930	1011-S42-HA	T3-410
1000-U793	T1-200	1001-45	T1-250	1004-29	T1-930	1011-S47-BF	T3-410
1000-U817-01PH	T1-120	1001-46	T1-250	1004-30	T1-930	1011-S47-HA	T3-410
1000-U817-02IA	T1-120	1001-47	T1-250	1004-31	T1-930	1011-S53-BF	T3-430
1000-U817-03IA	T1-120	1001-48	T1-250	1004-33	T1-930	1011-S56-BF	T3-430
1000-U817-03PH	T1-120	1001-49	T1-250	1004-34	T1-930	1011-S83-BF	T3-420
1000-U817-04IA	T1-120	1001-50	T1-250	1004-35	T1-930		
1000-U817-05IA	T1-120	1001-65	T1-270	1004-36	T1-930	1016-13	T3-310
1000-U817-05PH	T1-120	1001-66	T1-270	1004-37	T1-930	1016-14	T3-310
1000-U817-07PH	T1-120	1001-67	T1-270	1004-38	T1-930	1016-15	T3-310
1000-U817-08IA	T1-120	1001-69	T1-270	1004-39	T1-930	1016-16	T3-310
1000-U817-16IA	T1-120	1001-70	T1-270	1004-41	T1-930	1016-17	T3-310
1000-U817-17IA	T1-120	1001-70	T1-270	1004-42	T1-930	1016-18	T3-310
1000-U817-23IA	T1-120	1001-71	T1-270	1004-48	T1-930	1016-19	T3-310

© EMKA Beschlagteile GmbH & Co. KG • 2019 • www.emka.com

Indice dei codici

Cod. Art.	Pagina	Cod. Art.	Pagina	Cod. Art.	Pagina	Cod. Art.	Pagina
1016-20	T3-310	1016-112	T3-310	1016-166	T3-310	1049-U16	T1-280
1016-21	T3-310	1016-113	T3-310	1016-167	T3-310	1049-U17	T1-280
1016-22	T3-310	1016-114	T3-310	1016-168	T3-310	1049-U18-L	T1-280
1016-23	T3-310	1016-115	T3-310	1016-169	T3-310	1049-U19	T1-250
1016-24	T3-310	1016-116	T3-310	1016-170	T3-310	1049-U20	T1-250
1016-61	T3-310	1016-117	T3-310	1016-171	T3-310		
1016-62	T3-310	1016-118	T3-310	1016-172	T3-310	1053-U1	T1-810
1016-63	T3-310	1016-119	T3-310	1016-173	T3-310	1053-U2	T1-810
1016-64	T3-310	1016-120	T3-310	1016-174	T3-310	1053-U3	T1-810
1016-65	T3-310	1016-121	T3-310	1016-175	T3-310	1053-U4	T1-810
1016-66	T3-310	1016-122	T3-310	1016-176	T3-310	1053-U5	T1-810
1016-67	T3-310	1016-123	T3-310	1016-177	T3-310	1053-U6	T1-810
1016-68	T3-310	1016-124	T3-310	1016-178	T3-310		
1016-69	T3-310	1016-125	T3-310	1016-179	T3-310	1054-U4	T2-130
1016-70	T3-310	1016-126	T3-310	1016-180	T3-310	1054-U5	T2-130
1016-71	T3-310	1016-127	T3-310	1016-181	T3-310	1054-U5-PH	T2-130
1016-72	T3-310	1016-128	T3-310	1016-182	T3-310	1054-U7	T2-130
1016-75	T3-310	1016-129	T3-310	1016-183	T3-310	1054-U10	T2-130
1016-76	T3-310	1016-130	T3-310	1016-184	T3-310	1054-U18	T2-130
1016-77	T3-310	1016-131	T3-310	1016-185	T3-310	1054-U19	T2-130
1016-78	T3-310	1016-132	T3-310	1016-186	T3-310	1054-U20	T2-130
1016-79	T3-310	1016-133	T3-310	1016-187	T3-310	1054-U21	T2-130
1016-80	T3-310	1016-134	T3-310	1016-188	T3-310	1054-U22	T2-130
1016-81	T3-310	1016-135	T3-310	1016-189	T3-310	1054-U27	T2-130
1016-82	T3-310	1016-136	T3-310	1016-190	T3-310	1054-U28	T2-130
1016-83	T3-310	1016-137	T3-310	1016-191	T3-310	1054-U29	T2-130
1016-84	T3-310	1016-138	T3-310	1016-192	T3-310	1054-U33-01	T2-140
1016-85	T3-310	1016-139	T3-310	1016-193	T3-310	1054-U33-02	T2-140
1016-86	T3-310	1016-140	T3-310	1016-194	T3-310	1054-U34-01	T2-140
1016-87	T3-310	1016-141	T3-310			1054-U34-02	T2-140
1016-88	T3-310	1016-142	T3-310	1019-U1	T1-280	1054-U35-01	T2-140
1016-89	T3-310	1016-143	T3-310			1054-U35-02	T2-140
1016-90	T3-310	1016-144	T3-310	1031-SU107	T2-220	1054-U36-LI	T2-150
1016-91	T3-310	1016-145	T3-310			1054-U36-RE	T2-150
1016-92	T3-310	1016-146	T3-310	1038-HP298	T3-610	1054-U39	T2-150
1016-93	T3-310	1016-147	T3-310	1038-HP299	T3-610		
1016-94	T3-310	1016-148	T3-310	1038-HP353	T3-610	1056-U5-PH	T2-120
1016-95	T3-310	1016-149	T3-310	1038-HP437	T3-610	1056-U6-01	T2-170
1016-96	T3-310	1016-150	T3-310			1056-U9-PH	T2-120
1016-97	T3-310	1016-151	T3-310	1049-19-L	T1-280	1056-U10-01	T2-170
1016-98	T3-310	1016-152	T3-310			1056-U14-01	T2-170
1016-99	T3-310	1016-153	T3-310	1049-U1	T1-250	1056-U15	T2-110
1016-100	T3-310	1016-154	T3-310	1049-U2	T1-250	1056-U16	T2-110
1016-101	T3-310	1016-155	T3-310	1049-U3	T1-280	1056-U17	T2-110
1016-102	T3-310	1016-156	T3-310	1049-U4	T1-280	1056-U17-PH	T2-110
1016-103	T3-310	1016-157	T3-310	1049-U5	T1-280	1056-U18	T2-110
1016-104	T3-310	1016-158	T3-310	1049-U6	T1-280		
1016-105	T3-310	1016-159	T3-310	1049-U7	T1-280	1068-U1	T1-250
1016-106	T3-310	1016-160	T3-310	1049-U8	T1-280	1068-U2	T1-250
1016-107	T3-310	1016-161	T3-310	1049-U9	T1-280		
1016-108	T3-310	1016-162	T3-310	1049-U12	T1-280	1080-01	T1-720
1016-109	T3-310	1016-163	T3-310	1049-U13	T1-280	1080-02	T1-720
1016-110	T3-310	1016-164	T3-310	1049-U14	T1-280	1080-U1	T1-720
1016-111	T3-310	1016-165	T3-310	1049-U15	T1-280		

© EMKA Beschlagteile GmbH & Co. KG • 2019 • www.emka.com

Indice dei codici

Cod. Art.	Pagina
1085-SU6	T1-800
1085-SU7	T1-800
1085-SU8	T1-790
1085-U1	T1-790
1091-91	T4-330
1091-92	T4-330
1091-93	T4-330
1091-103-01	T4-320
1091-103-02	T4-320
1091-103-03	T4-320
1091-105	T4-310
1091-106	T4-310
1091-109-01	T4-320
1091-109-02	T4-320
1091-109-03	T4-320
1091-133	T1-380
1091-U144	T4-310
1091-U145	T4-340
1091-U146	T2-210
1091-U147	T2-210
1091-U158-25	T1-360
1091-U158-50	T1-360
1091-U158-75	T1-360
1091-U158-100	T1-360
1091-U159	T1-330
1091-U160	T1-330
1091-U161	T1-330
1091-U163	T1-350
1091-U164	T1-350
1091-U165	T1-350
1091-U215-25	T1-360
1091-U215-50	T1-360
1091-U215-75	T1-360
1091-U215-100	T1-360
1095-05	T4-410
1095-06	T4-410
1095-19	T4-410
1095-33	T4-340
1095-34	T4-340
1095-35	T4-410
1095-36	T4-410
1095-37	T4-410
1098-U1	T4-540
1102-U1	T1-260
1102-U2	T1-260
1102-U3	T1-260
1102-U4	T1-260
1102-U5	T1-260
1102-U6	T1-260
1102-U7	T1-260
1102-U8	T1-260
1102-U9	T1-260
1102-U10	T1-260
1102-U11	T1-260
1102-U12	T1-260
1103-U1	T1-260
1103-U2	T1-260
1103-U3	T1-260
1103-U4	T1-260
1103-U5	T1-260
1103-U6	T1-260
1103-U7	T1-260
1103-U8	T1-260
1103-U9	T1-260
1103-U10	T1-260
1103-U11	T1-260
1103-U12	T1-260
1103-U13	T1-260
1103-U14	T1-260
1103-U15	T1-260
1103-U16	T1-260
1103-U17	T1-260
1103-U18	T1-260
1103-U19	T1-260
1103-U20	T1-260
1103-U21	T1-260
1103-U22	T1-260
1103-U23	T1-260
1103-U24	T1-260
1103-U25	T1-260
1103-U26	T1-260
1103-U27	T1-260
1103-U28	T1-260
1103-U29	T1-260
1103-U30	T1-260
1103-U31	T1-260
1103-U32	T1-260
1103-U33	T1-260
1103-U34	T1-260
1103-U35	T1-260
1103-U36	T1-260
1103-U37	T1-260
1103-U38	T1-260
1103-U39	T1-260
1103-U40	T1-260
1125-81-20PH	T1-290
1125-83-015	T1-290
1125-83-020	T1-290
1125-84-015	T1-290
1125-84-020	T1-290
1130-U1	T1-230
1130-U2	T1-230
1130-U3	T1-210
1130-U4	T1-210
1130-U7	T1-240
1130-U7-01	T1-240
1130-U7-V	T1-240
1130-U7-01V	T1-240
1130-U8	T1-240
1130-U9	T1-240
1130-U10	T1-220
1130-U11	T1-220
1500-05-10	T1-140
1500-05-15	T1-140
1500-U343	T1-140
1500-U345	T1-140
1500-U347	T1-140
1500-U546	T1-140
1500-U548	T1-140
1500-U550	T1-140
1500-U570	T1-140
1500-U572	T1-140
1500-U574	T1-140
1500-U773	T1-140
1500-U774	T1-140
1500-U776-LIPH	T1-160
1500-U776-REPH	T1-160
1500-U776-01LIPH	T1-160
1500-U776-01REPH	T1-160
1500-U775	T1-140
2004-4000-AA	T1-520
2004-4001-AA	T1-520
2004-5060-783	T1-510
2004-8001-00	T1-510
2004-B8027	T1-510
2004-B8031	T1-510
2004-B8034	T1-510
2004-B8036	T1-510
2004-B8811	T1-520
2004-B8825	T1-520
2006-5113-PC	T1-520
3000-78-PH	T1-630
3000-78-01KA	T1-630
3000-102-JB	T1-630
3000-111	T1-610
3000-111	T1-620
3000-112-10AA	T1-610
3000-U301-01	T1-630
3000-U301-02	T1-630
3000-U301-03	T1-630
3000-U301-04	T1-630
3000-U303	T1-630
3000-U304-01	T1-620
3000-U304-02	T1-620
3000-U304-03	T1-620
3000-U304-04	T1-620
3000-U600	T1-610
3000-U600-01	T1-610
3000-U600-02	T1-610
3000-U600-03	T1-610
3000-U600-04	T1-610
3000-U600-05	T1-610
3060-U380-BK	T2-110
5064-U647-IK	T1-540
5072-U805-IA	T1-770
5072-U806-IA	T1-770
5100-4000-BD	T1-780
5100-4000-HA	T1-780
5100-U830-IA	T1-780
5100-U831-IA	T1-780
5131-4000-AA	T1-570
5131-4001-AA	T1-570
5131-4064-AA	T1-570
5131-U606-AA	T1-560
5131-U638-AA	T1-560
5131-U644-AA	T1-560
5131-U649-AA	T1-550
5131-U659-AA	T1-550
5131-U758-AA	T1-560
5177-U201-AA	T1-510
5225-01-AA	T1-400
5225-02-AA	T4-550
5225-03	T4-520
5225-17	T4-510
5225-17-01	T4-510
5225-U1	T1-640
5225-U3	T1-640
5225-U8	T1-400
5225-U9	T1-460
5225-U9-01	T1-460

© EMKA Beschlagteile GmbH & Co. KG • 2019 • www.emka.com

Indice dei codici

Cod. Art.	Pagina
5225-U10	T1-460
5225-U10-01	T1-460
5225-U13	T1-430
5225-U14	T1-430
5225-U21	T1-430
5225-U22	T1-430
5225-U23	T1-440
5225-U24	T1-440
5225-U25	T1-470
5225-U25-01	T1-470
5225-U27	T1-470
5225-U28	T1-470
5225-U31	T1-450
5225-U100	T1-420
5225-U200	T1-410
5225-U201	T4-550
5225-U302-AA	T4-530
5225-U302-BK	T4-530
5225-U303-AA	T4-530
5225-U304-AA	T4-530
5225-U305	T4-520
5225-U306	T4-560
5225-U306-IL	T4-560
5225-U306-JB	T4-560
5225-U307	T4-560
5225-U307-IL	T4-560
5225-U307-JB	T4-560
5225-U308	T4-420
5225-U309	T4-420
5225-U312	T4-510
5225-U312-01	T4-510
5225-U313	T4-510
5225-U313-01	T4-510
5225-U314	T4-510
5225-U400	T4-550
5271-U600-AA	T1-530
5271-U601-AA	T1-530
5291-U701-IA	T4-110
6002-U14-JQ	T1-730
6002-U14-KA	T1-730
6002-U14-PC	T1-730
6002-U15-JQ	T1-730
6002-U15-KA	T1-730
6002-U15-PC	T1-730
6002-U73-JQ	T1-730
6002-U73-PC	T1-730
6002-U74-JQ	T1-730
6002-U75-JQ	T1-730
6002-U76-JB	T1-730
6002-U77-JQ	T1-730
6002-U77-PC	T1-730
6004-U17-JQ	T1-750
6004-U17-PC	T1-750
6004-U22-JQ	T1-740
6004-U22-KA	T1-740
6004-U22-PC	T1-740
6004-U23-JQ	T1-740
6004-U23-KA	T1-740
6004-U23-PC	T1-740
6004-U24-JQ	T1-740
6004-U24-KA	T1-740
6004-U24-PC	T1-740
6004-U25-JQ	T1-740
6004-U25-KA	T1-740
6004-U25-PC	T1-740
6004-U26-JQ	T1-740
6004-U26-KA	T1-740
6004-U37-JQ	T1-740
6004-U37-KA	T1-740
6004-U517-JQ	T1-750
6004-U517-PC	T1-750
6006-U10-JQ	T1-760
6006-U10-PC	T1-760
6008-U365-JQ	T1-750
6008-U365-PC	T1-750
6008-U865-JQ	T1-750
6008-U865-PC	T1-750
6010-12-JQ	T1-760
6010-12-KA	T1-760
6010-12-PC	T1-760
6010-18-JQ	T1-760
6010-18-KA	T1-760
6010-18-PC	T1-760
6010-20-JQ	T1-760
6010-20-PC	T1-760
6040-U80-JQ	T4-120
6040-U80-PC	T4-120
8900-S330-03KA	T4-220
8900-S331-03KA	T4-210
8900-SB11-01	T4-220
8900-SB12-01	T4-210
9301-U500-AA	T1-560
9301-U501-AA	T1-560
9301-U802-AA	T1-550
9301-U803-AA	T1-550
9301-U804-AA	T1-550
9301-U805-AA	T1-550
9301-U810-AA	T1-550
9301-U812-AA	T1-550
9301-U813-AA	T1-550
9301-U815-AA	T1-550
9400-U218-AA	T1-530
9400-U219-AA	T1-530
9822-5014-JF	T1-520
9850-U100	T1-130
9850-U100	T1-150
9850-U100	T1-520
9850-U100	T1-530
9850-U100	T1-560
9850-U101	T1-130
9850-U101	T1-150
9850-U101	T1-520
9850-U101	T1-530
9850-U101	T1-560

© EMKA Beschlagteile GmbH & Co. KG • 2019 • www.emka.com

EMKA
Beschlagteile

Il miglior Partner disponibile sempre al vostro fianco!

www.EMKA.com

Filiali EMKA presente nel mondo:

ALGERIA
EMKA France
Tel. +33/254/320862
emka@emka-france.com

ARMENIA
EMKA Kilit Sistemleri Metal Sanayi ve Ticaret Ltd. Şti.
Tel. +90/262/2909097
info@emkakilit.com.tr

AUSTRIA
EMKA Beschlagteile Ges.m.b.H.
Tel. +43/2143/43063
info@emka-beschlagteile.at

AUSTRALIA *
Lock Focus Pty. Ltd.
Tel. +61/3/97981322
lockf@lockfocus.com.au

AZERBAIJAN
EMKA Kilit Sistemleri Metal Sanayi ve Ticaret Ltd. Şti.
Tel. +90/262/2909097
info@emkakilit.com.tr

BELARUS
EMKA Polska Sp.Z o.o.
Tel. +48/323606026
info@emka.net

BELGIUM
EMKA Benelux B.V. Service Office
Tel. +31/413/323510
sales@emka.org

BOSNIA-HERZEGOVINA
EMKA Bosnia d.o.o. Goražde
Tel. +38/738/241310
info@emka.ba

CANADA
EMKA Inc.
Tel. +1/717/9861111
info@emkausa.com

CHILE *
NDU Ingenerieria Ltda.
Tel. +56/2/29639861
ventas@ndu.cl

CHINA
EMKA Industrial Hardware CO.Ltd.
Tel. +86/22/82123759
info@emka.cn

CROATIA
EMKA Okovi d.o.o.
Tel. +385/35/270073
info@emka-okovi.hr

CZECH REPUBLIC
EMKA Beschlagteile CZ
Tel. +43/214343063
info@emka-solutions.cz

DENMARK *
A/S Megatrade Beslag
Tel. +45/44916700
mega@megatrade.dk

ESTONIA
EMKA Polska Sp.Z o.o.
Tel. +48/323606026
info@emka.net

FINLAND
EMKA Scandinavia
Tel. +46/36/314130
info@emka.se

FRANCE
EMKA France
Tel. +33/254/320862
emka@emka-france.com

GEORGIA
EMKA Kilit Sistemleri Metal Sanayi ve Ticaret Ltd. Şti.
Tel. +90/262/2909097
info@emkakilit.com.tr

GREECE *
EMKA Hellas
Tel. +30/21041/83183
info@emka-hellas.com

HUNGARY
EMKA Beschlagteile
Tel. +36/1/2360032
info@emka.hu

INDIA
EMKA India P. A. Pvt. Ltd.
Tel. +91/80/48542727
info@emka.in

ISRAEL *
Kornass Mechanical Engineering
Tel. +972/76/5400789
sales@kornass.com

ITALY
EMKA Italia s.r.l. Unipersonale
Tel. +39/045/6471070
info@emka.it

JAPAN *
TOCHIGIYA Co., Ltd
Tel. +81/48/2283072
support@tochigiya.co.jp

KAZAKHSTAN
EMKA Kilit Sistemleri Metal Sanayi ve Ticaret Ltd. Şti.
Tel. +90/262/2909097
info@emkakilit.com.tr

LATVIA
EMKA Polska Sp.Z o.o.
Tel. +48/323606026
info@emka.net

LITHUANIA
EMKA Polska Sp.Z o.o.
Tel. +48/323606026
info@emka.net

MEXICO
EMKA Mexico Beschlagteile
Tel. +52/44/22095217
info@emka.mx

MONTENEGRO
EMKA Bosnia d.o.o. Goražde
Tel. +38/738/241310
info@emka.ba

NETHERLANDS
EMKA Benelux B.V.
Tel. +31/413/323510
info@emka.org

NORWAY
EMKA Scandinavia
Tel. +46/36/314130
info@emka.se

POLAND
EMKA Polska Sp.z o.o.
Tel. +48/326663300
info@emka.net

PORTUGAL
EMKA Beschlagteile Ibérica S.L.
Tel. +351/910904688
info@emka-iberica.pt

ROMANIA
S.C. EMKA Beschlagteile S.R.L.
Tel. +40/269/222700
info@emka.ro

RUSSIA *
OOO "EmTechProm"
Tel. +7/812/4492928
info@emtechprom.ru

SERBIA
EMKA Okovi d.o.o.
Tel. +385/35/270073
info@emka-okovi.hr

SINGAPORE *
VF Fastening Systems PTE Ltd.
Tel. +65/675/23033
vincent@vffastening.com.sg

SLOVAKIA
EMKA Beschlagteile Ges.m.b.H.
Tel. +43/214343063
miro.emka@ba.telecom.sk

SOUTH AFRICA *
Enclosure Solutions
Tel. +27/11/9737260
info@enclosuresolutions.co.za

SOUTH COREA *
Geo Jeon Co. Ltd.
Tel. +82/314/335508
geojeon@emkakorea.co.kr

SPAIN
EMKA Beschlagteile Ibérica S.L.
Tel. +34/672262672
info@emka-iberica.es

SWEDEN
EMKA Scandinavia
Tel. +46/36/314130
info@emka.se

SWITZERLAND
EMKA Beschlagteile AG
Tel. +41/33/8260220
info@emka.ch

TURKMENISTAN
EMKA Kilit Sistemleri Metal Sanayi ve Ticaret Ltd. Şti.
Tel. +90/262/2909097
info@emkakilit.com.tr

TURKEY
EMKA Kilit Sistemleri Metal Sanayi ve Ticaret Ltd. Şti.
Tel. +90/262/2909097
info@emkakilit.com.tr

UAE
EMKA Middle East FZE
Tel. +971/42844528
info@emka.ae

UKRAINE
EMKA Ukraine
Tel. +38/096/7535875
info@emka.in.ua

UNITED KINGDOM
EMKA (UK) Ltd.
Tel. +44/2476/616505
info@emka.co.uk

USA
EMKA Inc.
Tel. +1/717/9861111
info@emkausa.com

UZBEKISTAN
EMKA Kilit Sistemleri Metal Sanayi ve Ticaret Ltd. Şti.
Tel. +90/262/2909097
info@emkakilit.com.tr

VIETNAM *
Terramar Engineering and Machinery (Pte.) Ltd.
Tel. +84/8/39153209
cam@terramar.com

* Agenzie

© EMKA · Art.-Nr. 2878 · 08.19/IT/A1/V1/0.2 · Printed in Germany

EMKA siti produttivi:

Company Headquarters: Velbert

Goražde (Plant 1)

Arnedo

Birmingham

Tianjin

Wuppertal

Goražde (Plant 2)

Henriville

Mionica

Bhilai

www.EMKA.com

EMKA Beschlagteile GmbH & Co. KG
Langenberger Str. 32 • 42551 Velbert, Germany • Tel.: +49/2051/273-0 • Fax: +49/2051/273-128 • E-Mail: info@emka.com • www.emka.com