EMKA Beschlagteile

Propreté impeccable !

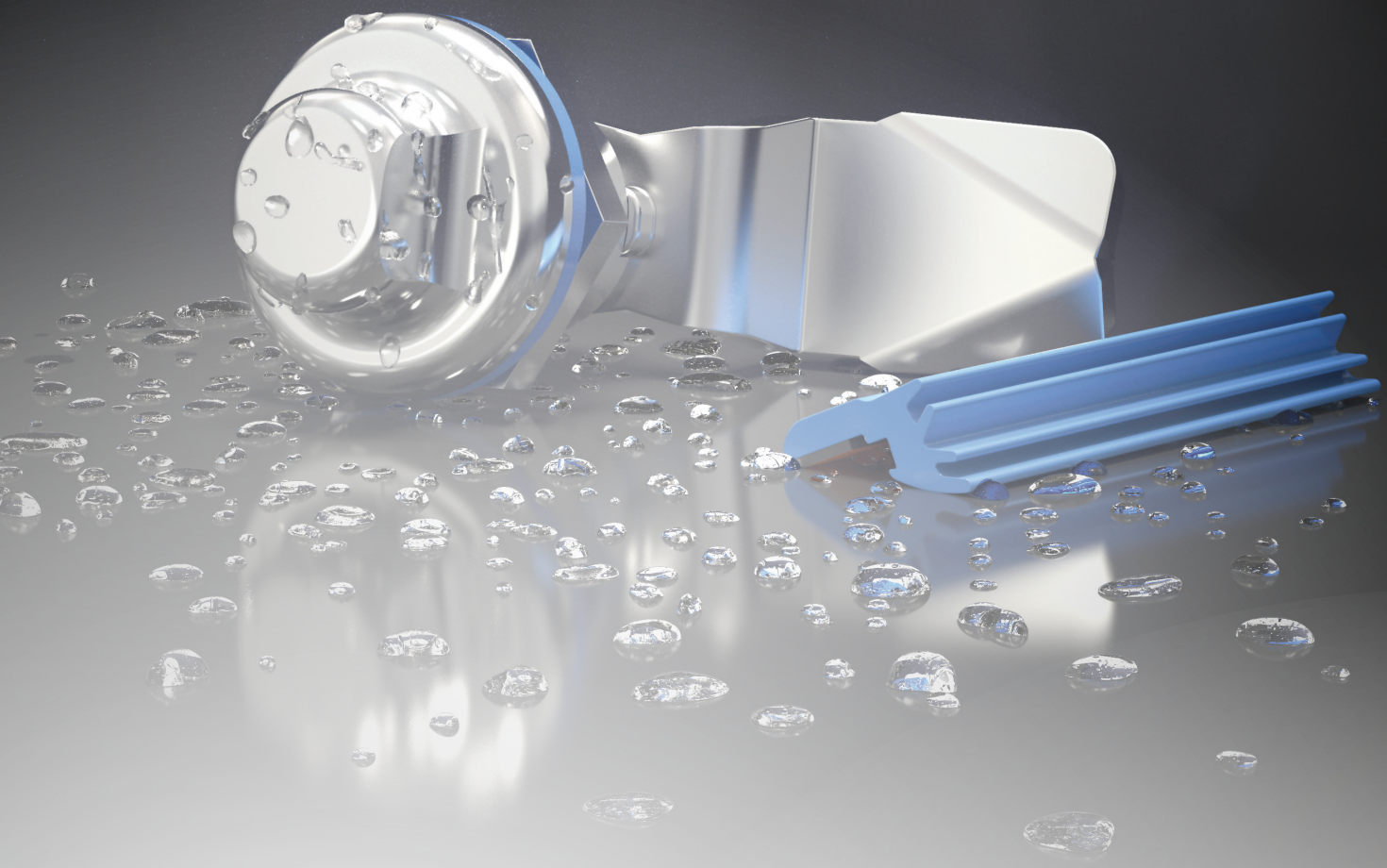

SYSTEMES DE FERMETURE INNOVANTS

pour des espaces de travail propres et hygiéniques

à propos d'EMKA

Le Groupe EMKA est le leader mondial pour les systèmes de fermeture, charnières et joints d'étanchéité destinés aux armoires électriques, électroniques ou électrotechniques. Dans les secteurs de la climatisation, du transport et de l'hygiène, EMKA compte parmi les principaux fabricants de technologie de fermeture.

La gamme dans son ensemble comprend 30.000 articles standards ou spécifiques développés, fabriqués, affinés et montés au sein de dix sites de production implantés en Allemagne, en France, en Angleterre, en Espagne, en Bosnie, Serbie, Chine et Inde.

EMKA est présent avec 2.100 collaborateurs dans 52 pays auprès de plus de 34.000 clients.

Depuis une nouvelle acquisition d'entreprise en 2018, EMKA est devenu également l'un des plus grands fabricants de moules en Europe. Avec 150 employés dans la fabrication de moules, EMKA construit chaque année sur son site de Goražde en Bosnie-Herzégovine plus de 900 moules pour l'injection plastique ainsi que pour l'injection du zamak et d'aluminium selon les normes de qualité allemandes.

Produits hygiéniques fabriqués par EMKA

Des surfaces lisses sans arêtes, sans contre-dépouilles et sans espaces morts - telle est la principale exigence des producteurs de produits alimentaires et pharmaceutiques pour une technologie de fermeture fiable avec une garantie d'hygiène sans faille. En outre, les produits utilisés doivent pouvoir résister au jet d'un nettoyeur à haute pression pour permettre un "nettoyage sur place" efficace. Pour cela, il est indispensable de recourir à des composants inox traités de manière appropriée, qu'EMKA développe dans son propre centre technologique et fabrique ensuite en régie directe.

En plus des fermetures et des poignées en inox, EMKA propose dans son programme étendu les charnières correspondantes ainsi qu'une large gamme de joints en silicone et en NBR. Les verrous, poignées, charnières et joints sont disponibles en standard sur catalogue, mais peuvent également être adaptés sur mesure aux besoins individuels du client.

En plus des solutions de verrouillage analogiques, EMKA propose également des solutions électroniques qui se trouvent à l'intérieur des armoires ou des volets, assurant ainsi une surface extérieure plane et facile à nettoyer.

Vous souhaitez en savoir plus sur les produits d'hygiène d'EMKA ou avez une idée pour un produit d'hygiène individuel selon vos besoins ?

Parlez-nous en, les surfaces propres sont notre domaine !

Explication des pictogrammes

dans la zone étanche

charnière invisible

Charnière dégondable

Sens d'ouverture à gauche ou à droite

Intensité de compression

Exigences hygiéniques suivant DIN EN 1672-2

Exigences hygiéniques suivant DIN EN ISO 14159

Test choc et ouverture suivant DIN EN 61373

Indice Protection, ex.: IP 65

pour Systèmes ELM

Inox
AISI 303 ou 1.4305
AISI 304 ou 1.4301
AISI 316 ou 1.4401
AISI 316 Ti ou 1.4571

Verrouiller efficacement !

Selon le domaine d'application, différentes exigences et normes s'appliquent aux fermetures hygiéniques. Dans certains cas, seules les fermetures qui sont certifiées selon la DGUV ou l'EHEDG peuvent être utilisées. Ces certificats ne sont pas requis dans d'autres domaines de travail. Ces certificats sont prioritairement pertinents pour les entreprises de l'industrie alimentaire ou pharmaceutique, car ces secteurs rencontrent des exigences particulièrement élevées en matière d'hygiène.

Cependant, un environnement de travail propre et exempt de germes devient également de plus en plus important en dehors de ces industries. Par conséquent, EMKA propose également des fermetures pour les industries où la certification n'est pas requise. Ces fermetures s'accompagnent d'un avantage de prix.

Avec ou sans certificat, EMKA offre la bonne solution pour chaque exigence. Nos quarts de tour, verrous à compression et nos poignées sont fabriquées dans un "design hygiénique" et sont en acier inoxydable à polissage miroir. Les formes arrondies garantissent des surfaces faciles à nettoyer et donc qu'aucune saleté, bactérie ou virus ne peut s'accumuler sur les fermetures. Les fermetures hygiéniques permettent un "nettoyage en place" efficace - grâce à la protection IP élevée IP69K, le nettoyage avec un nettoyeur haute pression est possible à tout moment !

Les fermetures hygiéniques, poignées hygiéniques ainsi que tous les autres produits hygiéniques d'EMKA sont développés dans notre propre centre technologique et ensuite fabriqués en Europe. Des normes de qualité élevées peuvent ainsi être garanties à tout moment.

Quart de tour inox hygiénique
certifié selon DGUV et EHEDG
PROGRAMME 1000

IP69k | DIN EN 1672-2 | DIN EN ISO 14159 | AISI INOX | Rostfrei

Quart de tour hygiénique pour applications alimentaires et médicales

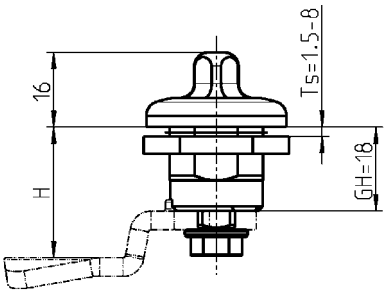

Quart de tour inox hygiénique
avec joint plat affleurant

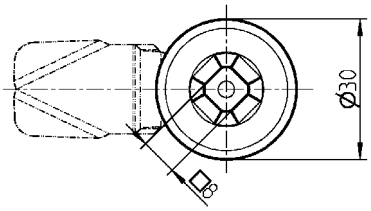

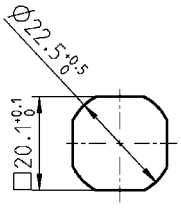

Empreinte

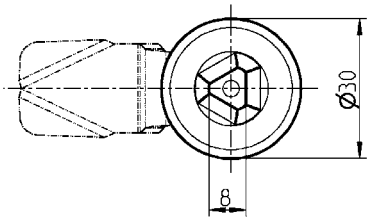

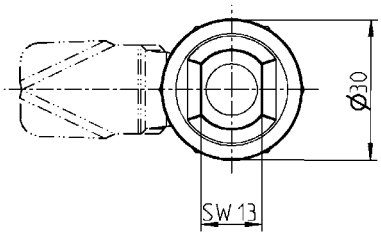

Nota:
Le quart de tour hygiénique est conforme aux normes d'hygiène DIN EN 1672-2, DIN EN 14159 et EHEDG Doc.8
Les joints répondent aux exigences FDA 21 CFR 177.2600 et VO 1935/2004

Quart de tour hygiénique AISI 303 ou 316L, avec joint AISI 303 - pour applications alimentaires AISI 316L - pour applications alimentaires et médicales	
Carré 8 AISI 303	1000-U960-01PF
Carré 8 AISI 316L	1000-U960-01
Triangle 8 AISI 303	1000-U941-01PF
Triangle 8 AISI 316L	1000-U941-01
Hygiénique SW13 AISI 303	1000-U838-02PF
Hygiénique SW13 AISI 316L	1000-U838-02

Autres références voir page
- Cames inox avec ergot (GH = 18) HYG-5
- Clé hygiénique HYG-6
- eCam HYG-15

© EMKA Beschlagteile GmbH & Co. KG • 2020 • www.emka.com

Quart de tour inox hygiénique

PROGRAMME 1000

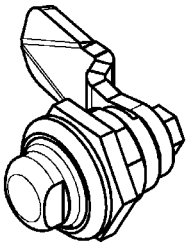

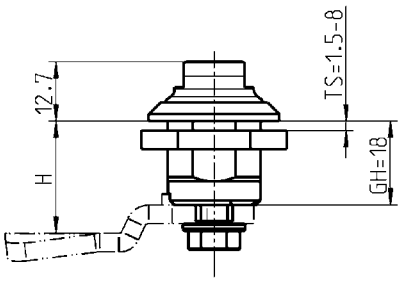

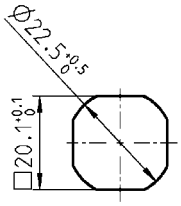

Empreinte

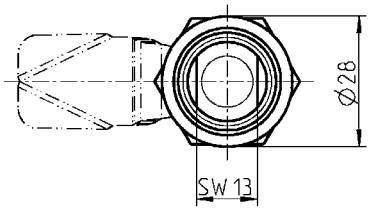

Nota: Le quart de tour hygiénique est conforme
aux normes d'hygiène DIN EN 1672-2 et DIN EN 14159

Quart de tour hygiénique AISI 303 ou 316L, avec joint	
AISI 316L	1000-U838
AISI 303	1000-U838-PF

Autres références voir page

– Cames inox avec ergot (GH = 18) HYG-5
– Clé hygiénique HYG-6
– eCam HYG-15

© EMKA Beschlagteile GmbH & Co. KG • 2020 • www.emka.com

Verrou à compression inox hygiénique
certifié selon DGUV et EHEDG
PROGRAMME 1000

EMKA Beschlagteile

IP69k | 6mm | DIN EN 1672-2 | DIN EN ISO 14159 | AISI INOX | Edelstahl Rostfrei Stainless Steel

Verrou à compression hygiénique pour applications alimentaires et médicales

Verrou à compression inox hygiénique
avec joint plat affleurant

DGUV Test
NV 19259
Hygiene geprüft
hygiene tested
dguv.de/pruefzeichen

EHEDG Hygienic Engineering & Design Group Company Member

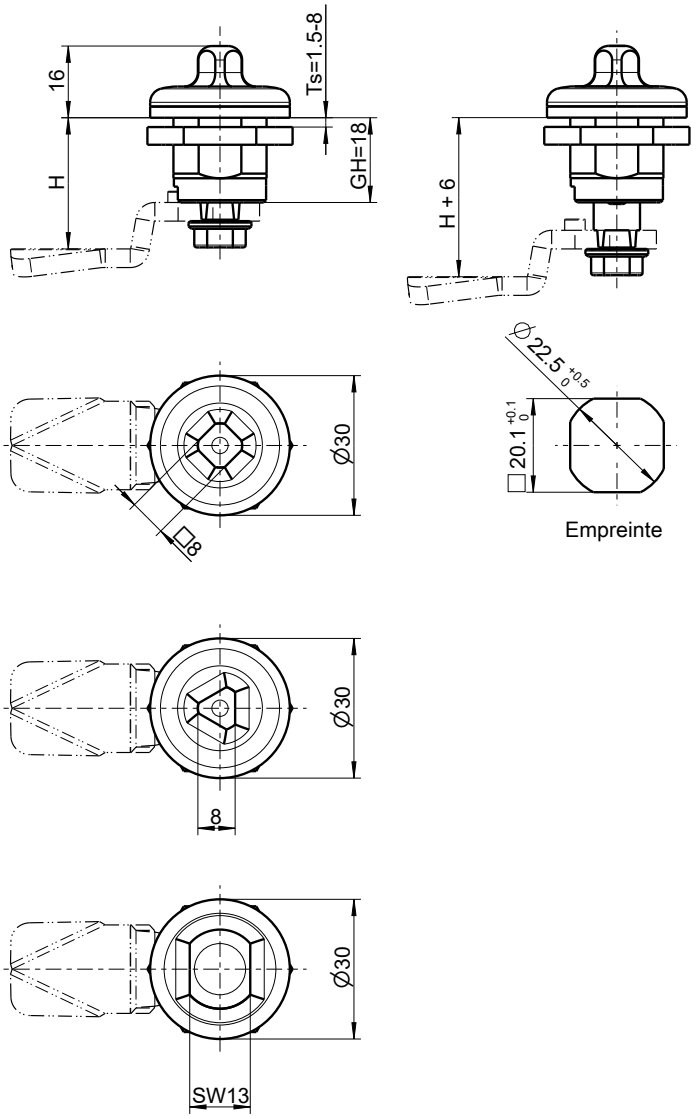

Position ouverte
Par la rotation de 90° du rotor, la came suit
le mouvement.

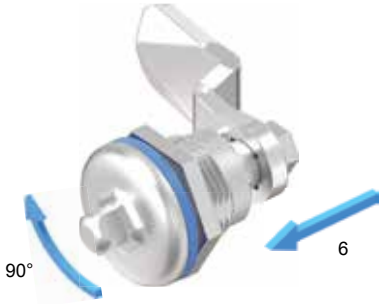

Position fermée
Une rotation supplémentaire de 90° et la came se déplace de 6 mm dans l'axe.

Position comprimée

Ouvrir
Mouvement inverse

Verrou à compression AISI 303 ou 316L avec joint. AISI 303 - pour applications alimentaires AISI 316L - pour applications alimentaires et médicales	
Carré 8 AISI 303	1000-U963-PF
Carré 8 AISI 316L	1000-U963
Triangle 8 AISI 303	1000-U962-PF
Triangle 8 AISI 316L	1000-U962
Hygiénique SW13 AISI 303	1000-U961-PF
Hygiénique SW13 AISI 316L	1000-U961

Nota:
Le verrou à compression hygiénique est conforme aux normes d'hygiène
DIN EN 1672-2, DIN EN 14159 et EHEDG Doc.8
Les joints répondent aux exigences FDA 21 CFR 177.2600 et VO 1935/2004

Autres références voir page
– Cames inox avec ou sans ergot (GH = 18) HYG-5
– Clé hygiénique HYG-6

© EMKA Beschlagteile GmbH & Co. KG • 2020 • www.emka.com

Verrou à compression inox hygiénique

PROGRAMME 1000

Le verrou à compression hygiénique est conforme aux normes d'hygiène DIN EN 1672-2 et DIN EN 14159

Cet article est entièrement IP69K, non seulement de l'extérieur vers l'intérieur, mais aussi à l'intérieur de l'application.

Anti - vibration
La fermeture à compression est conçue anti-vibrations par définition. En fonction de l'application, des tests spécifiques sont obligatoires ainsi des mesures éventuelles de fixation supplémentaires.

Position ouverte
Par la rotation de 90° du rotor, la came suit
le mouvement.

1000-U861
remplit les exigences hygiéniques à l'extérieur et à l'intérieur de l'armoire

1000-U862
remplit les exigences hygiéniques qu'à l'extérieur et non à l'intérieur de l'armoire

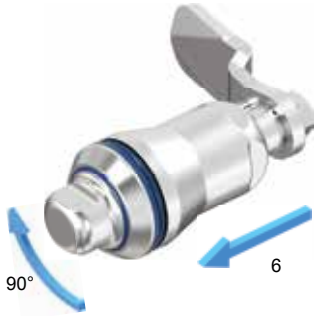

Position fermée
Une rotation supplémentaire de 90° et la came se déplace de 6 mm dans l'axe.

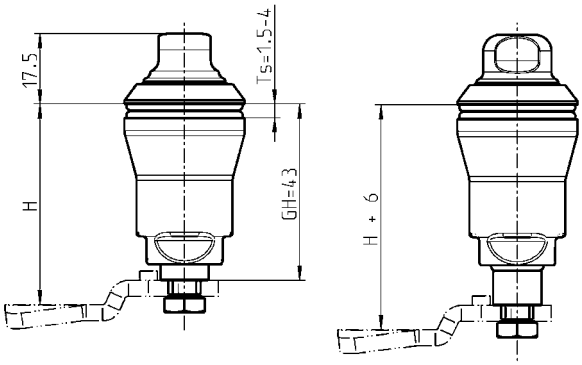

Position comprimée

Ouvrir
Mouvement inverse

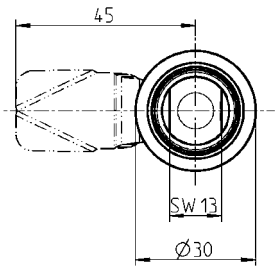

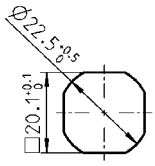

Empreinte

Fermeture à compression AISI 316L avec ressort et joint.	
remplit les exigences hygiéniques à l'extérieur et à l'intérieur de l'armoire	1000-U861
remplit les exigences hygiéniques qu'à l'extérieur et non à l'intérieur de l'armoire	1000-U862

Autres références voir page
– Cames inox avec ou sans ergot HYG-5
– Clé hygiénique HYG-6

© EMKA Beschlagteile GmbH & Co. KG • 2020 • www.emka.com

Cames inox avec ergot
Cames inox sans ergot
PROGRAMME 1000

EMKA Beschlagteile

3mm AISI INOX EDELSTAHL Rost frei STAINLESS STEEL

Version 1
Came

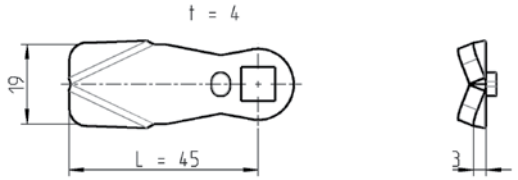

Came avec ergot

Version 2
Came en T avec ergot

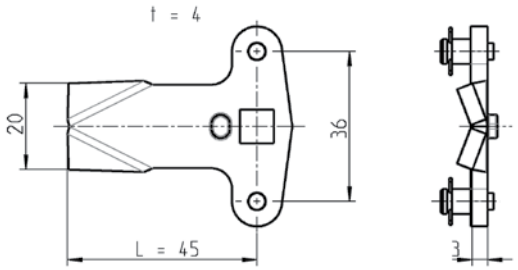

Cames sans ergot
sur demande

Nota:

Sur la page catalogue présente ne figurent pas toutes les cames disponibles.
Autres versions, disponibles :
– Cames sans ergot
– Cames avec cotes H et L différentes
– Cames bombées inversées
– etc.
n'hésitez pas de demander

Came avec ergot matière au choix						
Cote H pour GH =				Version 1		Version 2
18	31	43		AISI 304	AISI 316	AISI 304
4	17	29		-	-	-
6	19	31		1000-221	1000-221-PD	-
8	21	33		-	-	-
10	23	35		1000-223	1000-223-PD	-
13	26	38		-	-	-
14	27	39		1000-225	1000-225-PD	-
16	29	41		-	-	-
18	31	43		1000-227	1000-227-PD	-
20	33	45		1000-228	1000-228-PD	-
22	35	47		1000-179	1000-179-PD	1000-U139
24	37	49		1000-229	1000-229-PD	-
25	38	50		-	-	-
26	39	51		1000-230	1000-230-PD	-
28	41	53		1000-180	1000-180-PD	1000-U140

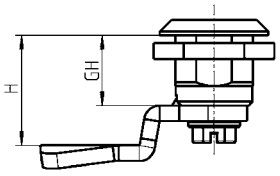

Autres références voir page
– Quart de tour inox hygiénique HYG-1 HYG-2
– Verrou à compression inox hygiénique HYG-3 HYG-4

© EMKA Beschlagteile GmbH & Co. KG • 2020 • www.emka.com

Clé hygiénique

PROGRAMME 1004

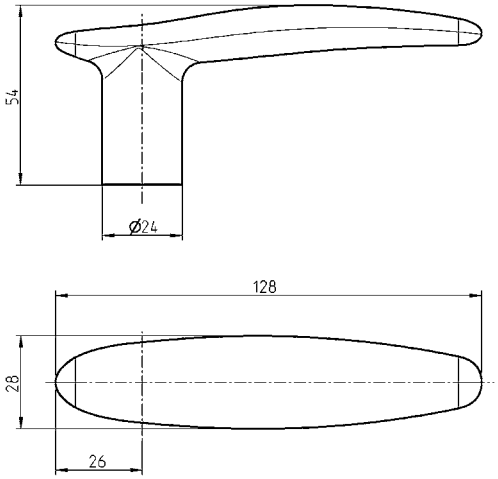

Clé polyamide noir	
Carré 8	1004-62
Triangle 8	1004-61
Hygiénique SW13	1004-60

Autres références voir page
– Quart de tour inox hygiénique HYG-1 HYG-2
– Verrou à compression inox hygiénique HYG-3 HYG-4

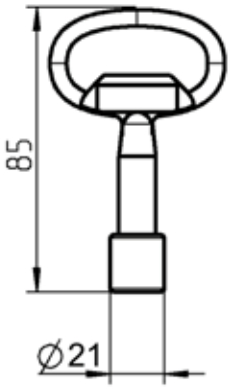

Clé zamak brut	
Hygiénique SW13	1004-53

Autres références voir page
– Quart de tour inox hygiénique HYG-1 HYG-2
– Verrou à compression inox hygiénique HYG-3 HYG-4

© EMKA Beschlagteile GmbH & Co. KG • 2020 • www.emka.com

Poignées inox hygiéniques

PROGRAMME 1095

Poignée inox hygiénique avec joint plat affleurant

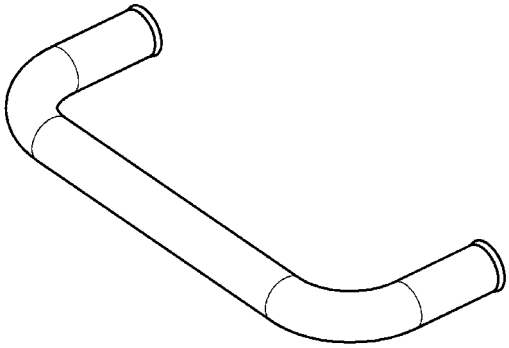

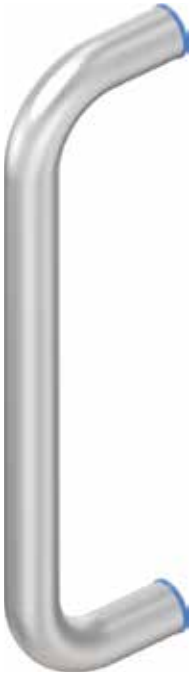

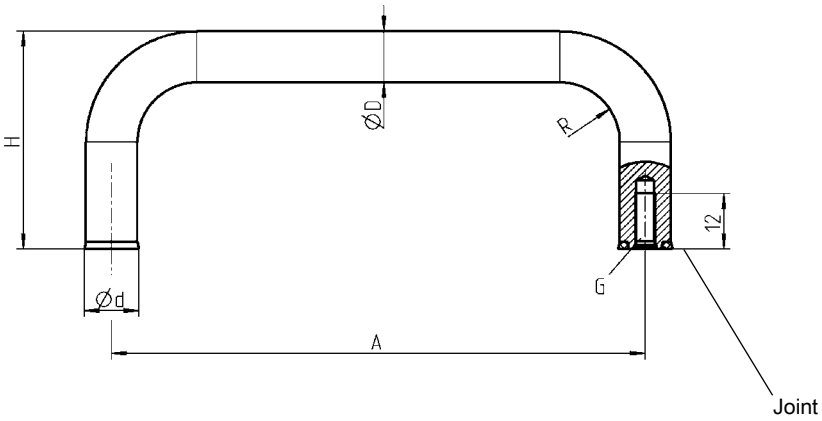

Poignée inox hygiénique AISI 316L, avec joint							
A	D	d	G	H	R		
125	12	12,8	M5	51	14		1095-U38-125PK
200	16	16,8	M6	59	18		1095-U39-200PK

© EMKA Beschlagteile GmbH & Co. KG • 2020 • www.emka.com

Poignées inox

PROGRAMME 1095

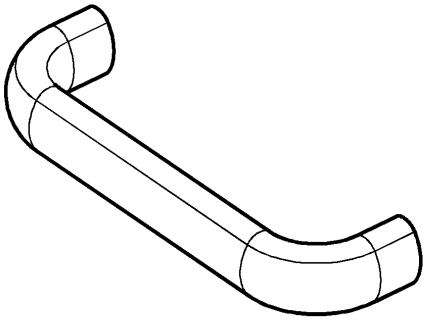

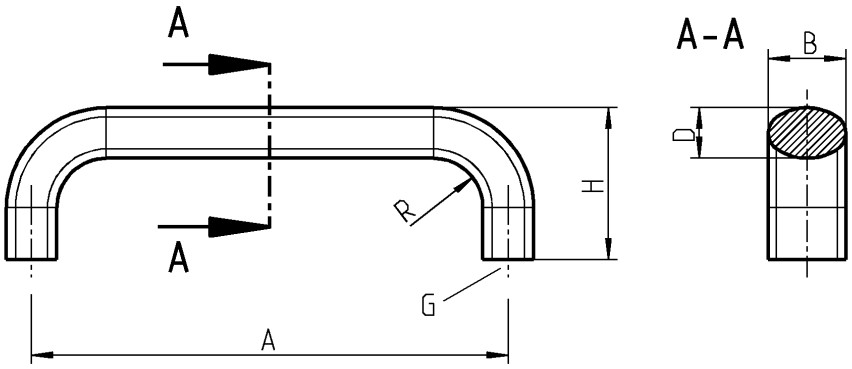

Poignée inox AISI							
A	B	D	G	H	R		AISI 304
112	20	13	M6x10	49	13		1095-26-112PC
128	20	13	M6x10	51	13		1095-26-128PC

© EMKA Beschlagteile GmbH & Co. KG • 2020 • www.emka.com

des Charnières avec la juste rotation

Les charnières jouent un rôle décisif dans les zones de travail où l'hygiène est primordiale. Pour mettre en œuvre une conception hygiénique impeccable, il est particulièrement important que la charnière soit montée à l'intérieur de la porte, dans la partie non visible. C'est une condition indispensable pour obtenir un environnement de travail hygiénique.

Pour obtenir un environnement de travail hygiénique, la porte doit être proprement montée sur le cadre et reposer sans frottement. Cela permet d'éviter l'abrasion du joint, qui serait causée par le frottement lors d'une forte compression du joint. Les charnières EMKA à la géométrie exacte et au point de pivot adéquat contribuent qu'aucune abrasion ne se produit et que le joint ne peut pas se déformer dans le sens du mouvement de la porte.

Outre les charnières invisibles pour les zones de travail particulièrement exigeantes en matière d'hygiène, EMKA propose également une variété d'autres charnières inox de haute qualité pour d'autres applications de travail.

D'autres charnières en inox pour des applications les plus diverses se trouvent au chapitre 8B de notre catalogue général et en ligne à l'adresse www.emka.com.

Charnière invisible inox

PROGRAMME 1006

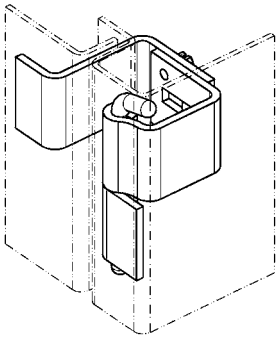

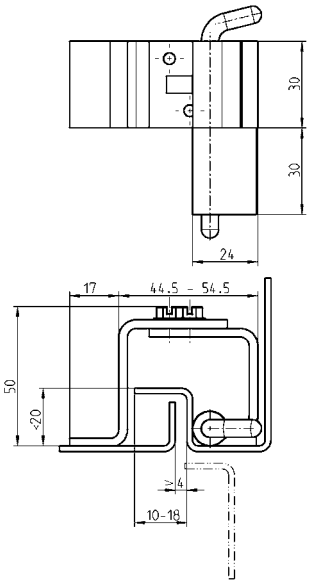

Charnière invisible AISI 304 et AISI 303	
	1006-U1-PC

© EMKA Beschlagteile GmbH & Co. KG • 2020 • www.emka.com

Charnière invisible inox

PROGRAMME 1046

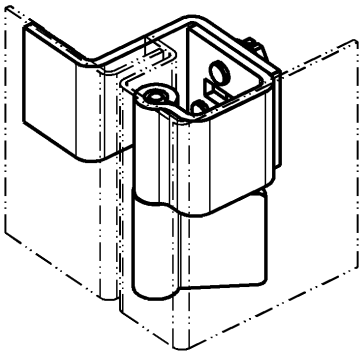

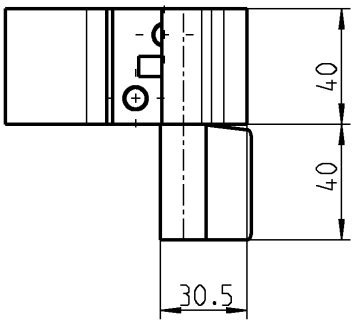

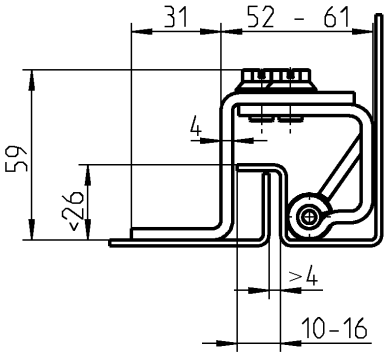

Charnière invisible AISI 304 et AISI 303	
	1046-U5

© EMKA Beschlagteile GmbH & Co. KG • 2020 • www.emka.com

Assurer l'étanchéité en toute sécurité !

Des joints pour des espaces de travail propres et hygiéniques dans le secteur alimentaire sont disponibles en silicone ou en NBR. Les mélanges utilisés chez EMKA sont conformes aux exigences de la FDA 21 CFR 177.2600.

Dans les espaces de travail à forte intensité d'hygiène et soumises à certaines normes, l'interaction entre le joint et la charnière est particulièrement importante, car c'est la seule façon d'obtenir une surface entièrement exempte d'abrasion. Bien souvent, un joint conçu individuellement sera nécessaire pour obtenir un écartement adéquat pour l'étanchéité entre la porte et son logement.

Avec ses deux propres usines de technologie d'étanchéité en Espagne et en Angleterre, EMKA est en mesure de mettre en œuvre rapidement et efficacement les solutions individuelles de ses clients. Du conseil à l'installation, les experts en étanchéité d'EMKA sont à vos côtés tout au long du processus.

A côté des solutions individuelles, EMKA propose également une large gamme de joints standard fabriqués dans différents matériaux et formes.

La technologie de l'étanchéité appropriée se crée en dialogue, il suffit de nous contacter !

Joints sur mesure conformes FDA

INFORMATION

Explications sur les cadres et boucles

Possibilité de fabriquer des cadres et boucles sur demande du client.

Nous proposons également le découpage de profils en longueurs fixes ainsi des options de confection particulières.
Ainsi, pour les cadres et boucles, nous pouvons réaliser des jonctions et coins collés, vulcanisés ou moulés.
D'éventuels coûts d'outillage qui peuvent en résulter doivent être établis à l'avance.

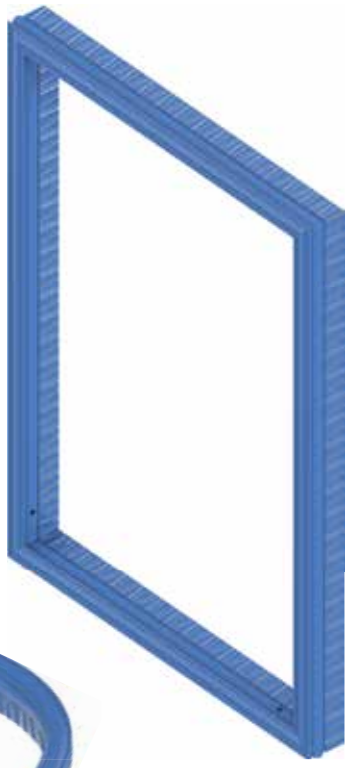

avantages produit

– La découpe exacte et méticuleuse du joint ainsi le respect du rayon de courbure spécifié au moment de la pose n'est plus nécessaire.
– L'emploi de cadres et boucles facilitent significativement le montage aux portes et cadres d'armoires.
– Ainsi, on élimine tout défaut d'étanchéité.

Collage

Le collage de deux extrémités de profil de joint est la méthode la plus simple.
Pour les boucles, des trous d'aération doivent être introduits pour éviter une trop forte force de compression dans le tuyau fermé.
La vulcanisation est un processus plus durable et fiable dans le temps.

© EMKA Beschlagteile GmbH & Co. KG • 2020 • www.emka.com

Vulcanisation

La vulcanisation est un processus durable et fiable dans le temps.
Entre les extrémités du profil à vulcaniser, un film de la même matière est apposé. Le temps requis pour la vulcanisation est plus élevé que pour le collage.

Moulage par injection

Le moulage par injection est utilisé pour les angles et formes complexes. Ainsi, ce processus permet la fabrication d'angles spécifiques pour cadres. Dans l'exemple illustré, un joint à lèvre ① peut revêtir une forme arrondie dans les coins. la zone de serrage ② du profil se situe en angle droit.
Cette possibilité ne s'offre pas dans l'hypothèse d'une vulcanisation ① .

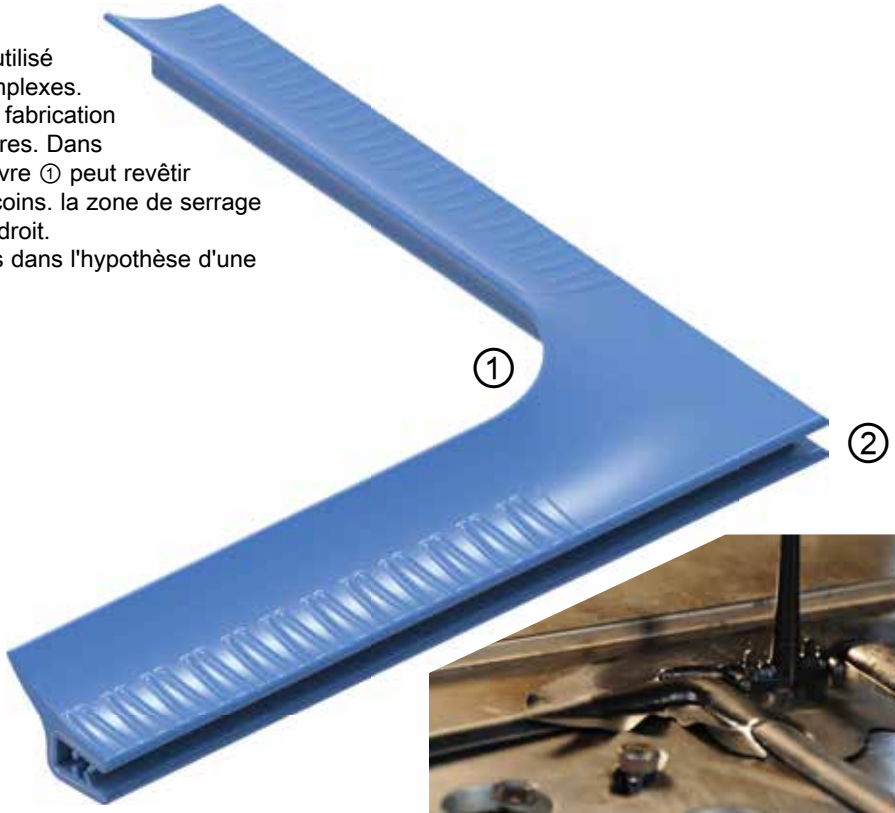

GERMAN
INNO
VATION
AWARD '19
WINNER

Sécurité et propreté avec contrôle d'accès électronique

Des fermetures électroniques dans un environnement soumis à un nettoyage intensif ? À première vue, cela ne va pas vraiment ensemble. Au second regard, l'utilisation de solutions de fermeture électronique devient d'autant plus logique.

Les solutions de verrouillage électronique d'EMKA sont toutes situées à l'intérieur de la porte et sont par conséquent protégées contre l'humidité. Le nettoyage extérieur est simplifié, car là où auparavant il y avait une fermeture visible, se trouve grâce aux verrouillages électroniques 1-point ou le "ePush Lock" , une seule surface lisse et homogène. Selon l'application, une simple autorisation d'ouverture est effectuée par carte RFID, APP, code PIN, LAN ou par commande sans fil.

La fermeture électromécanique à came "eCam" relie l'ouverture mécanique d'un quart de tour ou d'un verrou à compression avec l'électronique interne et fournit une barrière de sécurité supplémentaire.

Outre les avantages considérables en matière de nettoyage grâce à l'absence de fermeture visible, toutes les solutions de fermeture électronique d'EMKA offrent également la possibilité d'attribuer des autorisations d'accès individualisées et de consigner les accès. Les espaces de travail nécessitant un nettoyage intensif sont ainsi dotées d'un concept de sécurité efficace sans avoir à faire de compromis sur les exigences d'hygiène.

Si vous souhaitez des renseignements approfondis sur nos solutions de fermeture électronique, nous serons heureux de vous conseiller.

ePush-Lock
Verrou électromécanique à pression
PROGRAMME 3000

GERMAN INNOVATION AWARD '19 WINNER

Le verrouillage électromécanique ePush-Lock en tant que verrou invisible de l'extérieur trouve son application dans les domaines les plus divers.

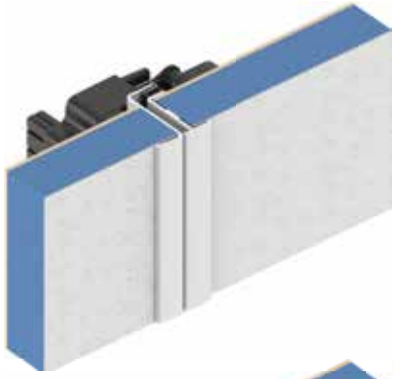

Fermé et invisible de l'extérieur

Fermé

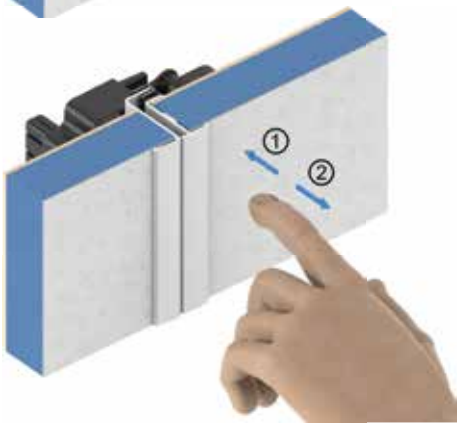

ouverture en appuyant

en voie d'ouverture

Ouvert

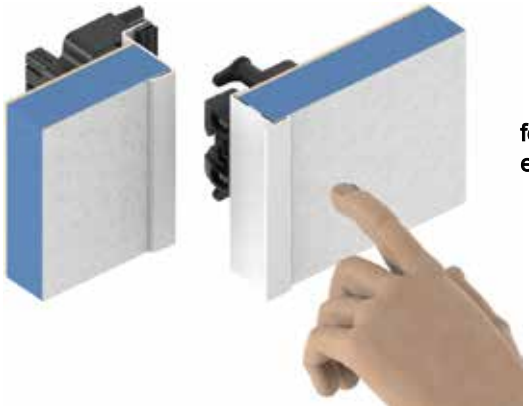

fermeture en appuyant

en voie de fermeture

Fermé

Exemple:

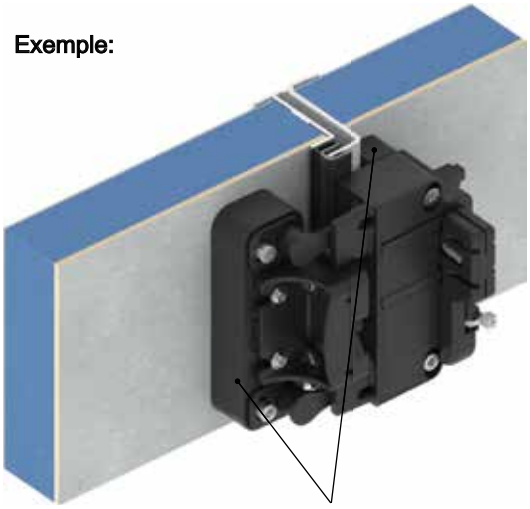

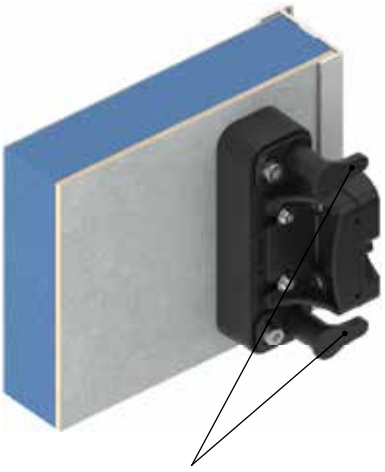

© EMKA Beschlagteile GmbH & Co. KG • 2020 • www.emka.com

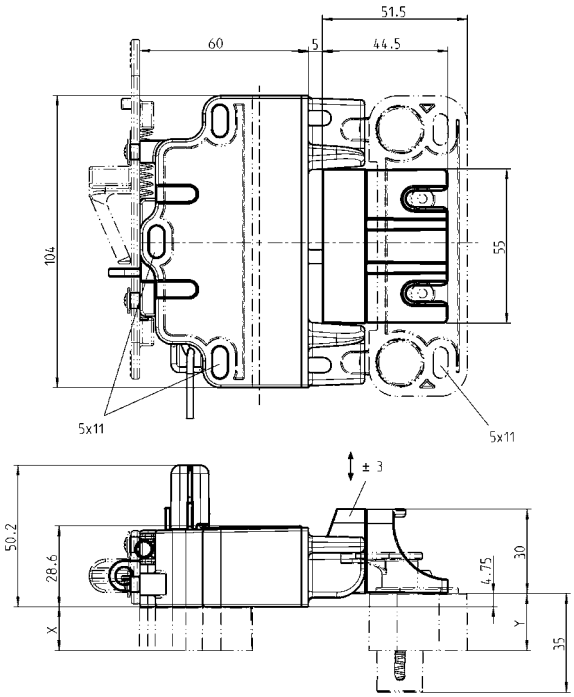

Caractéristiques

- large plage de tension d'alimentation de 9 ... 32 V DC, 200 mA
- Sortie digitale max. 26 V, 30 mA
- Sorties Open collector pour la surveillance à distance des statuts des verrous et des portes
- Ouverture de secours par câble Bowden en cas de rupture de courant

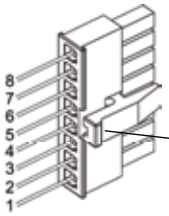

ouverture de secours

Instructions de connexion (type de fiche: Micro MATE-N-LOK 1445022-8)

PIN	Touche / commutateur, Verrouillage centralisé + courant continu (niveau de tension continu)	Verrouillage centralisé
1	Verrouiller	Verrouiller canal 1
2	Déverrouiller	Déverrouiller canal 1
3	—	—
4	V +	—
5	V -	V -
6	—	—
7	Statut du verrouillage	Statut du verrouillage
8	Statut de la porte	Statut de la porte

Redirection pour ouverture de secours

ePush-Lock **Boîtier, support de serrure, couvercle et disque de came polyamide GF noir, verrou PIN AISI 303, dispositif d'ouverture de secours polyamide GF rouge, ressort AISI 301, vis acier zingué** **Notice d'installation et d'utilisation**	
Verrou avec ouverture de secours pour verrouillage centralisé	3000-U600-01
Verrou avec ouverture de secours pour commutateur	3000-U600-02
Verrou avec ouverture de secours pour verrouillage centralisé et redirection de l'ouverture de secours	3000-U600-03
Verrou avec ouverture de secours pour commutateur et redirection de l'ouverture de secours	3000-U600-04
Verrou pour actionnement manuel	3000-U600-05
Ejecteur **boîtier polyamide GF noir, poussoir POM noir, ressort AISI 301**	
	3000-U600
Cache polyamide GF noir	
	3000-112-10AA
Entretoise pour boîtier de verrou et support de fermeture en polyamide GF noir	
Cote X et Y selon choix du client; X = 13 - 32,25 ; Y = 4,75 - 40	sur demande
Câble de raccordement 2 m avec fiche et extrémités de câble ouvertes	
	3000-111

Nota :
Version miroir du porte verrou, du boîtier et de la redirection de l'ouverture de secours sur demande

Verrouillage un point avec ouverture de secours

PROGRAMME 3000

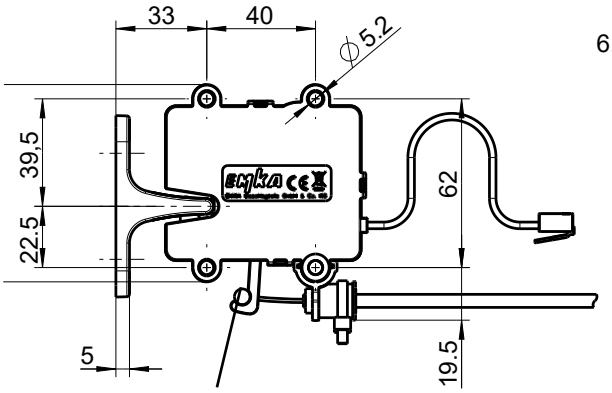

levier pour déverrouillage manuel p.e. par câble Bowden

Verrouillage un point avec crochet de fermeture

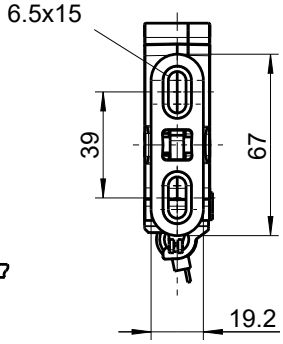

Verrouillage un point avec boulon de verrouillage

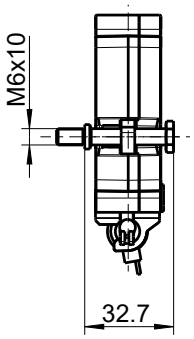

Verrouillage un point avec boulon de verrouillage

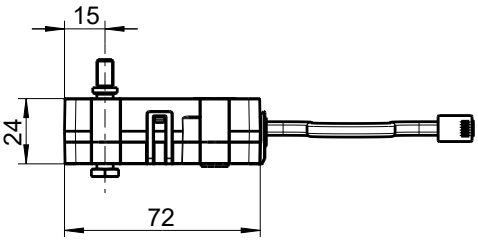

Verrouillage un point avec crochet de fermeture

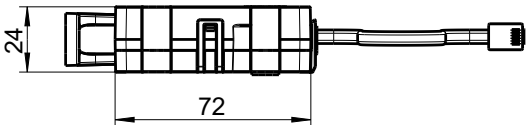

Crochet de fermeture — boulon de verrouillage — support pour câble Bowden

© EMKA Beschlagteile GmbH & Co. KG • 2020 • www.emka.com

Le verrouillage un point en tant que verrou invisible de l'extérieur trouve son application dans les domaines spécifiques les plus divers.

Plusieurs versions sont disponibles :

- Basic = déverrouillage par alimentation électrique et verrouillage par fermeture de la porte
- Basic delayed Re-Lock = déverrouillage par alimentation électrique et maintien en position ouverte, tant que l'alimentation reste appliquée
- Energy Store = déverrouillage automatique en cas de rupture de courant
- Battery backup = le verrou est alimenté en permanence et ouvert sur l'impulsion; indice IP 56

Caractéristiques

- large plage de tension d'alimentation de 9 ... 32 V
- Interrupteur sans potentiel pour la surveillance à distance de l'état de la porte
- Ouverture de secours par câble Bowden en cas de rupture de courant
- Possibilité de connexion à Locking Unit 3000-U32-x ou Access Unit 3000-U47-x; Câble d'adaptation en option
- Autorisation ATEX / UL-Ex en cours

Consignes de connexion

RJ 45 vue avant	PIN	Basic Basic delayed Re-Lock Energy store	Battery backup	Couleur de câble
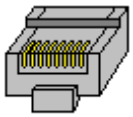 87654321	2	–	V -	blanc
	3	Contact	V -	noir
	4	V -	V -	rouge
	5	V +	Autorisation +	vert
	6	Contact	Sortie Open-Collector	jaune
	7	–	V +	bleu

Verrouillage 1 point avec contact de fermeture intégré, boîtier polyamide GF noir, pêne rotatif et bec de cane acier revêtement vernis antifriction, câble 150 mm avec connecteur RJ45, notice de montage et d'utilisation **Alimentation:** 9 ... 32 VDC, 100 mA **Puissance de commutation:** max. 30 VDC, min. 1 mA, max. 100 mA	
Basic	3000-U301-01
Basic delayed Re-Lock, avec ré-fermeture différée	3000-U301-02
Energy-store; Ouverture automatique en cas de coupure de courant	3000-U301-03
Battery backup, IP 56	3000-U301-04
Crochet de fermeture matériau au choix	
AISI 316	3000-78-PH
Zamak zingué	3000-78-01KA
boulon de verrouillage acier zingué	
	3000-102-JB
Support câble Bowden polyamide noir, cale acier zingué, serre-câbles	
	3000-U303

sur demande
– Plaque de montage
– câble Bowden

eCam
Fermeture électromécanique à came
PROGRAMME 3000

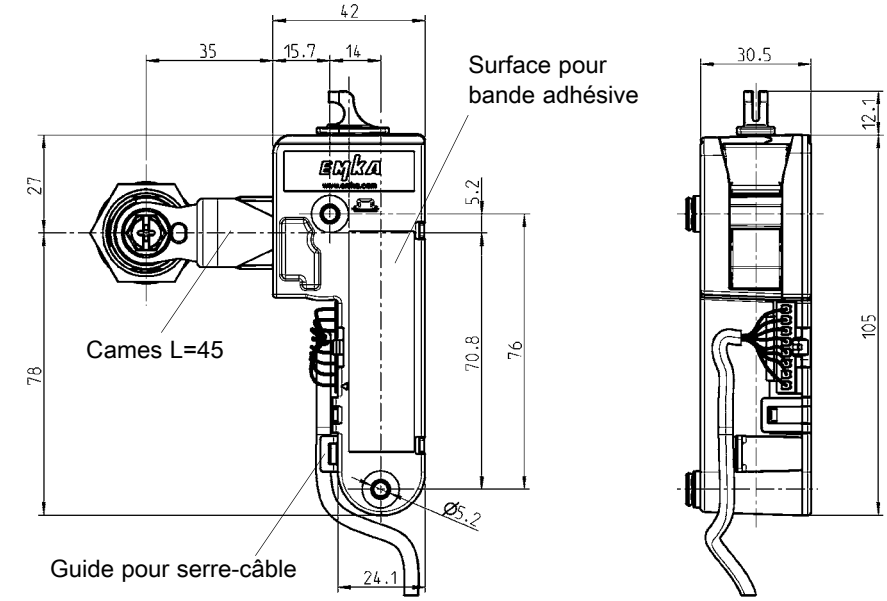

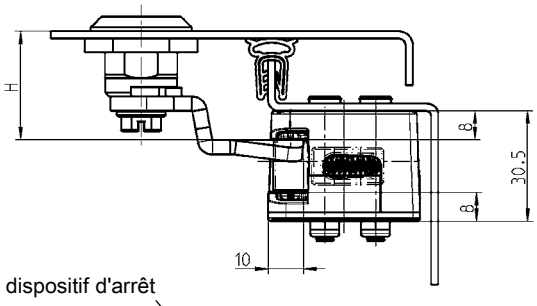

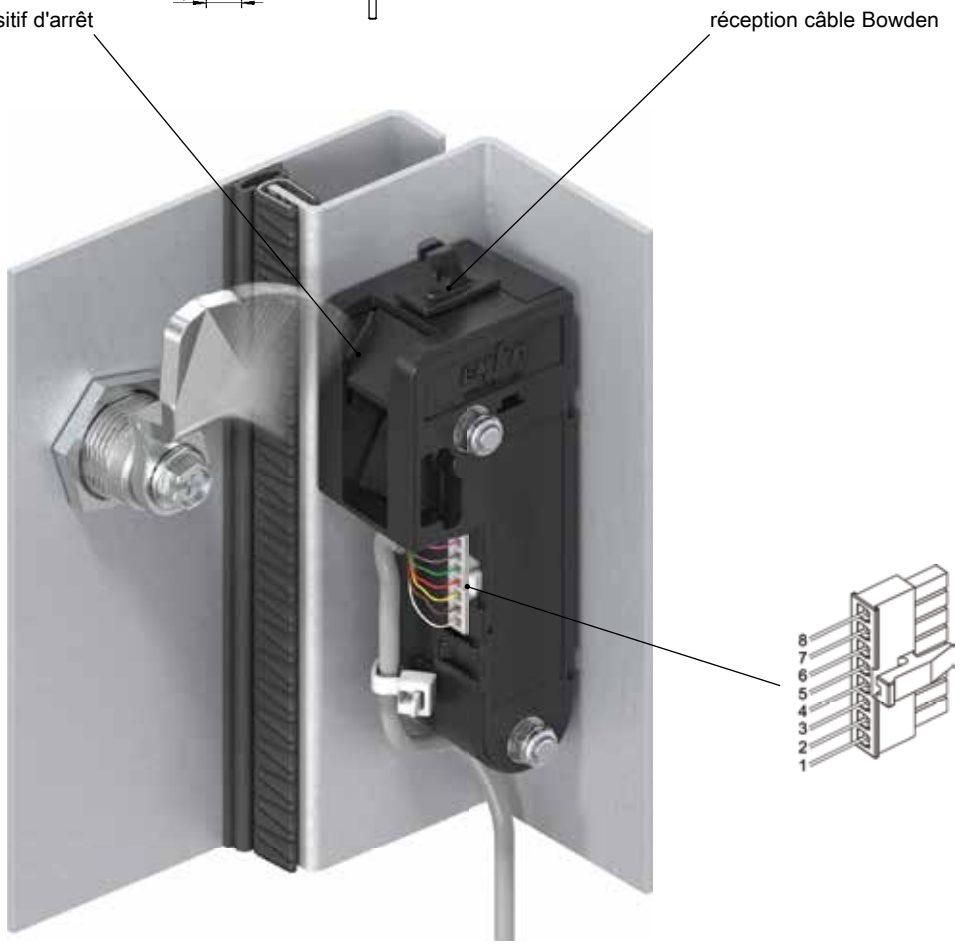

© EMKA Beschlagteile GmbH & Co. KG • 2020 • www.emka.com

Le verrouillage électromécanique eCam en tant que verrou invisible de l'extérieur trouve son application dans les domaines les plus divers.

Plusieurs versions sont disponibles :

- Basic: Verrouillage de cames sans rétroaction, certifié UL 508
- Basic Plus = Verrouillage de cames avec rétroaction certifié UL 508La sortie Open collector A1 indique si la came est bloquée dans le dispositif d'arrêt
- Energy store : Verrouillage de cames avec rétroaction et ouverture automatique en cas de rupture de courant certifié UL 508
  La sortie Open collector A1 indique si la came est bloquée dans le dispositif d'arrêt
- Safety : approbation selon EN ISO 14119 pour le verrouillage et la surveillance de machines et armoires avec niveau de performance selon EN ISO 13849

Caractéristiques

- large plage de tension d'alimentation de 9 ... 32 V
- Sortie Open collector pour la surveillance à distance du statut de fermeture
- Ouverture de secours par câble Bowden en cas de rupture de courant

Consignes de connexion

PIN	Basic	Basic Plus	Energy store	Safety
1	—	Sortie A1	Sortie A1	NC R1
2	—	—	—	NC R2
3	Entrée de commande	Entrée de commande	Entrée de commande	Entrée de commande
4	V -	V -	V -	V -
5	V +	V +	V +	V +
6	—	—	—	—
7	—	Contact porte A1	Contact porte A1	COM R2
8	—	Contact porte A2	Contact porte A2	COM R1

eCam **Boîtier, arrêt, disque de came et poussoir polyamide GF, aimant, moteur, avec ressorts, notice d'installation et d'utilisation** **Alimentation:** 9 ... 32 VDC, max. 100 mA, stand-by 3 mA **Signaux de sortie** Open-Collector (max 30 V, 50 mA)	
Basic: Verrouillage de cames sans rétroaction	3000-U304-01
Basic Plus: Verrouillage de cames avec rétroaction	3000-U304-02
Energy store: Verrouillage de cames avec rétroaction	3000-U304-03
Safety: Verrouillage de cames avec rétroaction	3000-U304-04
câble de raccordement de 2 m avec connecteur et extrémités de câble ouvertes	
	3000-111
bande adhésive pour montage rapide	
	2834
support pour câble Bowden	
	sur demande

Autres références voir page
– Quart de tour inox hygiénique HYG-1
HYG-2
– Cames HYG-5

Histoire d'une réussite :

Plus de 10 000 quarts de tour par an sécurisent les machines de transformation des aliments

Seydelmann fait confiance à l'EMKA pour ses exigences élevées en matière d'hygiène

L'apparence et le goût sont des facteurs décisifs dans l'industrie alimentaire. Cependant, afin de produire un produit optimal, des machines ultra-modernes et un environnement de travail stérile sont les conditions de base. L'hygiène et design moderne peuvent certainement aller de pair, comme EMKA et le célèbre fabricant de machines alimentaires Seydelmann d'Aalen l'ont récemment prouvé ensemble. Désormais, EMKA équipe huit types de machines Seydelmann de plusieurs milliers de quarts de tour hygiéniques.

Les quarts de tour hygiéniques EMKA répondent aux exigences d'hygiène selon les normes DIN EN 1672-2, DIN EN 14159 et EHEDG Doc. 8.

Depuis 175 ans, le fabricant de machines Seydelmann KG développe, fabrique et commercialise des machines performantes et de haute qualité pour la transformation des aliments. Les maîtres bouchers et responsables de production des petites et moyennes entreprises ainsi que des grandes sociétés sur les cinq continents et dans plus de 150 pays font confiance aux appareils de coupe, mélangeurs et broyeurs de cette entreprise traditionnelle. Principalement utilisées pour la production de saucisses et de produits carnés, les machines Seydelmann ont également fait leurs preuves depuis des années auprès des fabricants de produits végétaliens à base de protéines végétales, de fromage, de légumes, de poisson et de produits pharmaceutiques ainsi que dans les industries de la confiserie, des soupes, de la boulangerie et des aliments pour bébés.

Afin de maintenir le niveau élevé de la production alimentaire, Seydelmann mise sur la recherche intensive et le développement continu. Lors de la construction et la production, les ingénieurs, les mécaniciens et les concepteurs posent les exigences les plus élevées en matière de matériaux, de technologie et de traitement. Comme les règles d'hygiène dans l'industrie alimentaire sont immensément élevées et que de nouvelles certifications apparaissent sans cesse, il était nécessaire d'optimiser encore davantage certaines parties des machines. Seydelmann a vu un potentiel d'amélioration, notamment dans la technologie de fermeture de ses machines.

En moyenne, 20 quarts de tour sont installées par machine - au total >10.000 unités par an.

L'objectif : la conception des couvercles de machines doit être réalisée avec un niveau d'hygiène encore plus élevé que précédemment. Après tout, il ne faut pas laisser la saleté s'accumuler dans les fentes ou à la surface des raccords à vis - même en très petites quantités. Auparavant, les couvercles des machines étaient vissés, ce qui rendait le matériau plus sensible à la saleté. Toutefois, l'aspect pratique a également joué un rôle : il a donc fallu réduire ou éviter complètement les pièces susceptibles de se perdre facilement, comme les vis sur les couvercles, ce qui de surplus devait permettre de réduire les coûts de fabrication. Les facteurs décisifs dans le choix du bon fournisseur des fermetures ont donc été le respect d'exigences hygiéniques strictes et d'un niveau de qualité élevé garantissant la longue durée de vie des produits utilisés La solution devait également être intégrée dans la construction existante du support de machine en acier inoxydable. Ici, les différentes profondeurs d'encastrement ont constitué le défi.

Un "nettoyage en place" efficace

Après une étude de marché détaillée, il s'est avéré que pour Seydelmann, le respect des nombreuses exigences mentionnées ci-dessus s'est déroulé sans complication avec EMKA et son nouveau quart de tour hygiénique. En termes de rapport prix/performance, le quart de tour hygiénique s'est avéré être la solution optimale, qui peut être intégrée avec peu d'efforts dans les conceptions de machines existantes. EMKA a développé son quart de tour hygiénique spécialement pour les environnements sensibles où une forte exigence de propreté et de stérilité est requise. Ainsi, le quart de tour répond à la classe de protection IP 69K. Il est étanche à la poussière, même avec une légère dépression dans le boîtier (<= 20mbar), et étanche à quatre directions de pulvérisation. Les composants en inox sont robustes et faciles à nettoyer, et peuvent même résister au jet d'un nettoyeur haute pression et pour permettre un "nettoyage en place" efficace. C'est surtout l'aspect gain de temps qui a convaincu les responsables du projet Seydelmann, Jochen Goos et Johannes Wamsler. "Grâce aux quarts de tour EMKA, nous pouvons désormais installer ou désinstaller nos couvercles de machine beaucoup plus rapidement et facilement, notamment lors des travaux de maintenance. Nous gagnons beaucoup de temps et pouvons nous concentrer sur d'autres tâches essentielles", signale Jochen Goos, qui explique ainsi la décision en faveur de l'expert en fermeture. "La conception du quart de tour est de très haute qualité et robuste et s'intègre donc très bien dans la conception constructive existante de notre gamme de machines".

Le quart de tour hygiénique est doté d'un joint plat affleurant et adapté à l'industrie alimentaire

En moyenne, 20 quarts de tour sont installées par machine - et donc un total de 10 000 unités par an. Jusqu'à présent, les fermetures ont été utilisées dans une grande partie de la gamme Seydelmann, notamment dans les découpeuses industrielles, les mélangeurs sous vide, les broyeurs automatiques et broyeurs fins. EMKA a pu marquer des points non seulement avec la qualité du produit, mais aussi par la rapidité de livraison et la souplesse d'exécution.

Le chef de projet EMKA, Stefan Keber, représentant régional pour l'Allemagne du Sud, a toujours été accessible et a travaillé de pair avec Seydelmann dans une optique de solution pour garantir un déroulement rapide du projet.

Le quart de tour hygiénique a été développé spécialement pour les environnements où des exigences élevées sont posées en matière de propreté et de stérilité.

EMKA a également été en mesure de réagir à court terme aux demandes de conception. Lorsqu'il s'est avéré que les quarts de tour devaient recevoir des cames de dimensions spéciales dans la construction de machines existante, EMKA a livré un produit optimisé en très peu de temps - juste à temps pour le principal Salon professionnel IFFA en mai 2019 à Francfort. A cette occasion, Seydelmann a présenté durant les six jours de salon ses innovations avec plus de 50 machines,certaines munies des quarts de tour EMKA - un succès absolu qui souligne l'excellente coopération entre les deux entreprises. Il existe également des plans communs pour l'avenir, par exemple en ce qui concerne les concepts d'étanchéité et de charnières, afin que les machines Seydelmann puissent continuer à bénéficier du savoir-faire d'EMKA et à exploiter tout leur potentiel.

EMKA à travers le monde

ALGERIA
EMKA France
Tel. +33/254/320862
emka@emka-france.com

ARMENIA
EMKA Kilit Sistemleri Metal
Sanayi ve Ticaret Ltd. Şti.
Tel. +90/262/2909097
info@emkakilit.com.tr

AUSTRIA
EMKA Beschlagteile Ges.m.b.H.
Tel. +43/2143/43063
info@emka-beschlagteile.at

AUSTRALIA *
Lock Focus Pty. Ltd.
Tel. +61/3/97981322
lockf@lockfocus.com.au

AZERBAIJAN
EMKA Kilit Sistemleri Metal
Sanayi ve Ticaret Ltd. Şti.
Tel. +90/262/2909097
info@emkakilit.com.tr

BELARUS
EMKA Polska Sp.Z o.o.
Tel. +48/323606026
info@emka.net

BELGIUM
EMKA Benelux B.V. Service Office
Tel. +31/413/323510
sales@emka.org

BOSNIA-HERZEGOVINA
EMKA Bosnia d.o.o. Goražde
Tel. +38/738/241310
info@emka.ba

CANADA
EMKA Inc.
Tel. +1/717/9861111
info@emkausa.com

CHILE *
NDU Ingenerieria Ltda.
Tel. +56/2/29639861
ventas@ndu.cl

CHINA
EMKA Industrial Hardware CO.Ltd.
Tel. +86/22/82123759
info@emka.cn

CROATIA
EMKA Okovi d.o.o.
Tel. +385/35/270073
info@emka-okovi.hr

CZECH REPUBLIC
EMKA Beschlagteile CZ
Tel. +43/214343063
info@emka-solutions.cz

DENMARK *
A/S Megatrade Beslag
Tel. +45/44916700
mega@megatrade.dk

ESTONIA
EMKA Polska Sp.Z o.o.
Tel. +48/323606026
info@emka.net

FINLAND
EMKA Scandinavia
Tel. +46/36/314130
info@emka.se

FRANCE
EMKA France
Tel. +33/254/320862
emka@emka-france.com

GEORGIA
EMKA Kilit Sistemleri Metal
Sanayi ve Ticaret Ltd. Şti.
Tel. +90/262/2909097
info@emkakilit.com.tr

GREECE *
EMKA Hellas
Tel. +30/21041/83183
info@emka-hellas.com

HUNGARY
EMKA Beschlagteile
Tel. +36/1/2360032
info@emka.hu

INDIA
EMKA India P. A. Pvt. Ltd.
Tel. +91/80/48542727
info@emka.in

ISRAEL *
Kornass Mechanical Engineering
Tel. +972/76/5400789
sales@kornass.com

ITALY
EMKA Italia s.r.l. Unipersonale
Tel. +39/045/6471070
info@emka.it

JAPAN *
TOCHIGIYA Co., Ltd
Tel. +81/48/2283072
support@tochigiya.co.jp

KAZAKHSTAN
EMKA Kilit Sistemleri Metal
Sanayi ve Ticaret Ltd. Şti.
Tel. +90/262/2909097
info@emkakilit.com.tr

LATVIA
EMKA Polska Sp.Z o.o.
Tel. +48/323606026
info@emka.net

LITHUANIA
EMKA Polska Sp.Z o.o.
Tel. +48/323606026
info@emka.net

MEXICO
EMKA Mexico Beschlagteile
Tel. +52/44/22095217
info@emka.mx

MONTENEGRO
EMKA Bosnia d.o.o. Goražde
Tel. +38/738/241310
info@emka.ba

NETHERLANDS
EMKA Benelux B.V.
Tel. +31/413/323510
info@emka.org

NORWAY
EMKA Scandinavia
Tel. +46/36/314130
info@emka.se

POLAND
EMKA Polska Sp.z o.o.
Tel. +48/326663300
info@emka.net

PORTUGAL
EMKA Beschlagteile Ibérica S.L.
Tel. +351/910904688
info@emka-iberica.pt

ROMANIA
S.C. EMKA Beschlagteile S.R.L.
Tel. +40/269/222700
info@emka.ro

RUSSIA *
OOO "EmTechProm"
Tel. +7/812/4492928
info@emtechprom.ru

SERBIA
EMKA Okovi d.o.o.
Tel. +385/35/270073
info@emka-okovi.hr

SINGAPORE *
VF Fastening Systems PTE Ltd.
Tel. +65/675/23033
vincent@vffastening.com.sg

SLOVAKIA
EMKA Beschlagteile Ges.m.b.H.
Tel. +43/214343063
miro.emka@ba.telecom.sk

SOUTH AFRICA *
Enclosure Solutions
Tel. +27/11/9737260
info@enclosuresolutions.co.za

SOUTH COREA *
Geo Jeon Co. Ltd.
Tel. +82/314/335508
geojeon@emkakorea.co.kr

SPAIN
EMKA Beschlagteile Ibérica S.L.
Tel. +34/672262672
info@emka-iberica.es

SWEDEN
EMKA Scandinavia
Tel. +46/36/314130
info@emka.se

SWITZERLAND
EMKA Beschlagteile AG
Tel. +41/33/8260220
info@emka.ch

TURKMENISTAN
EMKA Kilit Sistemleri Metal
Sanayi ve Ticaret Ltd. Şti.
Tel. +90/262/2909097
info@emkakilit.com.tr

TURKEY
EMKA Kilit Sistemleri Metal
Sanayi ve Ticaret Ltd. Şti.
Tel. +90/262/2909097
info@emkakilit.com.tr

UAE
EMKA Middle East FZE
Tel. +971/42844528
info@emka.ae

UKRAINE
EMKA Ukraine
Tel. +38/096/7535875
info@emka.in.ua

UNITED KINGDOM
EMKA (UK) Ltd.
Tel. +44/2476/616505
info@emka.co.uk

USA
EMKA Inc.
Tel. +1/717/9861111
info@emkausa.com

UZBEKISTAN
EMKA Kilit Sistemleri Metal
Sanayi ve Ticaret Ltd. Şti.
Tel. +90/262/2909097
info@emkakilit.com.tr

VIETNAM *
Terramar Engineering and
Machinery (Pte.) Ltd.
Tel. +84/8/39153209
cam@terramar.com

*Agence

www.EMKA.com

EMKA Beschlagteile GmbH & Co. KG
Langenberger Str. 32 • 42551 Velbert, Germany • Tel.: +49/2051/273-0 • Fax: +49/2051/273-128 • E-Mail: info@emka.com • www.emka.com