EMKA Beschlagteile

Blitzblank!

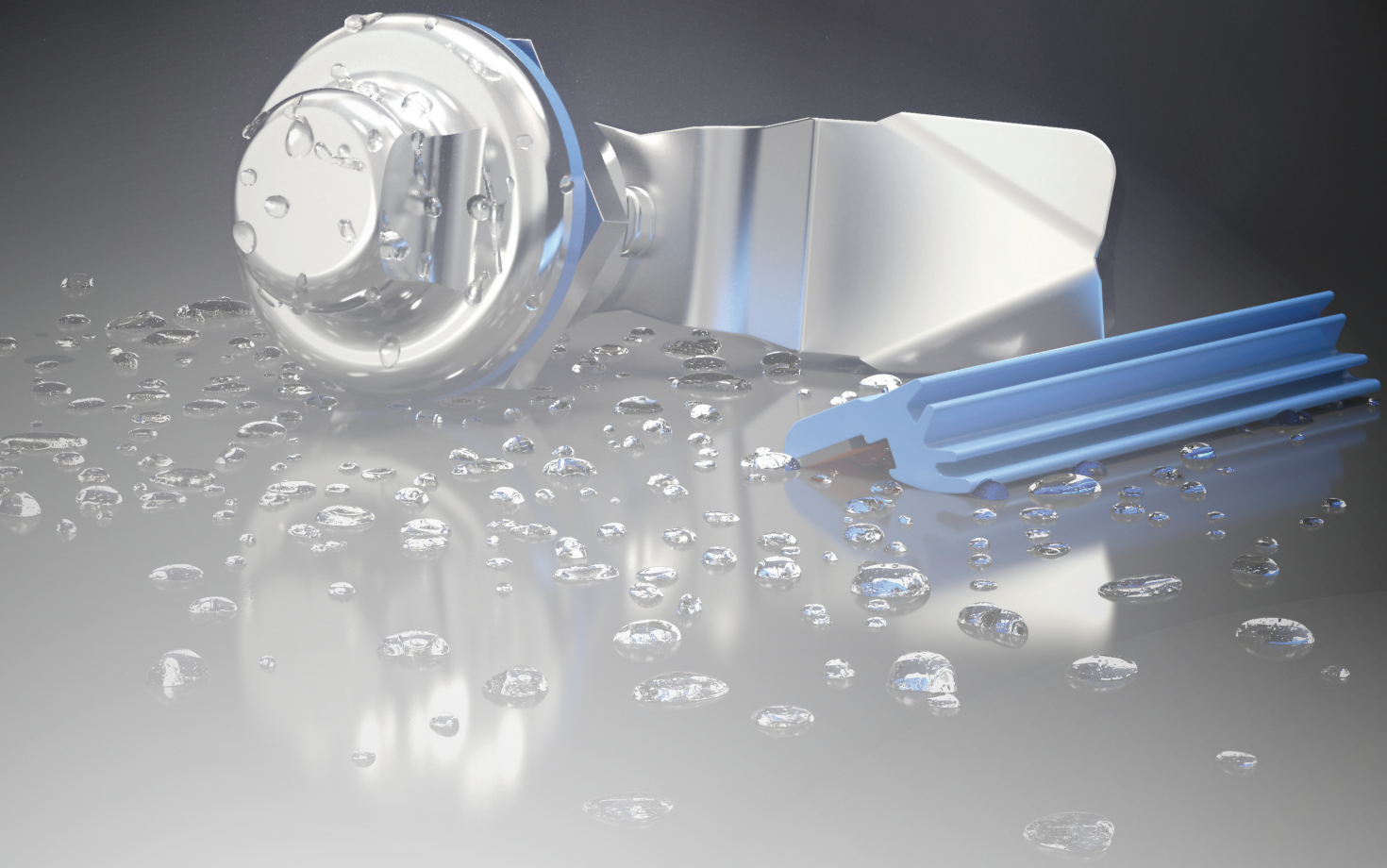

VERSCHLUSSTECHNIK MIT SYSTEM

für saubere und hygienische Arbeitsbereiche

Über EMKA

Die EMKA Gruppe ist Weltmarktführer für Verschlüsse, Scharniere und Dichtungen, die in Schalt- und Steuerungsschränken zum Einsatz kommen. In den Branchen Klimatechnik, Transport und Hygiene zählt EMKA zu den führenden Herstellern von Verschlusstechnik.

Das Sortiment umfasst 30.000 Katalog- sowie Sonderartikel, die an zehn Fertigungsstandorten in Deutschland, Frankreich, England, Spanien, Bosnien-Herzegowina, Serbien, China und Indien entwickelt, gefertigt, veredelt und montiert werden.

Mit 2.100 Mitarbeitern ist EMKA weltweit in 52 Ländern bei über 34.000 Kunden vertreten.

Seit einer Firmenübernahme im Jahr 2018 ist EMKA auch einer der größten Formenbauer Europas. Mit 150 Mitarbeitern im Formenbau baut EMKA am Standort Goražde in Bosnien-Herzegowina im Jahr über 900 Formen für den Kunststoff-Spritzguss sowie für den Zink- und Aluminium-Druckguss nach deutschen Qualitätsstandards.

Hygiene-Produkte made by EMKA

Glatte Oberflächen ohne Kanten, Hinterschnitte und Toträume – das ist die Hauptanforderung von Lebensmittel- und Pharmaproduzenten an eine zuverlässige Verschlusstechnik mit Hygienegarantie. Außerdem sollten die eingesetzten Produkte dem Strahl eines Hochdruckreinigers standhalten, um ein effizientes „Cleaning in Place“ zu ermöglichen. Voraussetzung dafür sind entsprechend bearbeitete Edelstahlkomponenten, die EMKA im eigenen Technologiezentrum entwickelt und anschließend selbst fertigt.

Neben den Edelstahl-Verschlüssen und Griffen bietet EMKA im erweiterten Programm die passenden Scharniere zum Verschluss-System sowie eine breite Palette an Silikon- und NBR-Dichtungen an. Verschlüsse, Griffe, Scharniere und Dichtungen sind als Katalogware verfügbar, werden aber auch gezielt auf die individuellen Ansprüche des Kunden zugeschnitten.

Zusätzlich zu den analogen Verschluss-Lösungen bietet EMKA auch elektronische Lösungen, die sich im inneren der Schränke oder Klappen befinden und so für eine bündige, leicht zu reinigendene Außenfläche sorgen.

Sie möchten mehr über die EMKA Hygiene-Produkte erfahren oder haben eine Idee für ein individuelles Hygiene-Produkt nach Ihren Anforderungen?

Sprechen Sie uns an, saubere Oberflächen sind unsere Domäne!

Bedeutung der Piktogramme

innerhalb der Dichtung

Scharnier innenliegend

Scharnier aushängbar

Türanschlag rechts oder links

?mm — Kompressions-angabe des Verschlusses

DIN EN 1672-2 — erfüllt Hygiene-anforderung nach DIN EN 1672-2

DIN EN ISO 14159 — erfüllt Hygiene-anforderung nach DIN EN ISO 14159

DIN EN 61373 — Schock- und Schwingungs-prüfung nach DIN EN 61373

IP ? — Schutzartangabe, z.B. IP 65

ELM — Electronic Locking & Monitoring Systeme einsetzbar

AISI INOX — Edelstahl
AISI 303 bzw. 1.4305
AISI 304 bzw. 1.4301
AISI 316 bzw. 1.4401
AISI 316 Ti bzw. 1.4571

Sauber verschließen!

Je nach Einsatzbereich gelten für Hygiene-Verschlüsse verschiedenste Anforderungen und Normen. Zum Teil dürfen ausschließlich Verschlüsse verbaut werden, die nach DGUV oder EHEDG zertifiziert sind. In anderen Arbeitsbereichen werden diese Zertifikate nicht benötigt. Speziell für Unternehmen der Lebensmittel- und Pharmaindustrie sind diese Zertifikate relevant, da in diesen Branchen besonders hohe Hygieneanforderungen gelten.

Eine saubere und keimfreie Arbeitsumgebung gewinnt aber auch außerhalb dieser Branchen immer mehr an Bedeutung. Daher bietet EMKA auch Verschlüsse für Branchen an, bei denen die Zertifizierung keine Voraussetzung ist. Diese Verschlüsse gehen mit einem Preisvorteil einher.

Mit oder ohne Zertifikat, EMKA bietet für jede Anforderung die passende Lösung. Unsere Vorreiber, Dreh-Spann-Verschlüsse und Griffe sind im „Hygienic Design“ konstruiert und bestehen aus spiegelpoliertem, rostfreiem Edelstahl. Die abgerundeten Formen sorgen dafür, dass die Oberflächen leicht zu reinigen sind und sich somit weder Schmutz noch Bakterien oder Viren auf den Verschlüssen ansammeln können. Die Hygiene-Verschlüsse ermöglichen ein effizientes „Cleaning in Place“ - aufgrund des hohen IP-Schutzes IP69K ist eine Reinigung mit dem Hochdruckreiniger jederzeit möglich!

Die Hygiene-Verschlüsse, Hygiene-Griffe sowie alle anderen Hygiene-Produkte von EMKA werden im eigenen Technologiezentrum entwickelt und anschließend in Europa selbst gefertigt. Hohe Qualitätsstandards können so zu jeder Zeit garantiert werden.

Edelstahl Hygiene-Vorreiber

Zertifiziert nach DGUV und EHEDG

PROGRAMM 1000

IP69k | DIN EN 1672-2 | DIN EN ISO 14159 | AISI INOX | Rostfrei

Hygiene-Vorreiber für Lebensmittel- und Medizinbereich

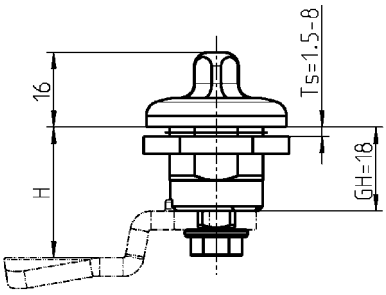

Edelstahl Hygiene-Vorreiber mit außen bündiger Flachdichtung

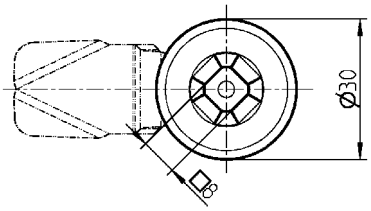

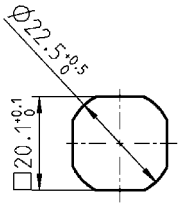

Lochbild

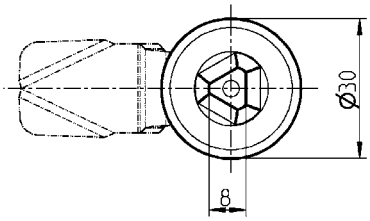

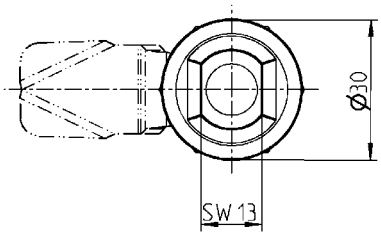

Hinweis:
Die Hygiene-Vorreiber erfüllen die Hygieneanforderung nach DIN EN 1672-2, DIN EN 14159 und EHEDG Dok.8.
Die Dichtungen erfüllen die Anforderungen der FDA 21 CFR 177.2600 und VO 1935/2004.

Hygiene-Vorreiber AISI 303 oder 316L, mit Dichtung AISI 303 - für Lebensmittelbereich AISI 316L - für Lebensmittel- und Medizinbereich	
Vierkant 8 AISI 303	1000-U960-01PF
Vierkant 8 AISI 316L	1000-U960-01
Dreikant 8 AISI 303	1000-U941-01PF
Dreikant 8 AISI 316L	1000-U941-01
Hygiene SW13 AISI 303	1000-U838-02PF
Hygiene SW13 AISI 316L	1000-U838-02

Weitere Artikel siehe Katalogblatt
- Edelstahl-Zunge mit Nase (GH = 18) HYG-5
- Hygiene-Schlüssel HYG-6
- eCam HYG-15

© EMKA Beschlagteile GmbH & Co. KG • 2020 • www.emka.com

Edelstahl Hygiene-Vorreiber

PROGRAMM 1000

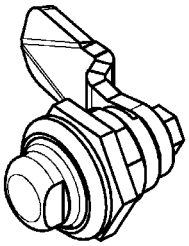

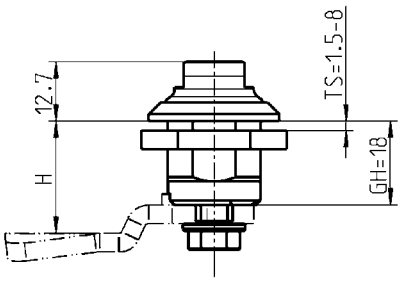

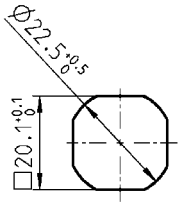

Lochbild

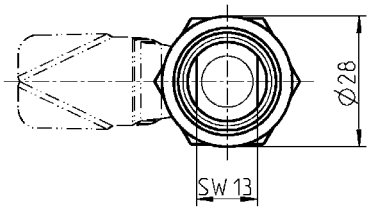

Hinweis:
Die Hygiene-Vorreiber erfüllen die Hygieneanforderung nach DIN EN 1672-2, DIN EN 14159.

Hygiene-Vorreiber AISI 303 oder AISI 316L, mit Dichtung	
AISI 316L	1000-U838
AISI 303	1000-U838-PF

Weitere Artikel siehe Katalogblatt
- Edelstahl-Zunge mit Nase (GH = 18) HYG-5
- Hygiene-Schlüssel HYG-6
- eCam HYG-15

© EMKA Beschlagteile GmbH & Co. KG • 2020 • www.emka.com

Edelstahl Hygiene-Dreh-Spann-Verschluss

Zertifiziert nach DGUV und EHEDG

PROGRAMM 1000

IP69k | 6mm | DIN EN 1672-2 | DIN EN ISO 14159 | AISI INOX | Rostfrei

Hygiene-Dreh-Spann-Verschluss für Lebensmittel- und Medizinbereich

Edelstahl Hygiene-Dreh-Spann-Verschluss
mit außen bündiger Flachdichtung

DGUV Test
NV 19259
Hygiene geprüft
hygiene tested
dguv.de/pruefzeichen

Offener Zustand
Durch Drehung der Betätigung um 90° erfolgt die Drehbewegung der Zunge.

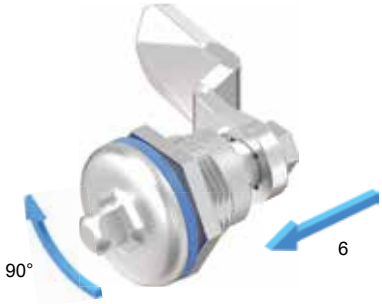

Geschlossener Zustand
Durch weitere Drehung der Betätigung um 90° bewegt sich die Zunge um 6 mm in axialer Richtung.

Komprimierter Zustand

Öffnen:
Umgekehrter Bewegungsablauf

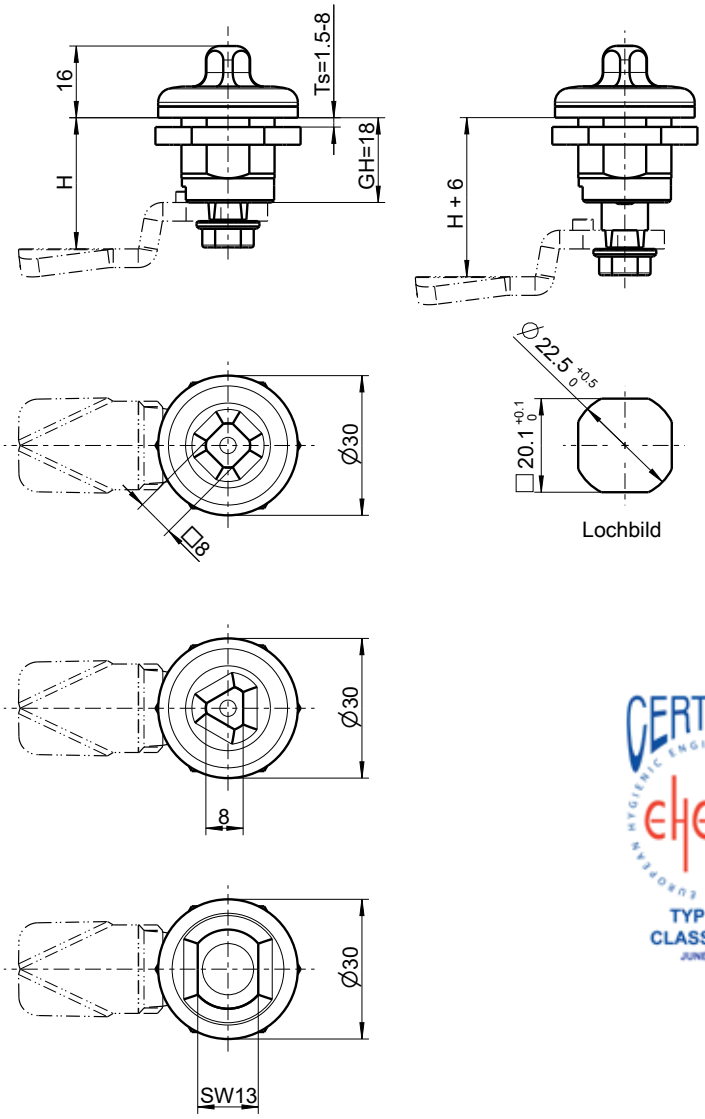

CERTIFIED EHEDG TYPE EL CLASS I AUX JUNE 2020

Hygiene-Dreh-Spann-Verschluss AISI 303 oder 316L, mit Dichtung AISI 303 - für Lebensmittelbereich AISI 316L - für Lebensmittel- und Medizinbereich	
Vierkant 8 AISI 303	auf Anfrage
Vierkant 8 AISI 316L	1000-U963
Dreikant 8 AISI 303	auf Anfrage
Dreikant 8 AISI 316L	1000-U962
Hygiene SW13 AISI 303	auf Anfrage
Hygiene SW13 AISI 316L	1000-U961

Hinweis:
Die Hygiene-Dreh-Spann-Verschlüsse erfüllen die Hygieneanforderung nach DIN EN 1672-2, DIN EN 14159 und EHEDG Dok.8.
Die Dichtungen erfüllen die Anforderungen der FDA 21 CFR 177.2600 und VO 1935/2004.

Weitere Artikel siehe Katalogblatt
– Edelstahl-Zunge mit oder ohne Nase (GH = 18) HYG-5
– Hygiene-Schlüssel HYG-6

© EMKA Beschlagteile GmbH & Co. KG • 2020 • www.emka.com

Edelstahl Hygiene-Dreh-Spann-Verschluss

PROGRAMM 1000

Der Hygiene-Dreh-Spann-Verschluss erfüllt die Hygieneanforderung nach DIN EN 1672-2 und DIN EN 14159.

Dieser Artikel ist komplett IP69K, nicht nur von außen nach innen (meist Standard), sondern auch innerhalb der Applikation.

Rüttel- und vibrationssicher
Der Dreh-Spann-Verschluss ist in sich rüttelsicher konstruiert. Abhängig von der Einbausituation und den Einsatzbedingungen sind spezifische Prüfungen erforderlich und/oder ergänzende Maßnahmen zur Befestigung notwendig.

1000-U861
Hygiene-Ausführung für außerhalb und innerhalb des Schrankes

1000-U862
Hygiene-Ausführung für außerhalb des Schrankes, nicht für innerhalb

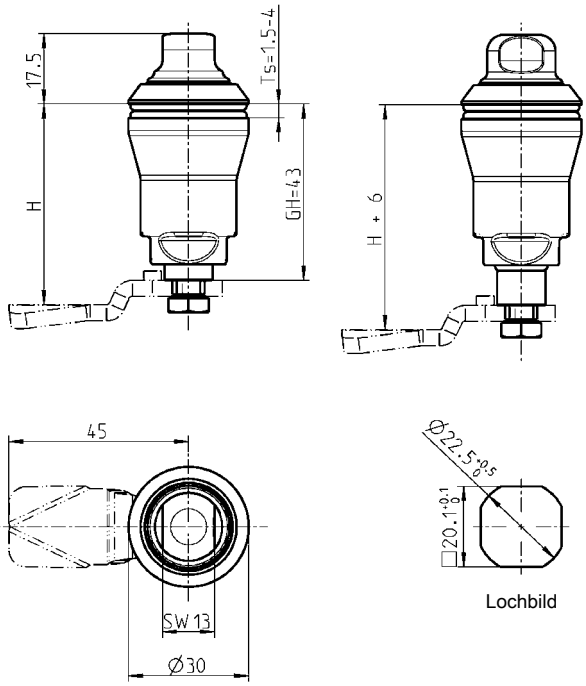

Lochbild

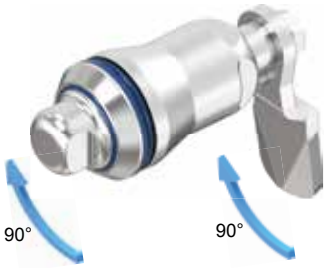

Offener Zustand
Durch Drehung der Betätigung um 90° erfolgt die Drehbewegung der Zunge.

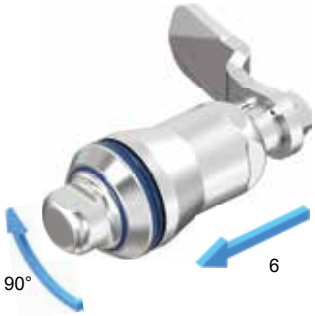

Geschlossener Zustand
Durch weitere Drehung der Betätigung um 90° bewegt sich die Zunge um 6 mm in axialer Richtung.

Komprimierter Zustand

Öffnen:
Umgekehrter Bewegungsablauf

Hygiene-Dreh-Spann-Verschluss AISI 316L; mit Feder und Dichtung	
Hygiene-Ausführung für außerhalb und innerhalb des Schrankes	1000-U861
Hygiene-Ausführung für außerhalb des Schrankes, nicht für innerhalb	1000-U862

Weitere Artikel siehe Katalogblatt
– Edelstahl-Zunge mit oder ohne Nase HYG-5
– Hygiene-Schlüssel HYG-6

© EMKA Beschlagteile GmbH & Co. KG • 2020 • www.emka.com

Edelstahl-Zunge mit Nase
Edelstahl-Zunge ohne Nase

PROGRAMM 1000

EMKA Beschlagteile

3mm | AISI INOX | Edelstahl Rost frei

Ausführung 1
Zunge

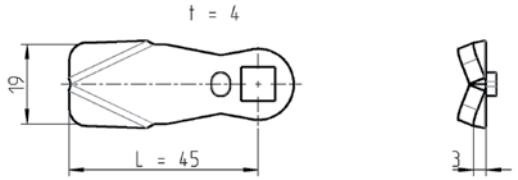

Zunge mit Nase

Ausführung 2
Zunge mit Stangenantrieb (Flügelzunge)

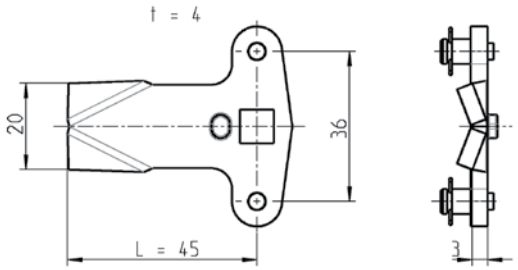

Zunge ohne Nase
auf Anfrage

Hinweis:

Auf diesem Katalogblatt sind nicht alle lieferbaren Zungen dargestellt.
Weitere Ausführungen, wie zum Beispiel:
– Zungen ohne Nase
– Zungen mit anderen H- und L-Maß
– Zungen mit Löffel in entgegengesetzter Richtung
– etc.
bitte anfragen.

Zunge mit Nase Material nach Wahl

H-Maße für GH =				Ausführung 1		Ausführung 2
18	31	43		AISI 304	AISI 316	AISI 304
4	17	29		-	-	-
6	19	31		1000-221	1000-221-PD	-
8	21	33		-	-	-
10	23	35		1000-223	1000-223-PD	-
13	26	38		-	-	-
14	27	39		1000-225	1000-225-PD	-
16	29	41		-	-	-
18	31	43		1000-227	1000-227-PD	-
20	33	45		1000-228	1000-228-PD	-
22	35	47		1000-179	1000-179-PD	1000-U139
24	37	49		1000-229	1000-229-PD	-
25	38	50		-	-	-
26	39	51		1000-230	1000-230-PD	-
28	41	53		1000-180	1000-180-PD	1000-U140

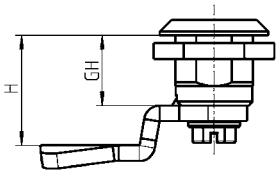

Weitere Artikel siehe Katalogblatt
– Hygiene-Vorreiber HYG-1
HYG-2
– Hygiene-Dreh-Spann-Verschluss HYG-3
HYG-4

© EMKA Beschlagteile GmbH & Co. KG • 2020 • www.emka.com

Hygiene-Schlüssel

PROGRAMM 1004

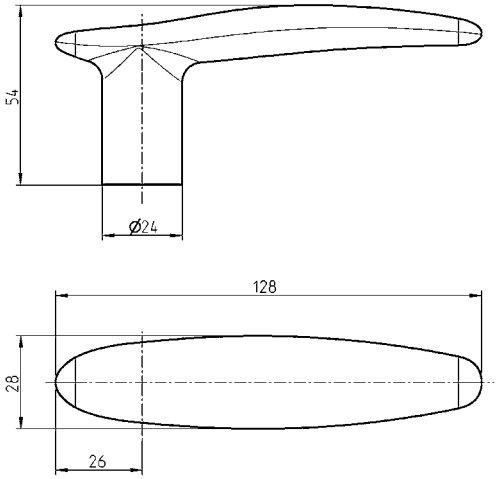

Schlüssel-Griff Polyamid schwarz	
Vierkant 8	1004-62
Dreikant 8	1004-61
Hygiene SW13	1004-60

Weitere Artikel siehe Katalogblatt
– Hygiene-Vorreiber HYG-1, HYG-2
– Hygiene-Dreh-Spann-Verschluss HYG-3, HYG-4

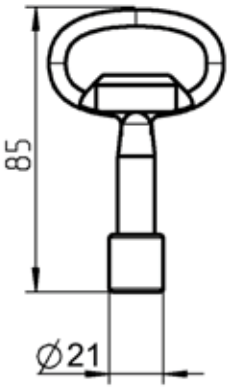

Weitere Artikel siehe Katalogblatt
– Hygiene-Vorreiber HYG-1, HYG-2
– Hygiene-Dreh-Spann-Verschluss HYG-3, HYG-4

Schlüssel GD-Zn roh	
Hygiene SW13	1004-53

© EMKA Beschlagteile GmbH & Co. KG • 2020 • www.emka.com

Edelstahl Hygiene-Bügelgriff

PROGRAMM 1095

AISI INOX
EDELSTAHL Rost frei STAINLESS STEEL

Edelstahl Hygiene-Bügelgriff mit außen bündiger Flachdichtung

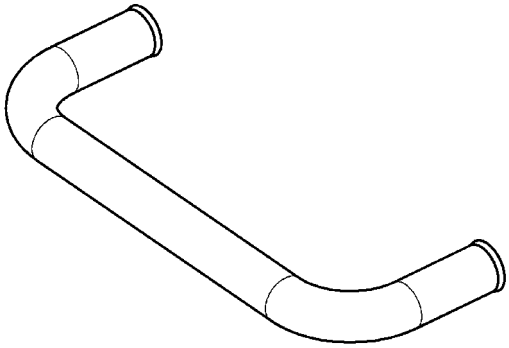

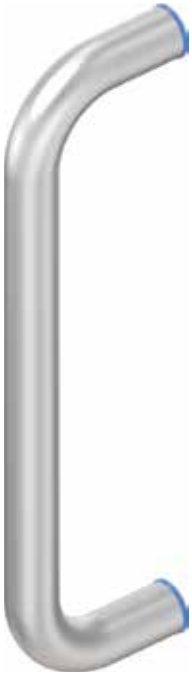

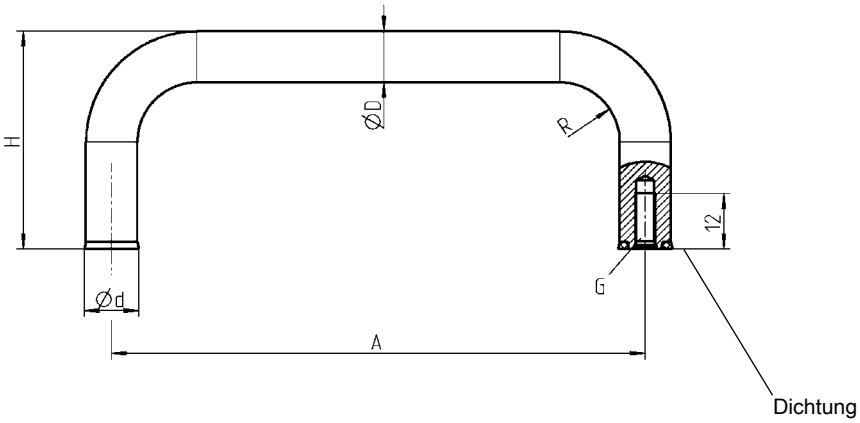

Hygiene-Bügelgriff Edelstahl AISI 316L, mit Dichtung							
A	D	d	G	H	R		
125	12	12,8	M5	51	14		1095-U38-125PK
200	16	16,8	M6	59	18		1095-U39-200PK

© EMKA Beschlagteile GmbH & Co. KG • 2020 • www.emka.com

Edelstahl-Bügelgriff

PROGRAMM 1095

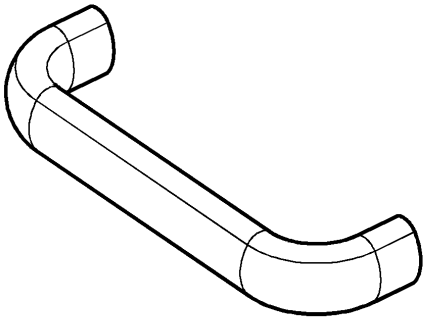

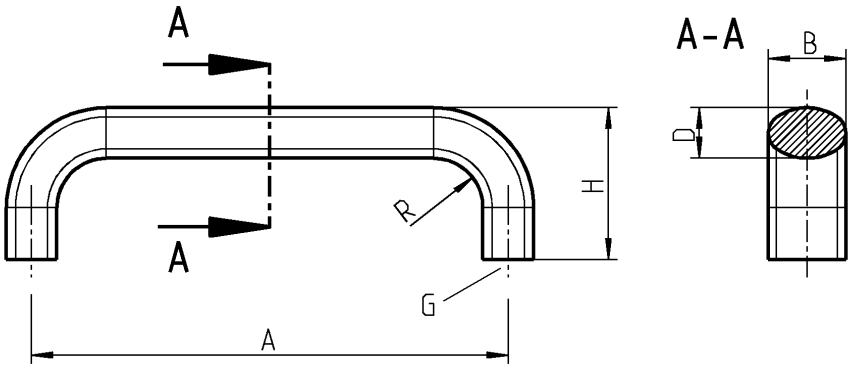

Bügelgriff AISI							
A	B	D	G	H	R		AISI 304
112	20	13	M6x10	49	13		1095-26-112PC
128	20	13	M6x10	51	13		1095-26-128PC

© EMKA Beschlagteile GmbH & Co. KG • 2020 • www.emka.com

Scharniere mit dem richtigen Dreh

Scharniere spielen in hygieneintensiven Arbeitsbereichen eine entscheidende Rolle. Um hygienegerechtes Design umsetzen zu können ist es besonders wichtig, dass das Scharnier innerhalb der Türe, im nicht sichtbaren Bereich, angebracht ist. Dies ist eine wichtige Voraussetzung, um eine hygienekonforme Arbeitsumgebung zu erreichen.

Um eine hygienische Arbeitsumgebung zu erreichen muss die Tür gerade auf den Rahmen geführt werden und ohne Reibung aufliegen. Dies verhindert den Abrieb der Dichtung, der durch die Reibung bei hoher Dichtungskompression entstehen würde. Scharniere von EMKA mit exakter Geometrie und passendem Drehpunkt tragen dazu bei, dass kein Abrieb entsteht und sich die Dichtung nicht in Bewegungsrichtung der Tür verziehen kann.

Neben den innenliegenden Scharnieren für besonders hygieneintensive Arbeitsbereiche bietet EMKA auch eine Vielzahl an anderen Scharnieren aus hochwertigem Edelstahl für weitere Arbeitsbereiche.

Weitere Edelstahl-Scharniere für verschiedenste Arbeitsbereiche finden Sie in Kapitel 8B in unserem Hauptkatalog sowie online unter *www.emka.com*.

Edelstahl-Verschwindscharnier

PROGRAMM 1006

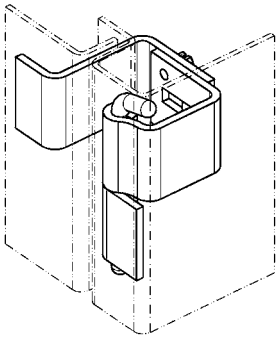

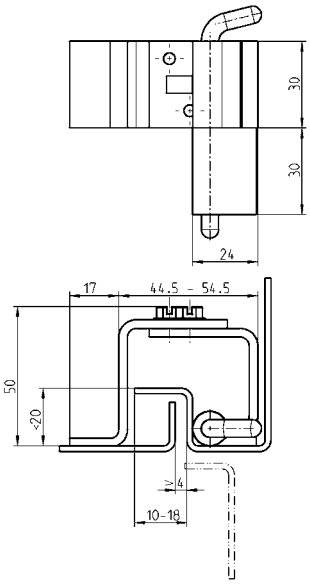

Verschwindscharnier AISI 304 und AISI 303	
	1006-U1-PC

© EMKA Beschlagteile GmbH & Co. KG • 2020 • www.emka.com

Edelstahl-Verschwindscharnier

PROGRAMM 1046

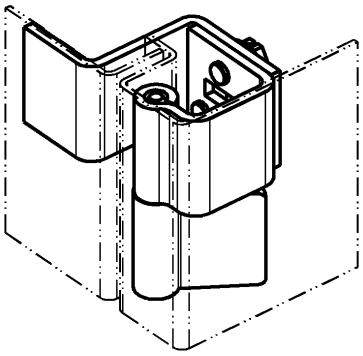

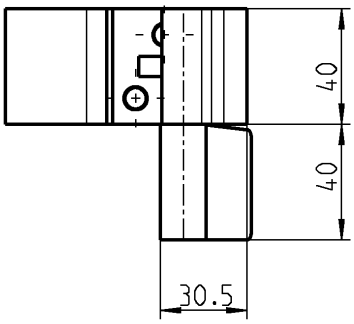

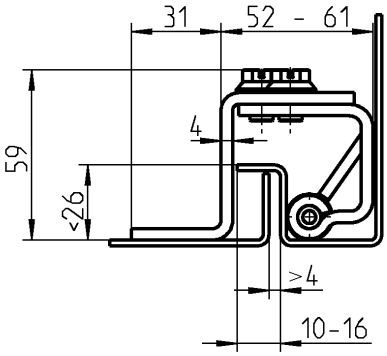

Verschwindscharnier AISI 304 und AISI 303	
	1046-U5

© EMKA Beschlagteile GmbH & Co. KG • 2020 • www.emka.com

Sicher abdichten!

Dichtungen für saubere und hygienische Arbeitsbereiche im Lebensmittelbereich bestehen aus Silikon oder NBR. Die bei EMKA verwendeten Mischungen sind konform zu den Anforderungen der FDA 21 CFR 177.2600.

Bei hygieneintensiven Arbeitsbereichen, die bestimmten Normen unterliegen, ist das Zusammenspiel zwischen Dichtung und Scharnier besonders wichtig, da nur so eine komplett abriebfreie Oberfläche erreicht werden kann. Oftmals wird hier eine individuell angefertigte Dichtung benötigt, um bei der Abdichtung der Fugen zwischen Tür und Gehäuse normgerechte Spaltmaße zu erreichen.

Mit zwei eigenen Werken für Dichtungstechnik in Spanien und England kann EMKA Kundenlösungen schnell und effektiv umsetzen. Von der Beratung bis hin zum Einbau stehen Ihnen die Dichtungsexperten von EMKA dabei während des gesamten Prozesses zur Seite.

Neben den individuellen Lösungen bietet EMKA auch eine Vielzahl an Standard-Dichtungen aus verschiedenen Materialien und in verschiedenen Formen an.

Die passende Dichtungstechnik entsteht im Dialog, sprechen Sie uns einfach an!

FDA-konforme Dichtungen nach Maß

INFORMATION

Informationen zu Rahmen und Ringen

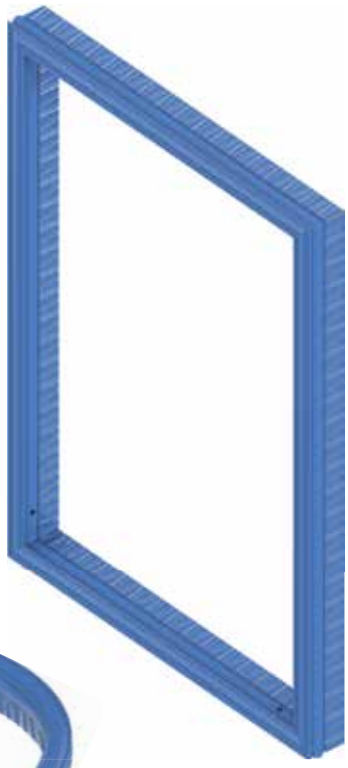

Fertig konfektionierte Rahmen und Ringe nach Wunsch des Kunden.

Zu den bekannten Profilen in Fixlängen bieten wir auch viele Konfektionsmöglichkeiten an.
So können für Rahmen und Ringe, die Stoß- und Eckenverbindungen verklebt, filmvulkanisiert oder durch Injection Molding (Formecken / Endanspritzungen) realisiert werden.
Eventuell anfallende Werkzeugkosten sind aufgrund der geforderten Konfektionsmöglichkeit vorgängig abzuklären.

Produktvorteile

– Das exakte und zeitintensive Zuschneiden der Dichtung auf Gehrung oder die Einhaltung des vorgegeben Mindestbiegeradius der Dichtungsprofile entfällt
– Die konfektionierten Rahmen und Ringe erleichtern das Anbringen an Türen und Schrankrahmen
– Keine Undichtigkeiten an Stoßkanten und Gehrungen

Verkleben

Das Verkleben zweier Profilenden ist das einfachste Verfahren.
Bei Ringen sollten Entlüftungsbohrungen eingebracht werden, da sich sonst die Kompressionskraft bei einem geschlossenen Schlauch erhöht.
Ein besseres und haltbares Verfahren ist das Filmvulkanisieren.

© EMKA Beschlagteile GmbH & Co. KG • 2020 • www.emka.com

FDA-konforme Dichtungen nach Maß

INFORMATION

Filmvulkanisieren

Das Filmvulkanisieren ist ein dauerhaftes und haltbares Verfahren. Zwischen den zu vulkanisierenden Profilenden wird eine Folie aus gleichem Material gelegt. Der Zeitaufwand bei dem Filmvulkanisieren ist ein höherer als bei dem Verkleben.

Injection Moulding

Injection Molding steht für Formecken und Endanspritzungen. Das Injection Molding ist z.B. ein Verfahren, um spezielle Ecken für einen Rahmen realisieren zu können. Im dargestellten Beispiel kann ein Lippenprofil in den Ecken ① rund ausgeformt werden. Während der Klemmbereich ② des Profils im Rechtenwinkel ausgeführt werden kann.
Diese Möglichkeit ist bei dem Vulkanisieren von Profilenden auf Gehrung ① nicht möglich.

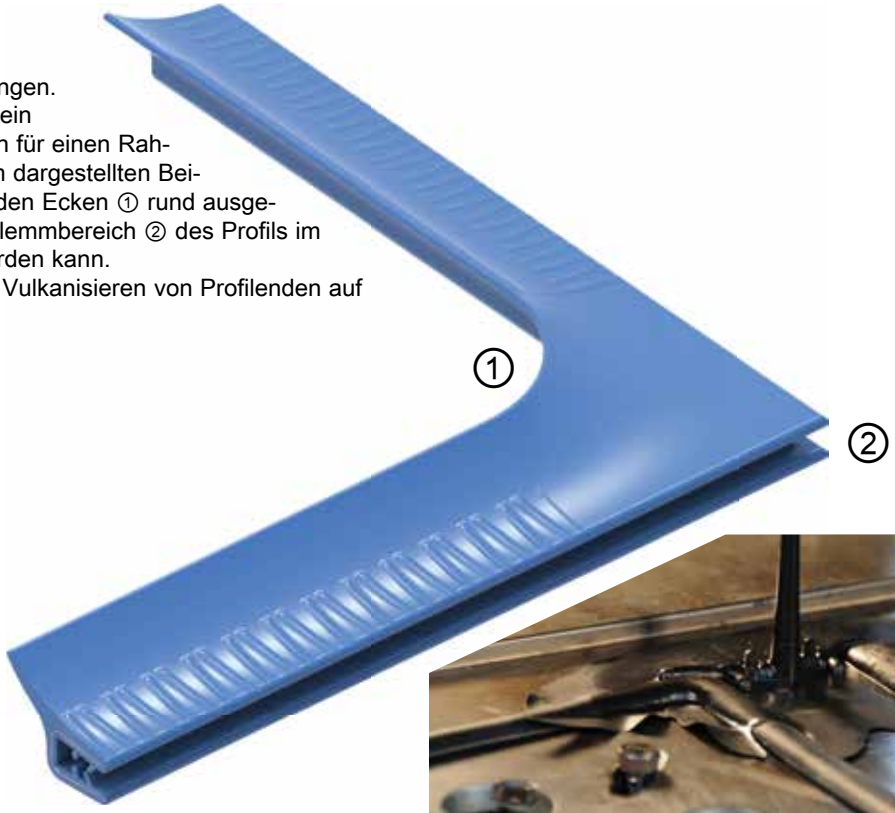

Dichtungen aus FDA-konformen Materialien

PROGRAMM 1011

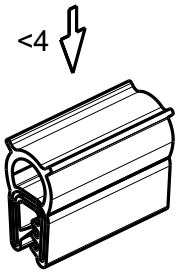

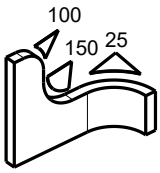

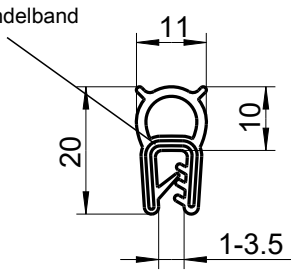

Dichtprofil Siliconvollmaterial 60 ± 5 Shore A, Klemmprofil Siliconvollmaterial 60 ± 5 Shore A, blau	
	1011-S142

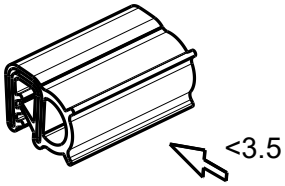

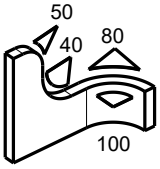

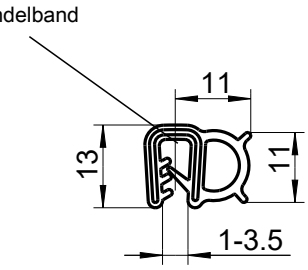

Dichtprofil Siliconvollmaterial 60 ± 5 Shore A, Klemmprofil Siliconvollmaterial 60 ± 5 Shore A, blau	
	1011-S143

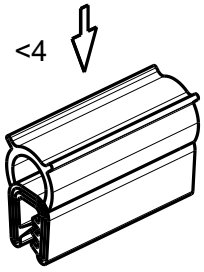

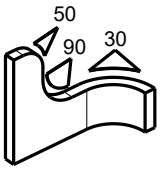

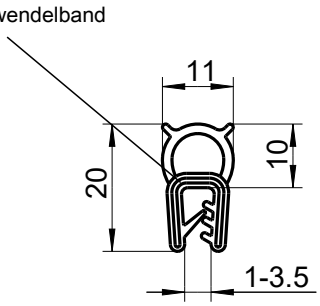

Dichtprofil NBR Moosgummi 70 ± 5 Shore A, Klemmprofil NBR 70 ± 5 Shore A, blau	
	1011-S180

© EMKA Beschlagteile GmbH & Co. KG • 2020 • www.emka.com

Klemmprofil mit Füller
aus FDA-konformen Material

PROGRAMM 1030

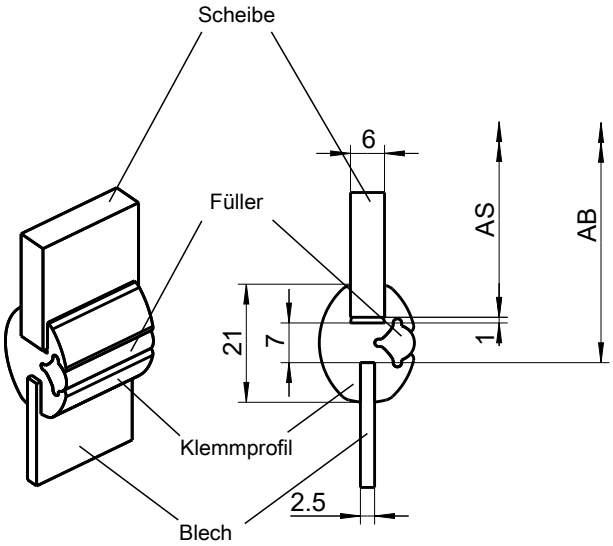

Die Angabe des Biegeradius richtet sich an die
Scheibenaufnahme = AS +1 mm

AS = Abmessung Scheibe
AB = Abmessung Blechausschnitt

Klemmprofil Siliconvollmaterial 60 ± 5 Shore A, blau; mit Füller Siliconvollmaterial 85 ± 5 Shore A, blau	
Klemmprofil	1030-S14
Füller	1030-S13
2 Einziehwerkzeuge für Scheibe und Füller	
	1030-U1

© EMKA Beschlagteile GmbH & Co. KG • 2020 • www.emka.com

GERMAN
INNO
VATION
AWARD '19
WINNER

Sicherheit und Sauberkeit mit elektronischer Zutrittskontrolle

Elektronische Verschlüsse in einer reinigungsintensiven Umgebung? Auf den ersten Blick passt dies nicht wirklich zusammen. Auf den zweiten Blick ergibt der Einsatz von elektronischen Verschluss-Lösungen dafür umso mehr Sinn.

Die elektronischen Verschluss-Lösungen von EMKA liegen alle innerhalb der Tür und sind dadurch vor Feuchtigkeit und Nässe geschützt. Die äußere Reinigung wird vereinfacht, denn wo vorher ein sichtbarer Verschluss war, ist mit den elektronischen Verschluss-Lösungen *„ePush Lock“* und der *„Einpunktverriegelung“* von EMKA nur noch eine glatte Oberfläche zu sehen. Eine einfache Öffnungsberechtigung erfolgt je nach Anwendung beispielsweise per RFID-Karte, APP, PIN-Code, LAN oder ist Wireless ansteuerbar.

Der elektronische Zungen-Verschluss *„eCam“* verbindet eine mechanische Öffnung mittels Vorreiber oder Dreh-Spann-Verschluss mit der innenliegendenden Elektronik und sorgt neben dem passenden Schlüssel für eine weitere Sicherheitsbarriere.

Neben den erheblichen Vorteilen bei der Reinigung aufgrund von beschlagsfreien Lösungen und dem klaren Design bieten alle elektronischen Verschluss-Lösungen von EMKA zudem die Möglichkeit individuelle Zutrittsberechtigungen zu vergeben und Zutritte zu protokollieren. Reinigungsintensive Arbeitsbereiche erhalten so ein effektives Sicherheitskonzept ohne Abstriche bei den Hygieneanforderungen machen zu müssen.

Bei weiteren Fragen zu unseren elektronischen Verschluss-Lösungen beraten wir Sie gerne.

ePush Lock
Elektromechanischer Druckverschluss
PROGRAMM 3000

Der elektromechanische Druckverschluss ePush Lock wird in verschiedenen Anwendungsbereichen als von außen unsichtbarer Verschluss eingesetzt.

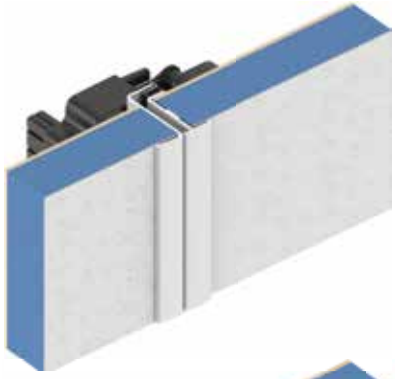

Verschlossen und von außen unsichtbar

Geschlossen

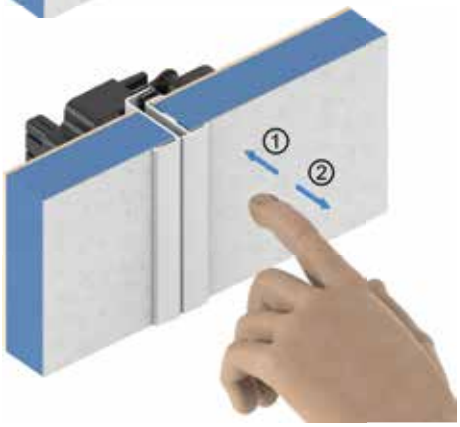

Öffnen durch andrücken

Öffnend

Geöffnet

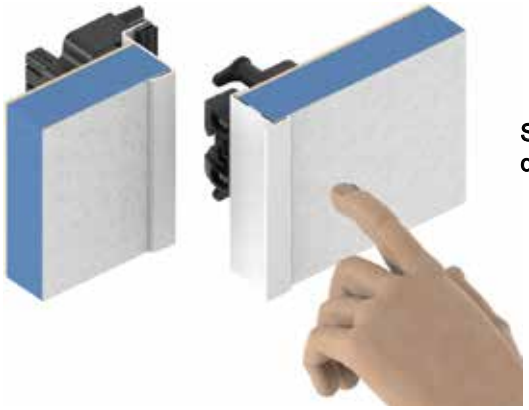

Schließen durch zudrücken

Schließend

Geschlossen

Beispiel:

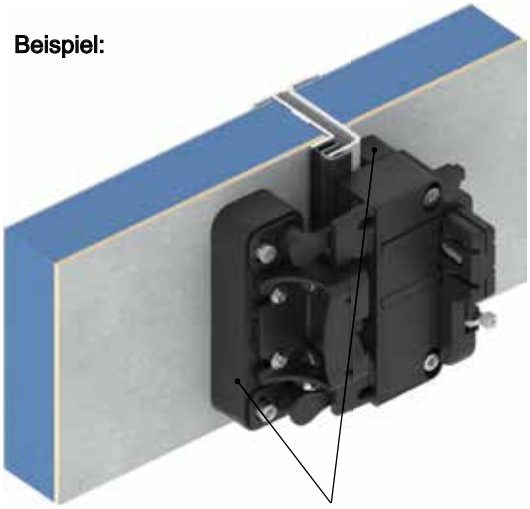

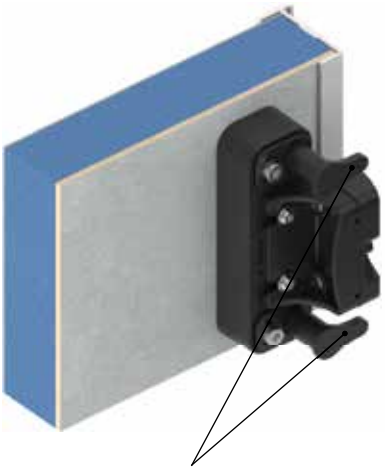

© EMKA Beschlagteile GmbH & Co. KG • 2020 • www.emka.com

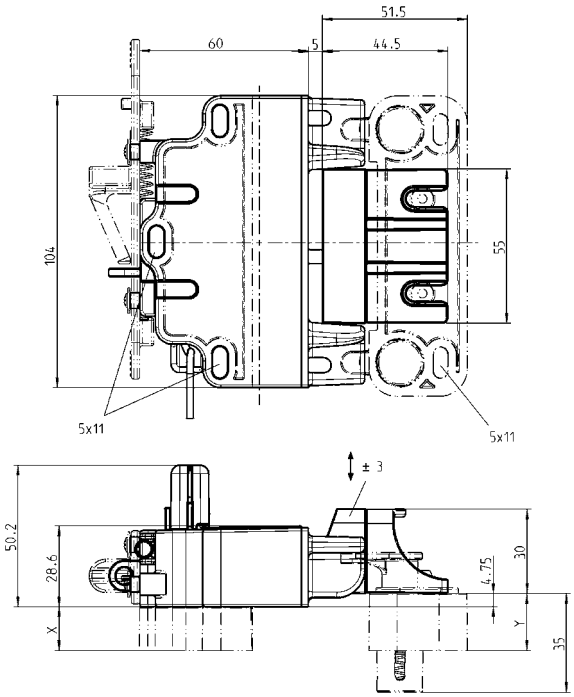

Merkmale

- Großer Versorgungsspannungsbereich von 9…32V DC, 200mA
- Digitaler Ausgang max. 26V, 30mA
- Open collector Ausgänge zur Fernüberwachung von Verschluss- und Türstatus
- Notöffnung bei Stromausfall über Bowdenzug möglich

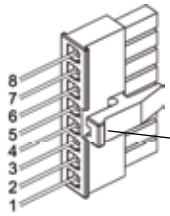

Notöffnung

Anschlusshinweise für Ausführung (Steckertyp: Micro MATE-N-LOK 1445022-8)

Pin	Taster / Schalter, Zentralverriegelung + Dauerstrom (Gleicher Spannungspegel)	Zentralverriegelung
1	Verriegeln	Verriegeln, Kanal 1
2	Entriegeln	Entriegeln, Kanal 1
3	—	—
4	V +	—
5	V -	V -
6	—	—
7	Status der Verriegelung	Status der Verriegelung
8	Status der Tür	Status der Tür

Umlenkung für Notöffnung

ePush Lock **Gehäuse, Verschlusshalter, Abdeckung und Kurvenscheibe Polyamid GF schwarz; Verschluss-Pin AISI 303; Notöffnungaufnahme Polyamid GF rot; Feder AISI 301; Schraube Stahl verzinkt; Montage- und Bedienungsanleitung**	
Verschluss mit Notöffnung für Zentralverriegelung	3000-U600-01
Verschluss mit Notöffnung für Schalter / Taster	3000-U600-02
Verschluss mit Notöffnung für Zentralverriegelung und Umlenkung für Notöffnung	3000-U600-03
Verschluss mit Notöffnung für Schalter / Taster und Umlenkung für Notöffnung	3000-U600-04
Verschluss für manuellen Betrieb	3000-U600-05
Auswerfer **Gehäuse Polyamid GF schwarz; Stößel POM schwarz; Feder AISI 301**	
	3000-U600
Leitungsabdeckung Polyamid GF schwarz	
	3000-112-10AA
Distanzstück für Verschlussgehäuse und für Verschlusshalter Polyamid GF schwarz	
Maß X und Y nach Wahl des Kunden; X = 13 - 32,25 ; Y = 4,75 - 40	auf Anfrage
Anschlusskabel 2 m mit Stecker und offenen Drahtenden	
	3000-111

Hinweis:
Spiegelbildliche Ausführung vom Verschlusshalter, Verschlussgehäuse und Umlenkung für Notentriegelung auf Wunsch lieferbar

Einpunktverriegelung mit Notöffnung

PROGRAMM 3000

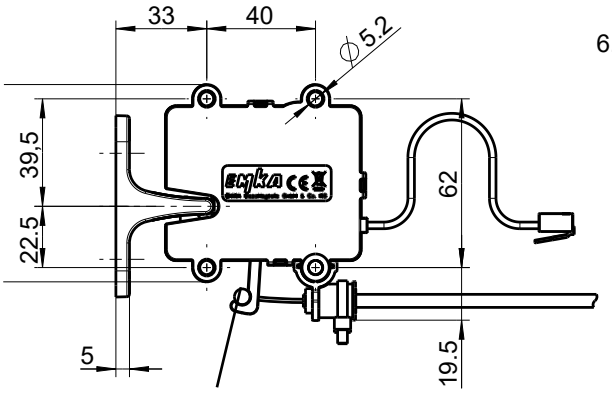

Hebel für mechanisches Entriegeln, z.B. Bowdenzug

Einpunktverriegelung mit Verschlusshalter

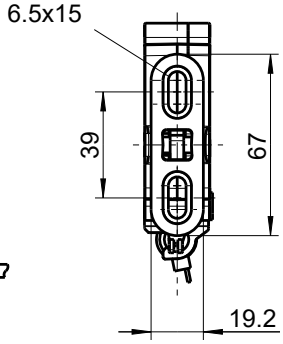

Einpunktverriegelung mit Verschlussbolzen

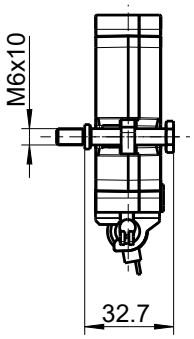

Einpunktverriegelung mit Verschlussbolzen

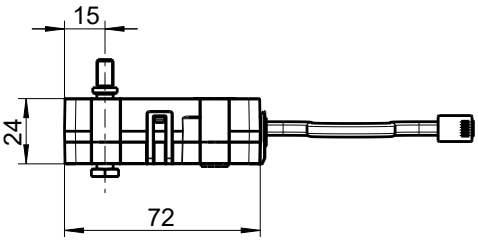

Einpunktverriegelung mit Verschlusshalter

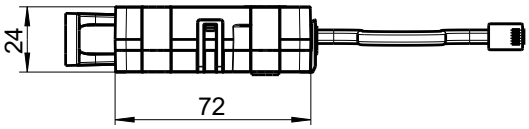

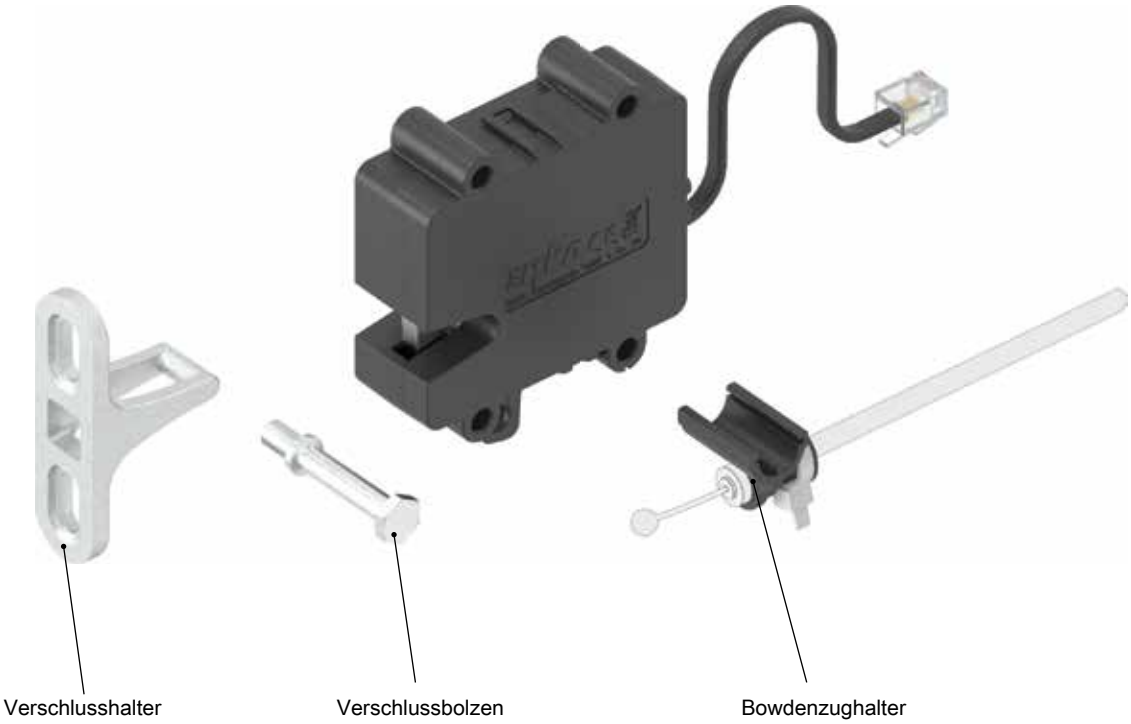

© EMKA Beschlagteile GmbH & Co. KG • 2020 • www.emka.com

Die Einpunktverriegelung wird in speziellen Anwendungsbereichen als von außen unsichtbarer Verschluss eingesetzt.

Folgende Ausführungen sind verfügbar:

– Basic = Verriegelung öffnet durch Einschalten der Energieversorgung und verriegelt, sobald die Tür wieder geschlossen wird
– Basic delayed Re-Lock = Verriegelung öffnet durch Einschalten der Energieversorgung und bleibt in der Position „Offen“, solange die Energieversorgung anliegt
– Energy store = Verriegelung öffnet beim Abschalten der Energieversorgung (Alternative zu Magnetzuhaltungen)
– Battery backup = Verriegelung wird dauerhaft mit Energie versorgt und über Impuls geöffnet; mit Schutzart IP 56

Merkmale

- Großer Versorgungsspannungsbereich von 9 ... 32 V
- Potentialfreier Schalter zur Fernüberwachung des Status/Türstatus
- Notöffnung bei Stromausfall über Bowdenzug möglich
- Anschlussmöglichkeit an Locking Unit 3000-U32-x oder Access Unit 3000-U47-x; Adapterkabel optional
- ATEX / UL-Ex Zulassung in Vorbereitung

Anschlusshinweise für

RJ45 Stecker Vorderansicht	Pin	Basic Basic delayed Re-Lock Energy store	Battery backup	Adernfarbe
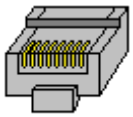	2	–	V -	weiss
	3	Kontakt	V -	schwarz
	4	V -	V -	rot
	5	V +	Freigabe +	grün
	6	Kontakt	Open-Collector-Ausgang	gelb
	7	–	V +	blau

Einpunktverriegelung mit integriertem Verschlusskontakt, Gehäuse Polyamid GF schwarz; Drehfalle und Sperrklinke St Gleitlack beschichtet; Anschlusskabel 150 mm mit RJ45 Stecker; Montage- und Bedienungsanleitung Energieversorgung: 9 ... 32 VDC, 100 mA Schaltleistung Kontakt: max. 30 VDC, min. 1 mA, max. 100 mA	
Basic	3000-U301-01
Basic delayed Re-Lock; mit verzögertem Wiederverschließen	3000-U301-02
Energy store; automatisches Öffnen bei Stromausfall	3000-U301-03
Battery backup, IP 56	3000-U301-04
Verschlusshalter Material nach Wahl	
AISI 316	3000-78-PH
GD-Zn verzinkt	3000-78-01KA
Verschlussbolzen St verzinkt	
	3000-102-JB
Bowdenzughalter Polyamid GF schwarz; Unterlegscheibe St verzinkt und Kabelbinder	
	3000-U303

Auf Anfrage:
– Montageblech
– Bowdenzug

eCam
Elektromechanischer Zungenverschluss
PROGRAMM 3000

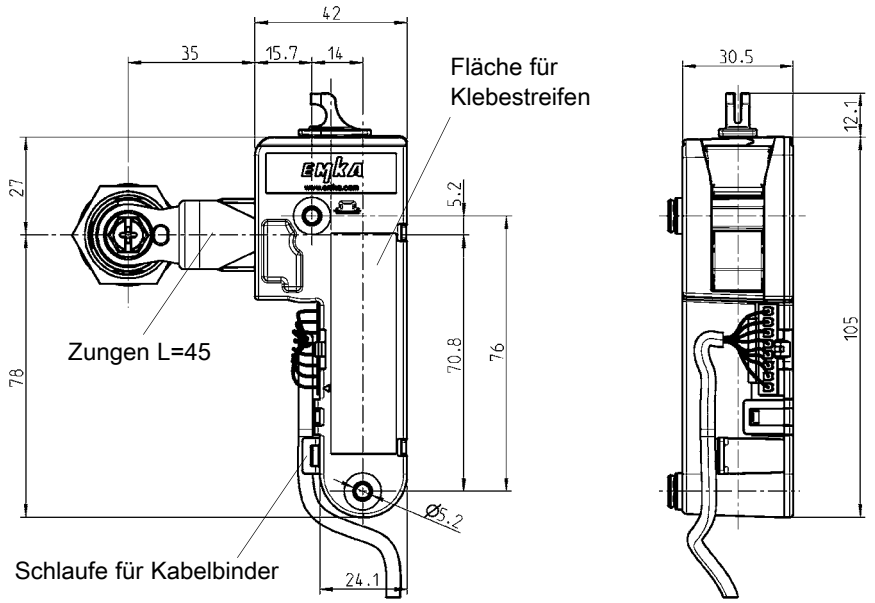

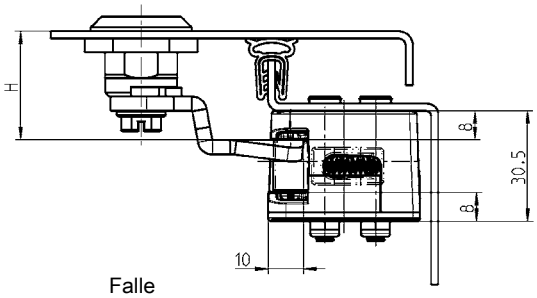

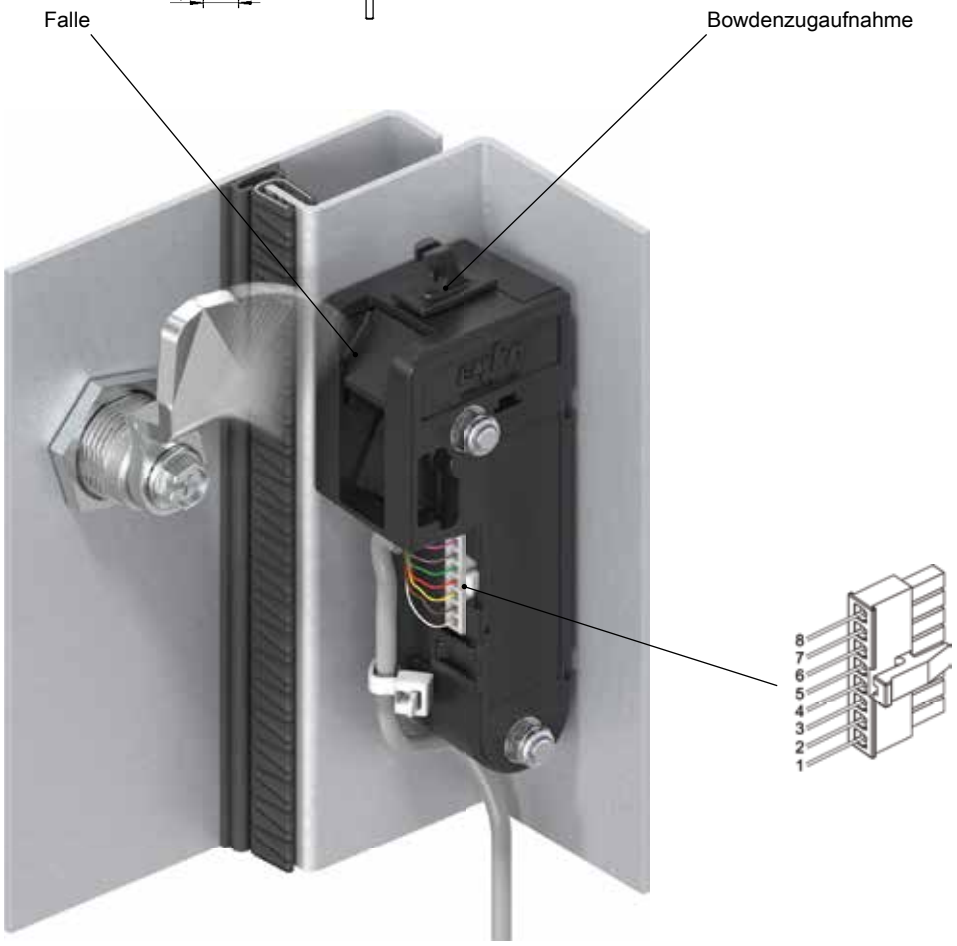

© EMKA Beschlagteile GmbH & Co. KG • 2020 • www.emka.com

Der elektromechanische Zungenverschluss eCam wird in verschiedenen Anwendungsbereichen als von außen unsichtbarer Verschluss eingesetzt.

Folgende Ausführungen sind verfügbar:

- Basic: Zungenverschluss ohne Rückmeldung zertifiziert nach UL508
- Basic Plus: Zungenverschluss mit Rückmeldung zertifiziert nach UL508
  Open collector Ausgang A1 zeigt an, ob die Zunge in der Falle eingerastet ist
- Energy store: Zungenverschluss mit Rückmeldung und automatischer Öffnung der Falle bei Stromausfall zertifiziert nach UL508
  Open collector Ausgang A1 zeigt an, ob die Zunge in der Falle eingerastet ist
- Safety: Bauartgeprüft als Verriegelungseinrichtung (Positionsschalter) Bauart 1 nach EN ISO 14119 (Maschinenrichtlinie) und als „Überwachungseinrichtung mit Performance Level d“ nach EN ISO 13849

Merkmale

- Großer Versorgungsspannungsbereich von 9 ... 32 V
- Open collector Ausgang zur Fernüberwachung des Verschlussstatus
- Notöffnung bei Stromausfall über Bowdenzug möglich

Anschlusshinweise für Ausführung

Pin	Basic	Basic Plus	Energy store	Safety
1	—	Ausgang A1	Ausgang A1	NC R1
2	—	—	—	NC R2
3	Steuereingang	Steuereingang	Steuereingang	Steuereingang
4	V -	V -	V -	V -
5	V +	V +	V +	V +
6	—	—	—	—
7	—	Türkontakt A1	Türkontakt A1	COM R2
8	—	Türkontakt A2	Türkontakt A2	COM R1

eCam **Gehäuse, Falle, Kurvenscheibe, Stößel Polyamid GF;** **Magnet; Getriebemotor; mit Federn, Montage- und Bedienungsanleitung** **Energieversorgung: 9 ... 32 VDC, max. 100 mA, stand-by 3 mA** **Ausgangssignale Open-Collector (max 30 V, 50 mA)**	
Basic: Zungenverschluss ohne Rückmeldung	3000-U304-01
Basic Plus: Zungenverschluss mit Rückmeldung	3000-U304-02
Energy store: Zungenverschluss mit Rückmeldung	3000-U304-03
Safety: Zungenverschluss mit Rückmeldung	3000-U304-04
Anschlusskabel 2 m mit Stecker und offene Drahtenden	
	3000-111
Klebestreifen für Schnell-Montage	
	2834
Bowdenzughalter	
	auf Anfrage

Weitere Artikel siehe Katalogblatt
– Hygiene-Vorreiber HYG-1
HYG-2
– Zunge HYG-5

Success Story:

Über 10.000 Vorreiber pro Jahr sichern Maschinen zur Lebensmittelverarbeitung

Seydelmann setzt bei hohen Hygiene-Ansprüchen auf EMKA

Aussehen und Geschmack sind entscheidende Faktoren in der Lebensmittelindustrie. Doch damit das optimale Produkt hergestellt werden kann, sind hochmoderne Maschinen und ein steriles Arbeitsumfeld die Grundvoraussetzung. Hygiene und modernes Design können dabei durchaus Hand in Hand gehen, wie EMKA und der renommierte Lebensmittelmaschinen-Hersteller Seydelmann aus Aalen jüngst gemeinsam bewiesen haben. So stattet EMKA fortan acht Typen von Seydelmann-Maschinen mit mehreren Tausend Hygiene-Vorreibern aus.

EMKA Hygiene-Vorreiber erfüllen die Hygieneanforderungen nach DIN EN 1672-2, DIN EN 14159 und EHEDG Dok. 8.

Die Maschinenfabrik Seydelmann KG treibt seit 175 Jahren die Entwicklung, Produktion und den Vertrieb hochwertiger und leistungsstarker Maschinen zur Lebensmittelverarbeitung voran. Auf die Kutter, Mischer, Wölfe und Feinstzerkleinerer des Traditionsunternehmens vertrauen Metzgermeister und Produktionsleiter in kleinen und mittelständischen Betrieben ebenso wie in Großkonzernen auf allen fünf Kontinenten und in mehr als 150 Ländern. Vorwiegend zur Herstellung von Wurst- und Fleischwaren im Einsatz haben sich Seydelmann-Maschinen auch bei Herstellern von veganen Produkten aus pflanzlichen Proteinen, Käse-, Gemüse-, Fisch- und Pharmaprodukten sowie in der Süßwaren-, Suppen-, Backwaren- und Babynahrungsindustrie seit Jahren bewährt.

Um den hohen Standard bei der Lebensmittelherstellung aufrechtzuerhalten, setzt Seydelmann auf intensive Forschung und stetige Weiterentwicklung. Bei der Konstruktion und Fertigung stellen die Ingenieure, Mechaniker und Designer höchste Anforderungen an Material, Technologie und Verarbeitung. Da in der Lebensmittelbranche die Hygienevorschriften immens hoch sind und immer neue Zertifizierungen notwendig werden, galt es, bestimmte Maschinenteile noch stärker zu optimieren. Vor allem bei der Verschlusstechnik seiner Maschinen sah Seydelmann Verbesserungspotenzial.

Die Vorgabe: Die Ausführung der Maschinenabdeckungen sollte mit einem noch höheren Hygienestandard als dem bereits vorhandenen ausgeführt werden. Schließlich dürfen sich in Spalten bzw. auf der Oberfläche der Verschraubungen keine Verschmutzungen ansammeln – auch nicht in Kleinstmengen. Bisher wurden die Maschinenverkleidungen verschraubt, wodurch das Material schmutzanfälliger war. Doch auch der praktische Aspekt spielte eine Rolle: Deshalb galt es, potenziell leicht zu verlierende Teile wie Schrauben an den Abdeckungen zu verringern bzw. ganz zu vermeiden, was wiederum Herstellungskosten einsparen sollte. Die entscheidenden Faktoren in der Auswahl des richtigen Anbieters der Verschlusstechnik waren somit die Einhaltung der strengen hygienischen Anforderungen und ein hoher Qualitätsstandard, der die lange Haltbarkeit der eingesetzten Produkte garantierte. Die Lösung musste zudem in die bestehende Konstruktion des rostfreien Maschinenständers eingebunden werden. Hier waren die verschiedenen Einbautiefen die Herausforderung.

Pro Maschine werden im Schnitt 20 Vorreiber verbaut – insgesamt >10.000 Stück pro Jahr.

Effizientes „Cleaning in Place“

Nach einer ausführlichen Marktsondierung stellte sich heraus: Für Seydelmann lief die Erfüllung der vielen genannten

Anforderungen unkompliziert bei EMKA und dessen neu entwickeltem Hygiene-Vorreiber zusammen. Der Hygiene-Vorreiber stellte sich im Bereich Preis-Leistung als optimale Lösung heraus, die mit geringem Aufwand in bestehende Maschinenkonstruktionen integrierbar ist. EMKA hat seinen Hygiene-Vorreiber insbesondere für sensible Umgebungen entwickelt, in denen ein hoher Anspruch an Sauberkeit und Keimfreiheit besteht. So erfüllt der Vorreiber die Schutzart IP 69K. Er ist staubdicht, selbst bei kleinem Unterdruck im Gehäuse (<= 20mbar), und wasserdicht aus vier Sprührichtungen. Die Edelstahlkomponenten sind robust und einfach zu reinigen, halten beispielsweise auch dem Strahl eines Hochdruckreinigers stand, um ein effizientes „Cleaning in Place“ zu ermöglichen. Vor allem der Zeitsparaspekt überzeugte die Seydelmann-Projektleiter Jochen Goos und Johannes Wamsler. „Durch die EMKA-Vorreiber können wir unsere Maschinenverkleidungen nun viel schneller und einfach installieren bzw. deinstallieren, vor allem bei Wartungsarbeiten. Wir sparen viel Zeit und können uns auf andere Kernaufgaben konzentrieren“, erklärt Jochen Goos die Entscheidung für den Verschlussexperten. „Die Ausführung des Vorreibers ist sehr hochwertig und robust und passt sich somit sehr gut in die bestehende konstruktive Ausführung unseres Maschinenangebots ein.“

Der Hygiene Vorreiber besitzt eine außen bündige, lebensmitteltaugliche Flachdichtung.

Pro Maschine werden im Schnitt 20 Vorreiber verbaut – und somit insgesamt 10.000 Stück pro Jahr. Bisher sind die Vorreiber in einem Großteil des Seydelmann-Portfolios zum Einsatz gekommen, unter anderem in Industriekuttern, Vakuummischern, Automatenwölfen und Feinstzerkleinerern. Punkten konnte EMKA neben der Produktqualität auch mit der schnellen Lieferung und einer flexiblen Ausführung.

EMKA-Projektleiter Stefan Keber, Gebietsrepräsentant Deutschland Süd, war stets ansprechbar und arbeitete lösungsorientiert mit Seydelmann zusammen, um einen schnellen Projektdurchlauf zu garantieren.

Auch auf kurzfristige Konstruktionswünsche konnte EMKA mit seinem Hygiene-Vorreiber reagieren. Als sich herausstellte, dass die Vorreiber bei der Integration in die bestehende Maschinenkonstruktion zum Teil Zungen mit Sondermaß benötigten, lieferte EMKA innerhalb kürzester Zeit ein optimiertes Produkt – pünktlich zur Leitmesse IFFA im Mai 2019 in Frankfurt. Dort präsentierte Seydelmann sich und seine Neuheiten mit mehr als 50 Maschinen inklusive EMKA-Vorreibern an sechs Messetagen – ein absoluter Erfolg, der die exzellente Zusammenarbeit zwischen den beiden Unternehmen unterstreicht. Auch für die Zukunft gibt es gemeinsame Pläne, zum Beispiel in puncto Dichtungskonzepte und Scharniere, damit Seydelmann-Maschinen auch weiterhin von der EMKA-Expertise profitieren und ihr volles Potenzial ausschöpfen können.

Der Hygiene-Vorreiber wurde insbesondere für Umgebungen entwickelt, in denen hoher Anspruch an Sauberkeit und Keimfreiheit besteht.

EMKA weltweit

ALGERIA
EMKA France
Tel. +33/254/320862
emka@emka-france.com

ARMENIA
EMKA Kilit Sistemleri Metal
Sanayi ve Ticaret Ltd. Şti.
Tel. +90/262/2909097
info@emkakilit.com.tr

AUSTRIA
EMKA Beschlagteile Ges.m.b.H.
Tel. +43/2143/43063
info@emka-beschlagteile.at

AUSTRALIA *
Lock Focus Pty. Ltd.
Tel. +61/3/97981322
lockf@lockfocus.com.au

AZERBAIJAN
EMKA Kilit Sistemleri Metal
Sanayi ve Ticaret Ltd. Şti.
Tel. +90/262/2909097
info@emkakilit.com.tr

BELARUS
EMKA Polska Sp.Z o.o.
Tel. +48/323606026
info@emka.net

BELGIUM
EMKA Benelux B.V. Service Office
Tel. +31/413/323510
sales@emka.org

BOSNIA-HERZEGOVINA
EMKA Bosnia d.o.o. Goražde
Tel. +38/738/241310
info@emka.ba

CANADA
EMKA Inc.
Tel. +1/717/9861111
info@emkausa.com

CHILE *
NDU Ingenerieria Ltda.
Tel. +56/2/29639861
ventas@ndu.cl

CHINA
EMKA Industrial Hardware CO.Ltd.
Tel. +86/22/82123759
info@emka.cn

CROATIA
EMKA Okovi d.o.o.
Tel. +385/35/270073
info@emka-okovi.hr

CZECH REPUBLIC
EMKA Beschlagteile CZ
Tel. +43/214343063
info@emka-solutions.cz

DENMARK *
A/S Megatrade Beslag
Tel. +45/44916700
mega@megatrade.dk

ESTONIA
EMKA Polska Sp.Z o.o.
Tel. +48/323606026
info@emka.net

FINLAND
EMKA Scandinavia
Tel. +46/36/314130
info@emka.se

FRANCE
EMKA France
Tel. +33/254/320862
emka@emka-france.com

GEORGIA
EMKA Kilit Sistemleri Metal
Sanayi ve Ticaret Ltd. Şti.
Tel. +90/262/2909097
info@emkakilit.com.tr

GREECE *
EMKA Hellas
Tel. +30/21041/83183
info@emka-hellas.com

HUNGARY
EMKA Beschlagteile
Tel. +36/1/2360032
info@emka.hu

INDIA
EMKA India P. A. Pvt. Ltd.
Tel. +91/80/48542727
info@emka.in

ISRAEL *
Kornass Mechanical Engineering
Tel. +972/76/5400789
sales@kornass.com

ITALY
EMKA Italia s.r.l. Unipersonale
Tel. +39/045/6471070
info@emka.it

JAPAN *
TOCHIGIYA Co., Ltd
Tel. +81/48/2283072
support@tochigiya.co.jp

KAZAKHSTAN
EMKA Kilit Sistemleri Metal
Sanayi ve Ticaret Ltd. Şti.
Tel. +90/262/2909097
info@emkakilit.com.tr

LATVIA
EMKA Polska Sp.Z o.o.
Tel. +48/323606026
info@emka.net

LITHUANIA
EMKA Polska Sp.Z o.o.
Tel. +48/323606026
info@emka.net

MEXICO
EMKA Mexico Beschlagteile
Tel. +52/44/22095217
info@emka.mx

MONTENEGRO
EMKA Bosnia d.o.o. Goražde
Tel. +38/738/241310
info@emka.ba

NETHERLANDS
EMKA Benelux B.V.
Tel. +31/413/323510
info@emka.org

NORWAY
EMKA Scandinavia
Tel. +46/36/314130
info@emka.se

POLAND
EMKA Polska Sp.z o.o.
Tel. +48/326663300
info@emka.net

PORTUGAL
EMKA Beschlagteile Ibérica S.L.
Tel. +351/910904688
info@emka-iberica.pt

ROMANIA
S.C. EMKA Beschlagteile S.R.L.
Tel. +40/269/222700
info@emka.ro

RUSSIA *
OOO "EmTechProm"
Tel. +7/812/4492928
info@emtechprom.ru

SERBIA
EMKA Okovi d.o.o.
Tel. +385/35/270073
info@emka-okovi.hr

SINGAPORE *
VF Fastening Systems PTE Ltd.
Tel. +65/675/23033
vincent@vffastening.com.sg

SLOVAKIA
EMKA Beschlagteile Ges.m.b.H.
Tel. +43/214343063
miro.emka@ba.telecom.sk

SOUTH AFRICA *
Enclosure Solutions
Tel. +27/11/9737260
info@enclosuresolutions.co.za

SOUTH COREA *
Geo Jeon Co. Ltd.
Tel. +82/314/335508
geojeon@emkakorea.co.kr

SPAIN
EMKA Beschlagteile Ibérica S.L.
Tel. +34/672262672
info@emka-iberica.es

SWEDEN
EMKA Scandinavia
Tel. +46/36/314130
info@emka.se

SWITZERLAND
EMKA Beschlagteile AG
Tel. +41/33/8260220
info@emka.ch

TURKMENISTAN
EMKA Kilit Sistemleri Metal
Sanayi ve Ticaret Ltd. Şti.
Tel. +90/262/2909097
info@emkakilit.com.tr

TURKEY
EMKA Kilit Sistemleri Metal
Sanayi ve Ticaret Ltd. Şti.
Tel. +90/262/2909097
info@emkakilit.com.tr

UAE
EMKA Middle East FZE
Tel. +971/42844528
info@emka.ae

UKRAINE
EMKA Ukraine
Tel. +38/096/7535875
info@emka.in.ua

UNITED KINGDOM
EMKA (UK) Ltd.
Tel. +44/2476/616505
info@emka.co.uk

USA
EMKA Inc.
Tel. +1/717/9861111
info@emkausa.com

UZBEKISTAN
EMKA Kilit Sistemleri Metal
Sanayi ve Ticaret Ltd. Şti.
Tel. +90/262/2909097
info@emkakilit.com.tr

VIETNAM *
Terramar Engineering and
Machinery (Pte.) Ltd.
Tel. +84/8/39153209
cam@terramar.com

*Agentur

www.EMKA.com

EMKA Beschlagteile GmbH & Co. KG
Langenberger Str. 32 • 42551 Velbert, Germany • Tel.: +49/2051/273-0 • Fax: +49/2051/273-128 • E-Mail: info@emka.com • www.emka.com