GESCHÄFTSBEREICH TRANSPORT

Verschlusstechnik mit System für den Schienenfahrzeugbau

Katalogergänzung für den Gesamtkatalog 2016 / 2017

EMKA Gruppe

EMKA weltweit 4

Produktbereiche 6

Geschäftsbereiche 7

Von der Idee zum Produkt 8

Lösungen nach Kundenzeichnung 10

Fertigung von A - Z 12

Qualitätssicherung 14

Ergänzungen 16

Kapitel 1
Einfache Verschlüsse B1-100

Vorreiber B1-120 bis B1-170

Sicherheits-Vorreiber B1-150 bis B1-180

Dreh-Spann-Verschluss B1-210 bis B1-290

Vorreiber für Steckzylinder B1-320

Staubkappe für Hochgeschwindigkeits-Züge B1-430

Vorreiber für außerhalb der Dichtung B1-440

Zunge für Vorreiber B1-520 B1-530

Schlüssel B1-540

Vorreiber für bündigen Einbau B1-560

Beispiel von Kundenlösungen B1-570

Zubehör Beispiele B1-580

Fallenschloss B1-620

Zungenschloss B1-640

Kapitel 2
Komplexe Verschlüsse B2-100

Mehr-Punkt-Verriegelung mit Dreh-Spann-Verschluss B2-120

Kapitel 3
Scharniere B3-100

Scharnier mit unverlierbarem Stift B3-110 bis B3-230

Anschraubscharnier B3-220

Verschwindscharnier B3-320 bis B3-340

Scharnier B3-410 B3-470

Drehmomentscharnier mit Einstellfunktion B3-440

Stiftscharnier B3-520

Kapitel 4
Dichtungen B4-100

Vorstellung der Profiltypen B4-105

Toleranzen der Dichtungen und weitere Infos B4-110

Materialeigenschaften B4-115

Dichtungen aus Brandschutzmaterial B4-130 bis B4-160

Dichtungen aus Brandschutzmaterial EPDM B4-210 bis B4-240

Aufsteckprofil aus Brandschutzmaterial EPDM B4-280

Kantenschutz aus Brandschutzmaterial EPDM B4-310 B4-320

Rahmen und Ringe aus Dichtungen B4-510

Kapitel 5
Zubehör B5-100

Aufsatzfenster und Fensterflügel B5-110

EMKA PRO*flex* Aufsatzfenster und Fensterflügel B5-120

Nothammer mit Halterung B5-150

Fanghaken B5-150

Artikelnummer-Index

Inhaltsverzeichnis

EMKA weltweit

Wuppertal, Deutschland

Velbert, Deutschland

Middletown PA, USA

Birmingham, England

Bourré, Frankreich

Henriville, Frankreich

Arnedo, Spanien

Tianjin, China

Mionica, Serbien

Goražde, Bosnien-Herzegowina

Die EMKA GRUPPE ist Weltmarktführer für Verschlüsse, Scharniere und Dichtungen, die in Schalt- und Steuerungsschränken zum Einsatz kommen. In den Branchen Klimatechnik, Lebensmittelindustrie und Transport zählt EMKA zu den führenden Herstellern von Verschlusstechnik.

Das Gesamtsortiment umfasst 15.000 Artikel, die an zehn Fertigungsstandorten in Deutschland, Frankreich, England, Spanien, Bosnien, Serbien, USA und China entwickelt, gefertigt, veredelt und montiert werden.

Das Unternehmen ist mit über 1.500 Mitarbeitern weltweit in 50 Ländern vertreten.

Verschlusssysteme

Verschlüsse

Scharniere

Dichtungen

Produktbereiche

EMKA bietet aus einer Hand ein umfassendes Produktspektrum an Verschlusstechnik mit System. Der modulare Programmaufbau ermöglicht eine einzigartige Variantenvielfalt.

Die hohen Qualitäts- und Produktstandards werden durch die ausgezeichnete Fertigungskompetenz und der nach ISO 9001 und DIN EN ISO 14001 zertifizierten Prozesssteuerung sichergestellt.

Industry

Transport

Electronics

Production

Geschäftsbereiche

Die EMKA Gruppe ist in vier Geschäftsbereiche aufgeteilt, die eine klare Ausrichtung auf einzelne Branchen und kundenindividuelle Lösungen ermöglicht.

In allen Bereichen beherrscht EMKA mit seiner hohen Fertigungstiefe den kompletten Fertigungsablauf – von der Idee bis zum fertigen Produkt.

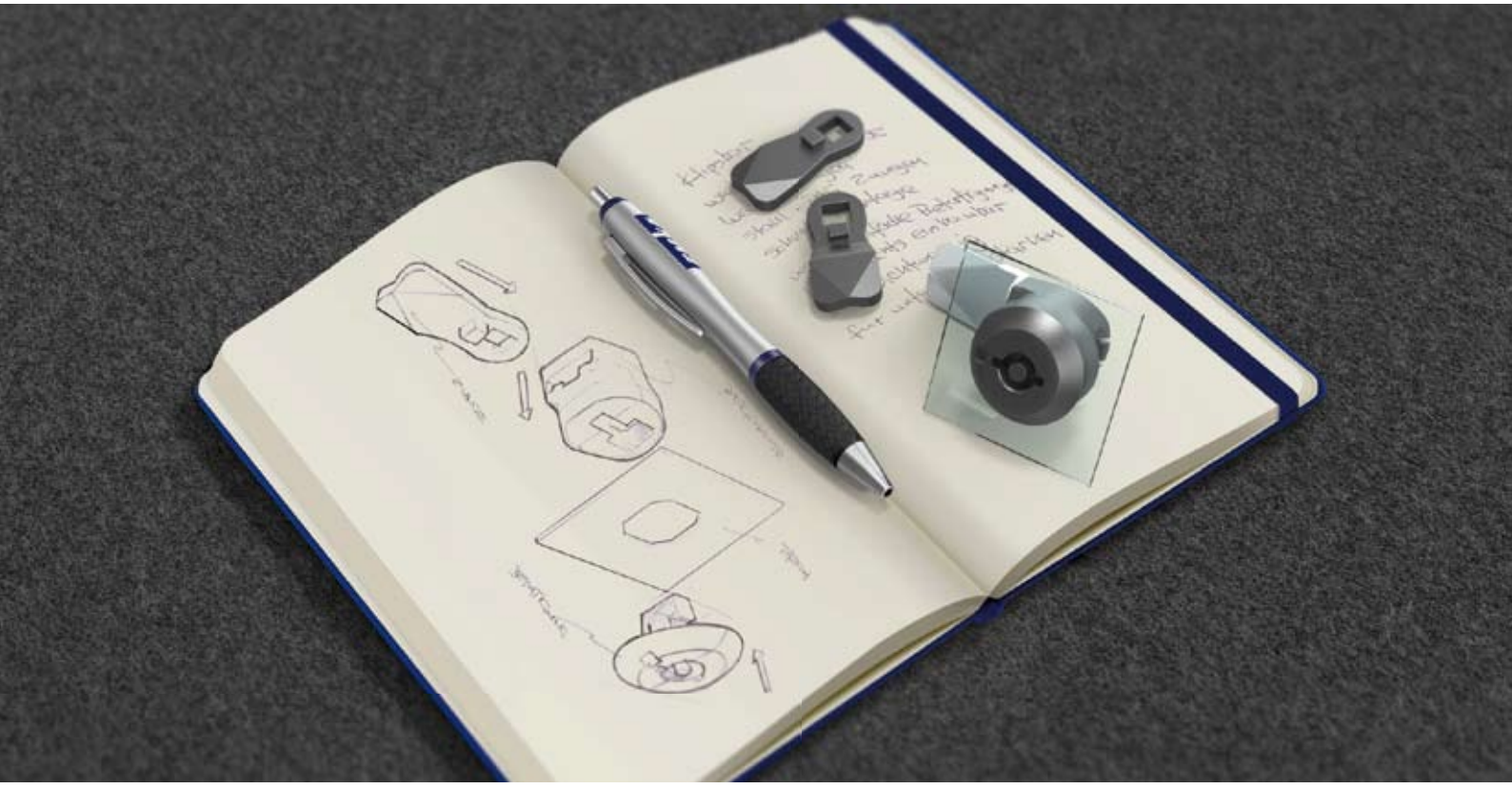

Im Dialog mit dem Kunden von der Idee zum Produkt

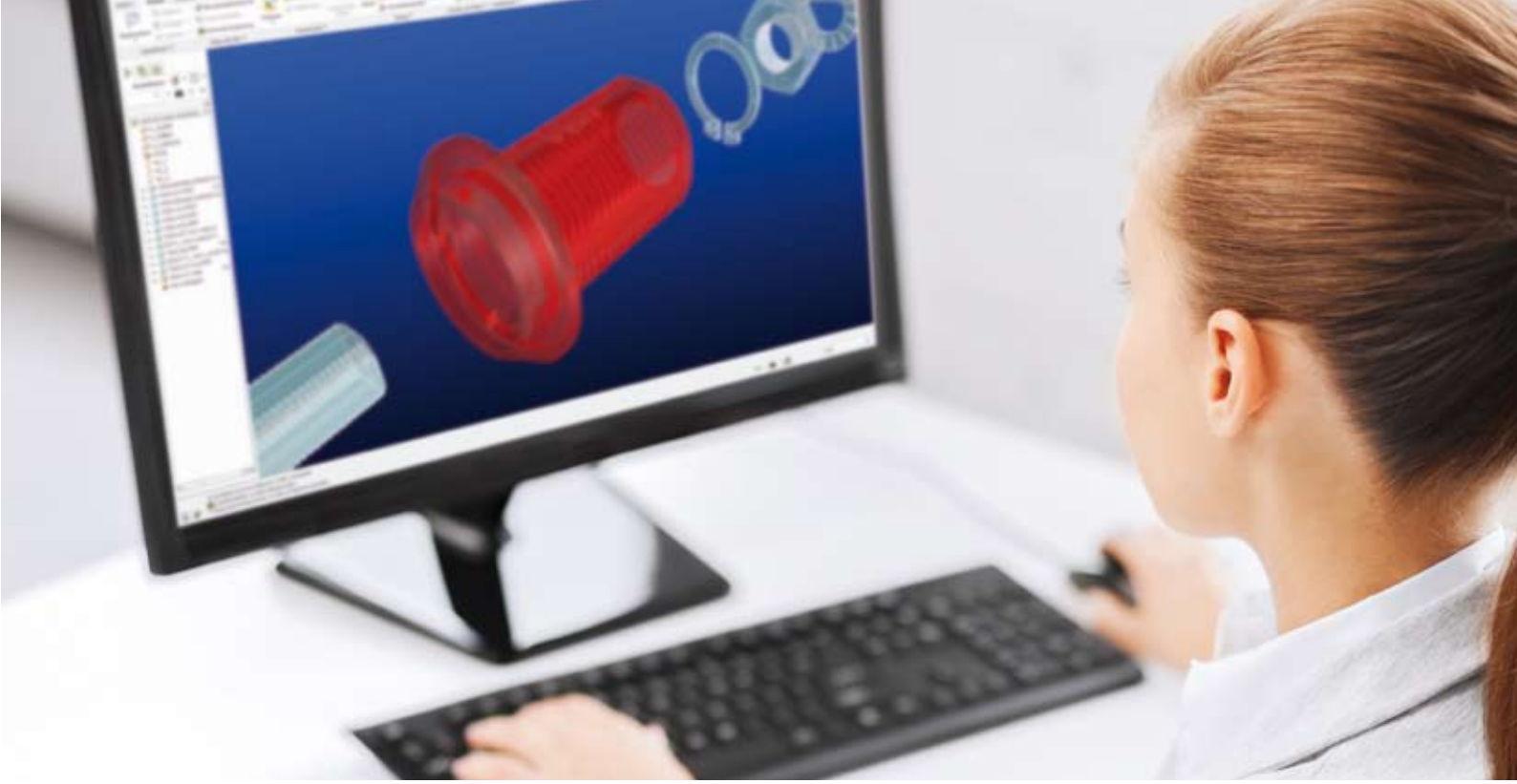

Im EMKA Technologie-Zentrum entstehen die innovativen Produkte von morgen. 30 Konstrukteure und Designer entwickeln im Dialog mit den Kunden Ideen zum fertigen Produkt. Etliche dieser Produkte fließen in den EMKA Hauptkatalog ein, der sich somit stark an aktuellen Markt- und Kundenbedürfnissen orientiert. Bis heute entstanden auf diesem Weg zusätzlich rund 20.000 Sonderteile, die für spezielle Kundenanforderungen von unseren Spezialisten maßgeschneidert, im internen Prüflabor intensiv getestet und schließlich von EMKA produziert wurden.

Modernste CAD-Systeme und Entwicklungsmethoden wie Finite-Elemente-Methode, Rapid Prototyping und 3D-Print sind nur einige der Verfahren, die hierbei zum Einsatz kommen. Eine leistungsstarke Projekt-Management-Software rundet die Leistungspalette ab.

Sie haben eine Idee?

Lassen Sie uns gemeinsam ein Produkt daraus machen!

BMW

Porsche

Ferrari

Porsche

VW

Bentley

Aston Martin

Lösungen nach Kundenzeichnung

1 Motorraum-Dichtung
2 Frontscheiben-Finisher
3 Dachspalt-Dichtung
4 Schiebe-/Hebedach-Dichtung
5 Heckscheiben-Finisher
6 Fensterführung
7 B-Säulen-Dichtung
8 Seitenscheiben-Umspritzung
9 Heckklappen-Dichtung
10 Schachtleisten (außen/innen)
11 Tür-Dichtung
12 Schweller-Dichtung

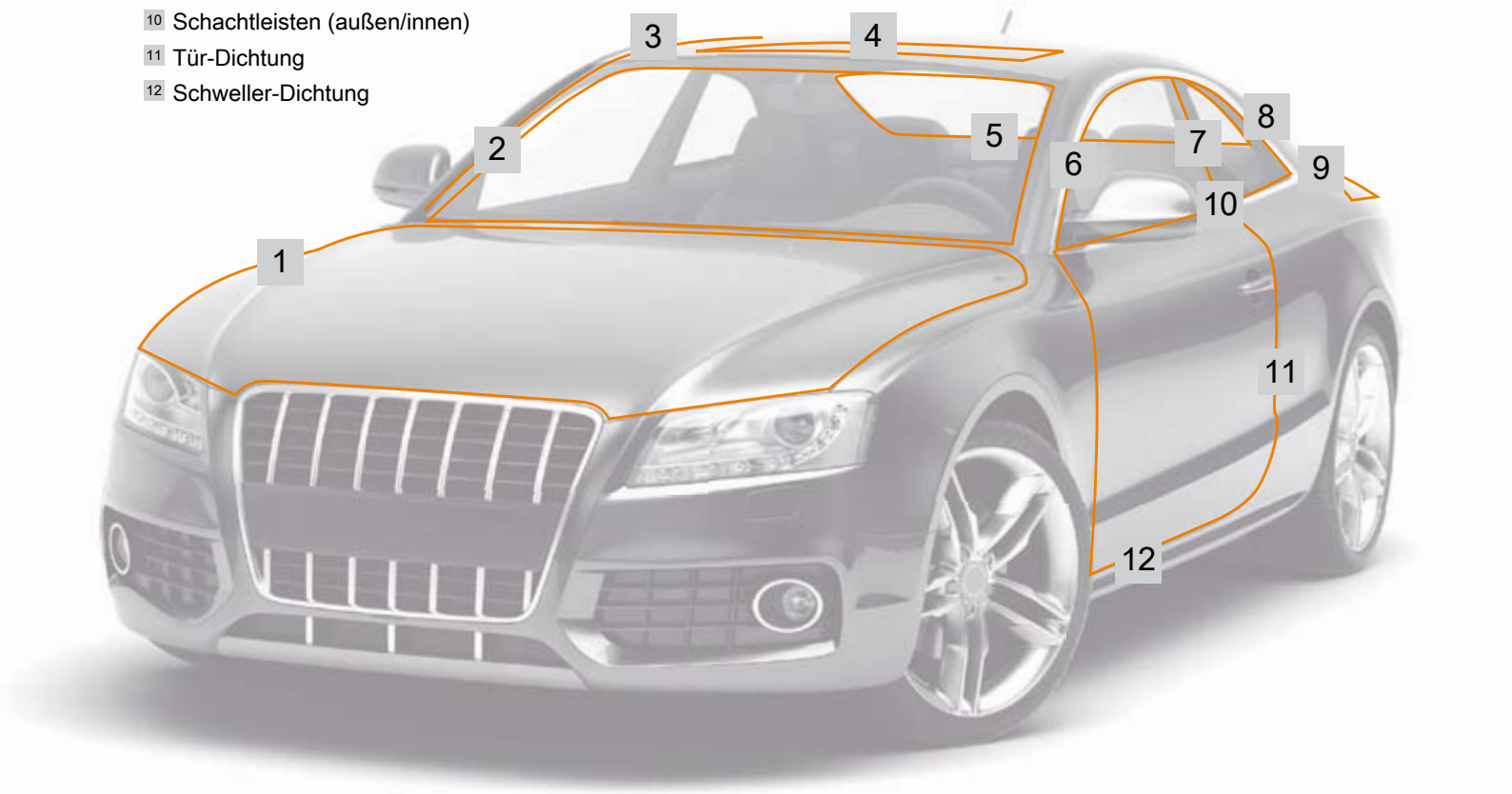

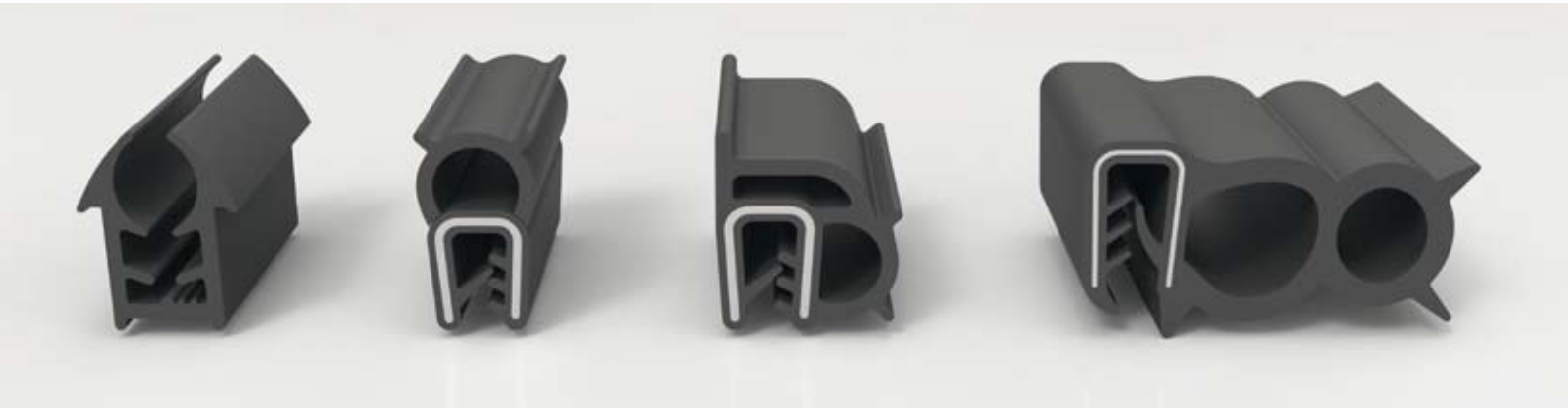

EMKA bietet neben 15.000 eigenen Katalogartikeln auch die individuelle Fertigung nach Kundenzeichnung an. Ein hochmoderner Maschinenpark und ein umfangreiches Know-how in unterschiedlichen Fertigungstechnologien (siehe nächste Seite) ermöglichen höchste Werkstoff- und Variantenvielfalt.

EMKA bietet ein breites Spektrum an maßgeschneiderten Gummiprofilen, Trägerprofilen, Hohlkammerdichtungen sowie Lippendichtungen an, und das in den unterschiedlichsten Härten. Schlingen und Rollschnittband, gestanzter Stahl und Verstärkungen aus Textilfäden können zusätzlich eingearbeitet werden.

In der Weiterverarbeitung ist es möglich, Fixlängen, Ringe und Eckrahmen zu fertigen. Das Aufbringen von Klebstoff, Gleitlack oder Beflockung runden das Angebot ab.

Kunststoff-Spritzguss

Stanz-, Biege-
und Umformtechnik

Zink-Druckguss

Edelstahl-Feinguss

Fertigung von A bis Z

PUR-Schaumdichtung

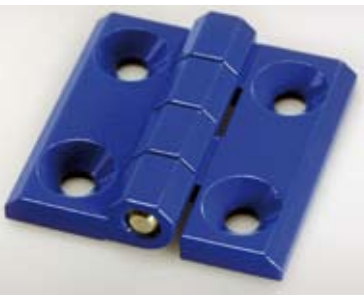

Oberflächenveredelung

Extrudieren von Profilen

Assemblieren von Profilen

EMKA ist Experte im Gießen von Edelstahl, im Spritzen von Zink und Hochleistungs-Kunststoffen sowie im Extrudieren von Gummi- und Kunststoffprofilen.

Weitere Fertigungstechnologien sind Stanzen, Biegen, Drehen, Fräsen, Beschichten und die Endmontage von modular aufgebauten Produktlösungen.

EMKA setzt damit Qualitätsmaßstäbe in der Verschlusstechnik.

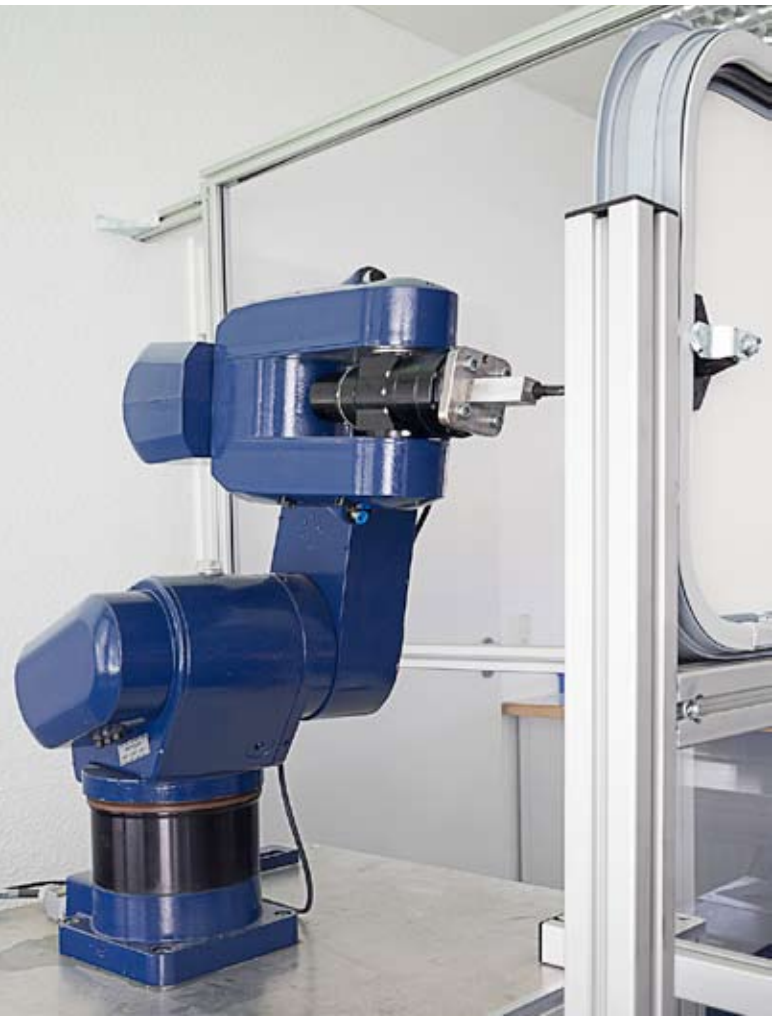

Qualitätssicherung

DNV·GL

MANAGEMENT SYSTEM ZERTIFIKAT

Zertifikat-Nr.: 194710-2016-AQ-GER-DAkkS | Datum der Erstzertifizierung: 16. Februar 2013 | Gültig: 16. Februar 2016 - 15. September 2018

Hiermit wird bescheinigt, dass das Unternehmen

EMKA Beschlagteile GmbH & Co. KG
Langenberger Str. 32, 42551 Velbert, Deutschland

Managementsysteme in Übereinstimmung mit diesen Standards eingeführt hat:

ISO 9001:2008
ISO 14001:2004

Dieses Zertifikat ist gültig für die folgenden Produkt- oder Dienstleistungsbereiche:

Entwicklung, Herstellung und Vertrieb von mechanischen / elektronischen Verschluss- Systemen; Scharnieren, Kunststoffspritz- , Automatendrehteilen und Sonderanfertigungen. Management des Herstellungsprozesses von Dichtungen und Druckgussteilen.

Ort und Datum:
Essen, 11. Februar 2016

DAkkS Deutsche Akkreditierungsstelle D-ZM-18453-01-00

Zertifizierungsstelle:
DNV GL - Business Assurance
Schnieringshof 14, 45329 Essen, Germany

Thomas Beck
Leiter Zertifizierungsstelle

Bei Verstoß gegen die im Zertifizierungsvertrag genannten Bedingungen kann das Zertifikat seine Gültigkeit verlieren.
AKKREDITIERTE STELLE: DNV GL Business Assurance Zertifizierung und Umweltgutachter GmbH, Schnieringshof 14, 45329 Essen, Germany.
TEL:+49 201 7296-222. www.dnvgl.de/assurance

DNV·GL

MANAGEMENT SYSTEM CERTIFICATE

Certificate No: 194710-2016-AQ-GER-DAkkS | Initial certification date: 16. February 2013 | Valid: 16. February 2016 - 15. September 2018

This is to certify that the management system of

EMKA Beschlagteile GmbH & Co. KG
Langenberger Str. 32, 42551 Velbert, Germany

has been found to conform to the Management System standards:

ISO 9001:2008
ISO 14001:2004

This certificate is valid for the following scope:

Development, manufacturing and sales of mechanical / electronic locking systems; hinges, injection moulded parts, robot turned parts, specially manufactured products. Management of the production process of gaskets and die casting products.

Place and date:
Essen, 11. February 2016

DAkkS Deutsche Akkreditierungsstelle D-ZM-18453-01-00

For the issuing office:
DNV GL - Business Assurance
Schnieringshof 14, 45329 Essen, Germany

Thomas Beck
Technical Manager

Lack of fulfilment of conditions as set out in the Certification Agreement may render this Certificate invalid.
ACCREDITED UNIT: DNV GL Business Assurance Zertifizierung und Umweltgutachter GmbH, Schnieringshof 14, 45329 Essen, Germany.
TEL:+49 201 7296-222. www.dnvgl.de/assurance

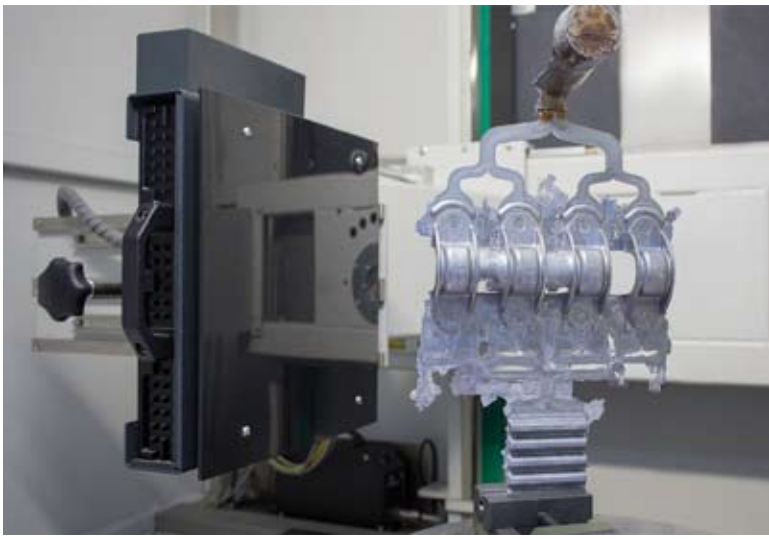

Die hohen Qualitäts- und Produktstandards werden durch die ausgezeichnete Fetigungskompetenz und der nach ISO 9001 zertifizierten Prozesssteuerung sichergestellt. Der eigene Werkzeug- und Formenbau sowie modernste Konstruktions-, Entwicklungs- und Prüfverfahren sichern unseren Kunden ein Höchstmaß an Servicequalität und Zuverlässigkeit.

Konstruktionsgrundlage Flammzone
Brandschutz-Info
INFORMATION

Wir führen Werkstoffe, die nach aktuell gültigen Brandschutznormen für Schienenfahrzeuge zertifiziert sind.
Z.B. nach DIN EN 45545-2; NF F 16-101/ -102; DIN 5510-2; UNI CEI 11170.
Ob die erreichten Kategorien zu den jeweiligen Anforderungen bzw. Fahrzeugklassen passen, muss im Einzelfall überprüft werden.
Generell sind mit Siliconprofilen höhere Brandschutzklassen als mit EPDM erreichbar.

Hinweis:

- Die neue europäische Brandschutznorm für Bahnanwendungen.
- Die DIN EN 45545-2 erschien mit Ausgabe August 2013.
- Das DOW (date of withdrawn) wurde von 6 auf 36 Monate verlängert, so dass nationale Normen, bis März 2016 zurückzuziehen sind.

DIN EN 45545-2 - Bahnanwendungen - Brandschutz in Schienenfahrzeugen:
Teil 2: Anforderungen an das Brandverhalten von Materialien und Komponenten

Dieser Teil legt die Prüfverfahren für Versuchsbedingungen und Anforderungen an das Brandverhalten jeder Gefährdungsstufe (Hazard Level) fest.

Hazard Level:

Betriebs-klasse	Bauartklasse			
	N: Standardfahrzeuge	A: Fahrzeuge für automatischen Fahrbetrieb, die kein für Notfälle geschultes Personal an Bord haben	D: Doppelstockfahrzeuge	S: Schlafwagen und Liegewagen (doppel- oder einstöckig)
1	HL1	HL1	HL1	HL2
2	HL2	HL2	HL2	HL2
3	HL2	HL2	HL2	HL3
4	HL3	HL3	HL3	HL3

Betriebsklassen:

Betriebsklasse 1: Oberflächenfahrzeuge
Betriebsklasse 2: Tunnel max. 5 km
Betriebsklasse 3: Tunnel > 5 km
Betriebsklasse 4: Tunnel, seitliche Evakuierung nicht möglich

Dichtungen:

Die Dichtungen sind in DIN EN 45545 aufgenommen worden und müssen die Anforderungssätze R22 für Innenbereich bzw. R23 für Außenbereich in Abhängigkeit der Hazard Level erfüllen. Um die Hazard Level definieren zu können, müssen die Betriebsklasse und Bauartklasse bekannt sein, z. B. 2 (Tunnel max. 5 km) D (Doppelstockfahrzeuge)!

© EMKA Beschlagteile GmbH & Co. KG • 2016 • www.emka.com

Verschluss innerhalb der Dichtung

Der Verschluss befindet sich innerhalb des Schrankrahmens und innerhalb des Dichtungs-bereiches.

Verschluss außerhalb der Dichtung

Der Verschluss befindet sich außerhalb des Schrankrahmens und außerhalb des Dichtungs-bereiches.

Kapitel 1:
Einfache Verschlüsse

© EMKA Beschlagteile GmbH & Co. KG • 2016 • www.emka.com

Vorreiber

PROGRAMM 1000

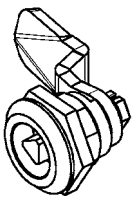

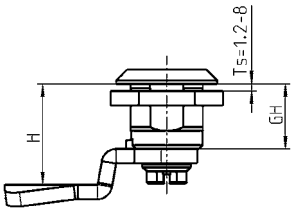

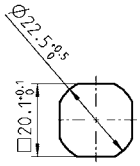

Lochbild

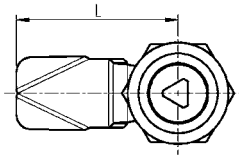

Gehäuse Material nach Wahl, Mutter oder Erdungsmutter St verzinkt bzw. Mutter Edelstahl

Kopfdurchmesser GH = 18 mm Kopfhöhe	4		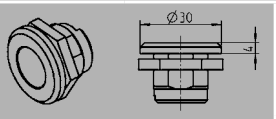 4		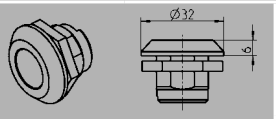 6		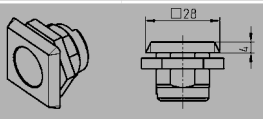 4	
	Mutter	**Erdungsmutter**	**Mutter**	**Erdungsmutter**	**Mutter**	**Erdungsmutter**	**Mutter**	**Erdungsmutter**
GD-Zn verchromt	1000-U45	1000-U56	1000-U47	1000-U55	1000-U7	1000-U54	1000-U330	1000-U332
GD-Zn verchromt (mit geschäumter Dichtung)	1000-U45-G	1000-U56-G	1000-U47-G	1000-U55-G	1000-U7-G	1000-U54-G	–	–
GD-Zn schwarz gepulvert	1000-U223	1000-U224	1000-U221	1000-U222	1000-U219	1000-U220	1000-U331	1000-U333
GD-Zn schwarz gepulvert (mit geschäumter Dichtung)	1000-U223-G	1000-U224-G	1000-U221-G	1000-U222-G	1000-U219-G	1000-U220-G	–	–
Polyamid GF V0 schwarz	1000-U155	–	–	–	1000-U46	–	–	–
Polyamid GF schwarz mit festverbundener TPE Dichtung	1000-U155-D	–	–	–	auf Anfrage	–	–	–
Edelstahl AISI 303 (mit geschäumter Dichtung)	1000-U134	–	–	–	–	–	–	–
Edelstahl AISI 316 (mit geschäumter Dichtung)	1000-U530	–	–	–	–	–	–	–

Betätigung GD-Zn, Polyamid oder Edelstahl; Befestigungsmaterial St verzinkt oder Edelstahl; mit Dichtung (nur bei Edelstahl-Ausführung)	**GD-Zn verchromt**	**GD-Zn schwarz gepulvert**	**Polyamid 66 GF 50 schwarz**	**Edelstahl AISI 304**	**Edelstahl AISI 316**
Vierkant 6	1000-U17	1000-U322	–	1000-U351	–
Vierkant 7	1000-U1	1000-U323	1000-U184-N	1000-U135	1000-U531
Vierkant 8	1000-U2	1000-U324	1000-U185-N	1000-U136	1000-U532
Vierkant 8 geschlitzt	1000-U18	–	–	1000-U352	–
Dreikant 6,5 CNOMO	1000-U197	–	–	–	–
Dreikant 7	1000-U3	1000-U325	–	1000-U334	1000-U536
Dreikant 8	1000-U4	1000-U326	1000-U186-N	1000-U335	1000-U537
Dreikant 9	1000-U194	–	–	–	–
Dreikant 10	1000-U249	–	–	–	–
Doppelbart 3	1000-U5	1000-U327	1000-U187-N	1000-U183	1000-U533
Doppelbart 5	1000-U6	1000-U328	1000-U188-N	1000-U137	1000-U534
Innen-Sechskant SW 10	1000-U96	–	–	–	–
Innen-Vierkant 6	1000-U168	–	–	–	–
Innen-Vierkant 7	1000-U182	–	–	–	–
Innen-Vierkant 8	1000-U169	–	–	–	–
Daimler Benz	1000-U20	–	–	–	–
Schlitz 1,2 x 3	1000-U195	–	–	–	–
Schlitz 2 x 4	1000-U142	1000-U329	1000-U196-N	1000-U630	1000-U631
Schlitz 2 x 4 münzsicher	1000-U738	1000-U739	–	–	–
Kronenkontur	1000-U336	–	–	–	–
Osteuropäische Ø 13 halbrund	1000-U509	–	–	1000-U729	–
Innensechskant 8 mit Stift	1000-U757	–	–	1000-U757-01	–
			Polyamid GF / GD-Zn schwarz	**Polyamid GF schwarz / AISI 304**	
Sterngriff	–	–	1000-U13	1000-U138	–
Knebelbetätigung	–	–	1000-U78	1000-U510	–

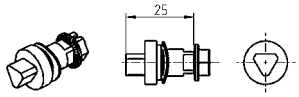

Betätigung

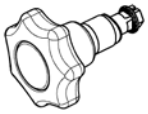

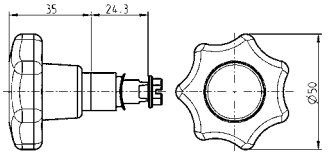

Sterngriff

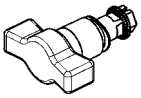

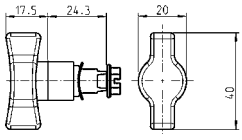

Knebelbetätigung

© EMKA Beschlagteile GmbH & Co. KG • 2016 • www.emka.com

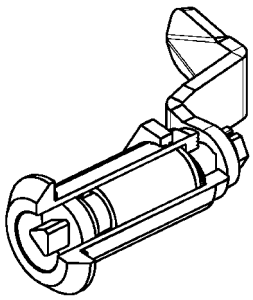

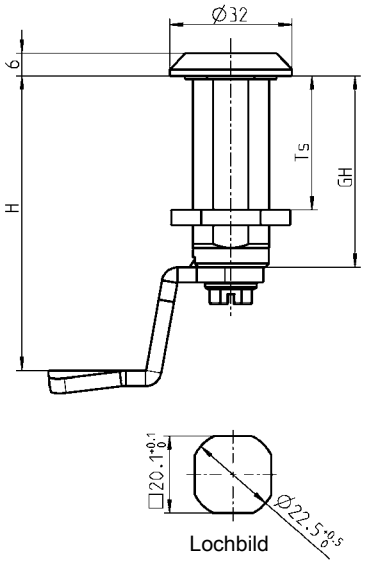

Montageanleitung

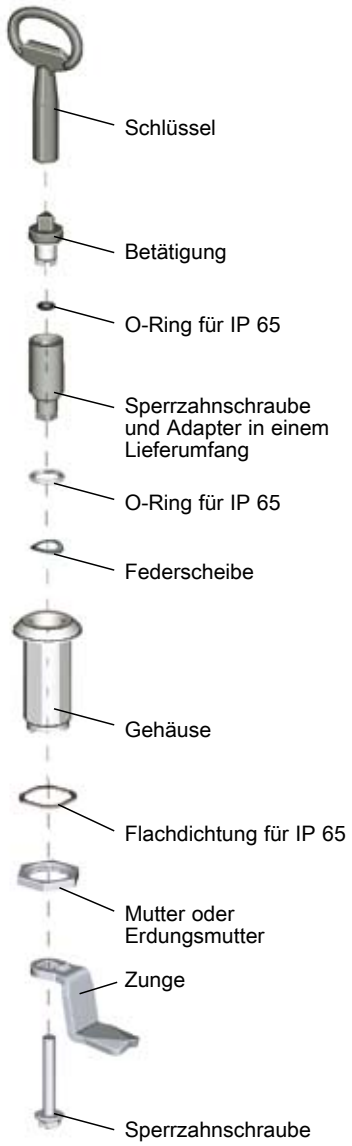

IP 65 wird erreicht durch:	
** Flachdichtung	1000-23
** O-Ring	1000-24
IP 66 wird erreicht durch:	
Dichtungssatz	1000-U769
IP 69K wird erreicht durch:	
* Dichtungssatz	1000-U841
Auf Wunsch erfolgt Montage:	
ohne O-Ring	1000-990
mit O-Ring	1000-991

Gehäuse Material nach Wahl, Mutter oder Erdungsmutter St verzinkt

GH	Ts	GD-Zn verchromt		GD-Zn schwarz gepulvert		Polyamid schwarz
	1,5 bis	Mutter	Erdungs-mutter	Mutter	Erdungs-mutter	Mutter
30 mm	**20 mm**	1000-U51	1000-U65	1000-U225	1000-U226	–
+ Adapter				1000-U164		
36 mm	**26 mm**	1000-U246	1000-U248	1000-U317	1000-U318	–
+ Adapter				1000-U198		
40 mm	**30 mm**	1000-U66	1000-U67	1000-U227	1000-U228	1000-U737
+ Adapter				1000-U165		
50 mm	**40 mm**	1000-U68	1000-U69	1000-U229	1000-U230	1000-U736
+ Adapter				1000-U166		
60 mm	**50 mm**	1000-U504	1000-U505	1000-U506	1000-U507	–
+ Adapter				1000-U535		

** bei Edelstahl-Ausführung enthalten

* Dichtungssatz nur komplett montiert mit Gehäuse, Betätigung und Zunge lieferbar

Weitere Artikel siehe Katalogblatt

– Zunge mit Nase B1-520
– Staubkappe B1-430
– Schlüssel B1-540

© EMKA Beschlagteile GmbH & Co. KG • 2016 • www.emka.com

Vorreiber mit Markierung
Sicherheits-Vorreiber mit Markierung
PROGRAMM 1000

EMKA Beschlagteile

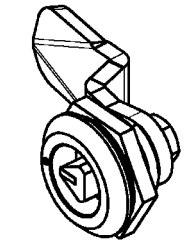

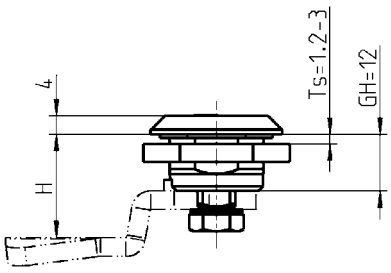

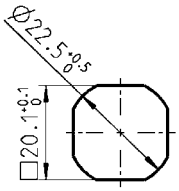

Lochbild

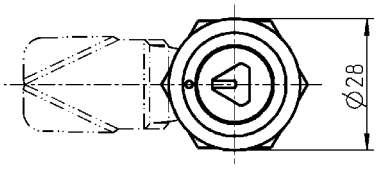

Vorreiber mit Markierung Gehäuse, Betätigung und Mutter AISI 303; Schraube AISI 308; mit Dichtung	
Dreikant 8, Ausführung links	1000-SU125

Weitere Artikel siehe Katalogblatt
– Zunge mit Nase B1-520
– Staubkappe B1-430

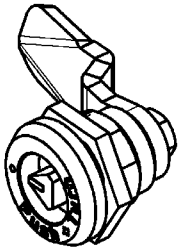

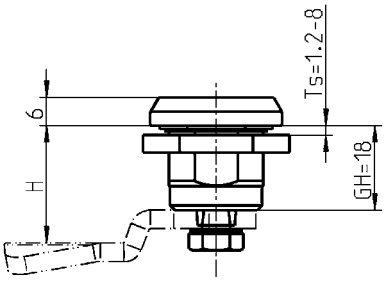

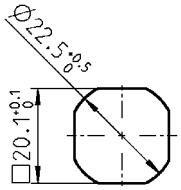

Lochbild

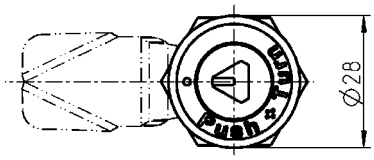

Der Sicherheits-Vorreiber ist in sich rüttelsicher konstruiert. Abhängig von der Einbausituation und den Einsatzbedingungen sind spezifische Prüfungen erforderlich und/oder ergänzende Maßnahmen zur Befestigung notwendig.

Sicherheits-Vorreiber mit Markierung Gehäuse und Betätigung AISI 316; Mutter AISI 303; Schraube AISI 308; mit Feder und Dichtung	
Dreikant 8, Ausführung rechts und links	1000-SU51

Weitere Artikel siehe Katalogblatt
– Zunge ohne Nase B1-520
– Staubkappe B1-430
– Schlüssel B1-540

© EMKA Beschlagteile GmbH & Co. KG • 2016 • www.emka.com

IP 65
INOX AISI 3..
EDELSTAHL Rostfrei STAINLESS STEEL

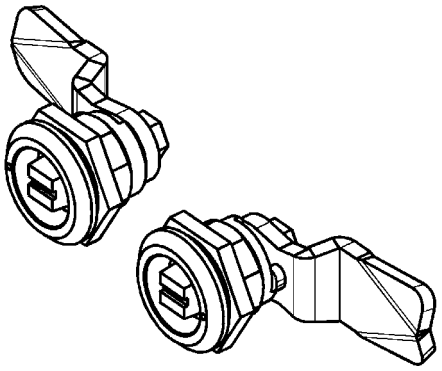

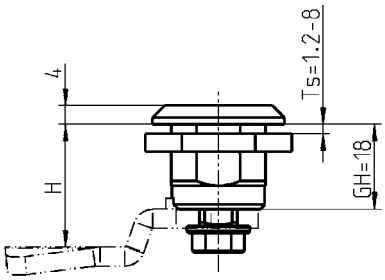

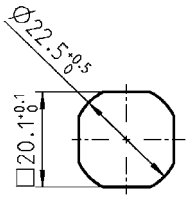

Lochbild

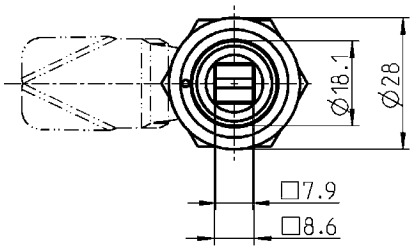

Certificate DIN EN 45545-2 E20

Ausführung rechts

Ausführung links

Vorreiber Bahn RIC-konform mit Markierung Gehäuse, Betätigung Bahn und Mutter AISI 303; Schraube AISI 308; mit Dichtung	
Ausführung rechts	1000-SU209-RE
Ausführung links	1000-SU209-LI
Schlüssel Bahn GD-Zn schwarz gepulvert	
Vierkant 8 - 9; Außenvierkant 6 - 10,5	1004-52

Weitere Artikel siehe Katalogblatt
– Zunge mit Nase B1-520
– Staubkappe B1-430

IP 65
DIN EN 61373
INOX AISI 3..
EDELSTAHL Rostfrei STAINLESS STEEL

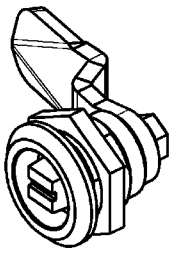

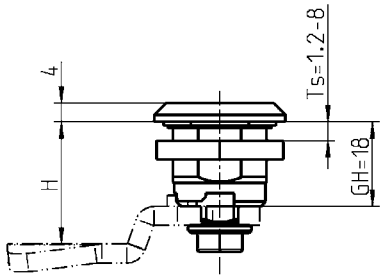

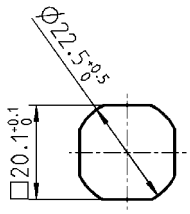

Lochbild

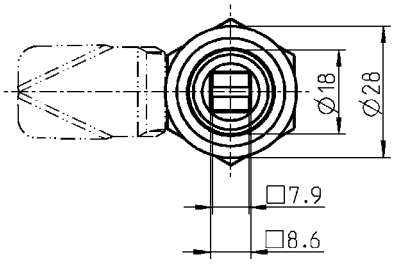

Certificate DIN EN 45545-2 E20

Der Sicherheits-Vorreiber ist in sich rüttelsicher konstruiert. Abhängig von der Einbausituation und den Einsatzbedingungen sind spezifische Prüfungen erforderlich und/oder ergänzende Maßnahmen zur Befestigung notwendig.

Sicherheits-Vorreiber Bahn RIC-konform Gehäuse und Betätigung AISI 304; Mutter AISI 303; Schraube AISI 308; mit Feder und Dichtung	
Ausführung rechts und links	1000-SU821
Schlüssel Bahn GD-Zn schwarz gepulvert	
Vierkant 8 - 9; Außenvierkant 6 - 10,5	1004-52

Weitere Artikel siehe Katalogblatt
– Zunge mit Nase B1-520
– Staubkappe B1-430

Vorreiber Bahn RIC-konform

PROGRAMM 1000

RL

IP 65

IP 66

INOX AISI 3..

EDELSTAHL Rost frei STAINLESS STEEL

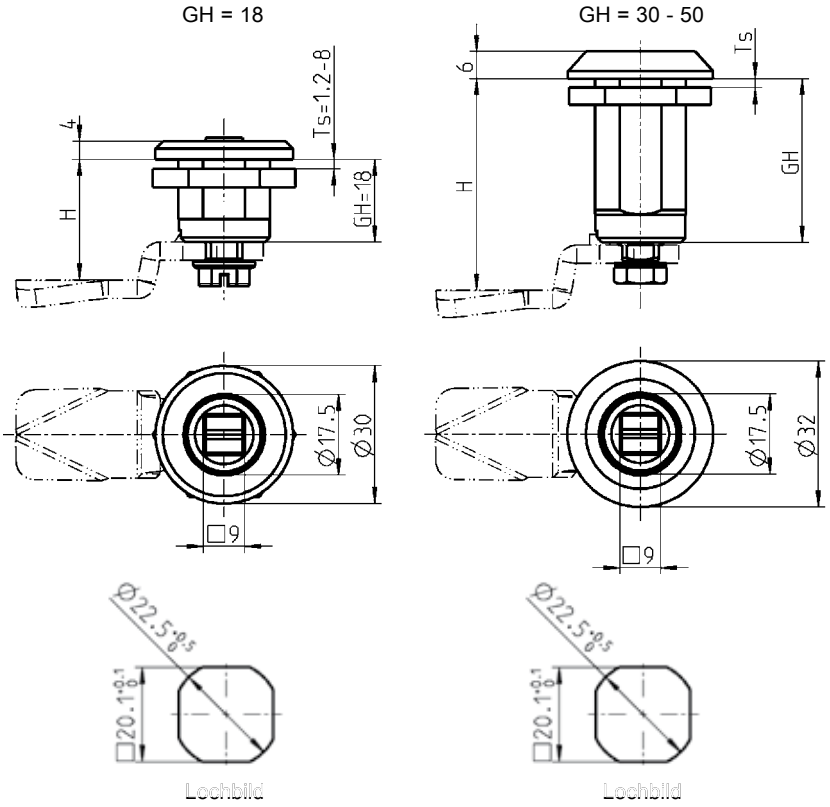

Vorreiber Bahn RIC-konform Gehäuse und Betätigung Material nach Wahl; Schraube, Mutter und Erdungsmutter St verzinkt bzw. AISI 303			
GH = 18; mit Mutter	Gehäuse GD-Zn verchromt	Gehäuse GD-Zn schwarz gepulvert	Gehäuse AISI 304
Betätigung St verzinkt	1000-U431	1000-U432	-
Betätigung GD-Zn verchromt	1000-U431-01	auf Anfrage	-
Betätigung AISI 304	-	-	1000-U431-PF
GH = 18; mit Erdungsmutter			
Betätigung GD-Zn verchromt	1000-U499	1000-U500	-
GH = 30; Ts = 1.5 - 20; mit Mutter			
Betätigung St verzinkt	auf Anfrage	auf Anfrage	-
Betätigung AISI 303	-	-	1000-SU543-PF
GH = 36; Ts = 1.5 - 26; mit Mutter			
Betätigung St verzinkt	auf Anfrage	auf Anfrage	-
Betätigung AISI 303	-	-	1000-SU543-01PF
GH = 40; Ts = 1.5 - 30; mit Mutter			
Betätigung St verzinkt	auf Anfrage	auf Anfrage	-
Betätigung AISI 303	-	-	auf Anfrage
GH = 50; Ts = 1.5 - 40; mit Mutter			
Betätigung St verzinkt	auf Anfrage	auf Anfrage	-
Betätigung AISI 303	-	-	auf Anfrage
IP 65 wird erreicht durch			
Flachdichtung			1000-23
O-Ring			1000-24
IP 66 wird erreicht durch:			
Dichtungssatz			1000-U769
Auf Wunsch erfolgt Montage:			
ohne O-Ring			1000-990
mit O-Ring			1000-991

Ausführung Bahn ist RIC-konform.

Weitere Artikel siehe Katalogblatt

– Zunge mit Nase	B1-520
– Staubkappe	B1-430
– Schlüssel	B1-540

© EMKA Beschlagteile GmbH & Co. KG • 2016 • www.emka.com

Sicherheits-Vorreiber ohne Maske

PROGRAMM 1000

EMKA Beschlagteile

RL

IP 65

DIN EN 61373

INOX AISI 3..

EDELSTAHL Rostfrei STAINLESS STEEL

Certificate DIN EN 45545-2 E20

bei Ausführung Edelstahl

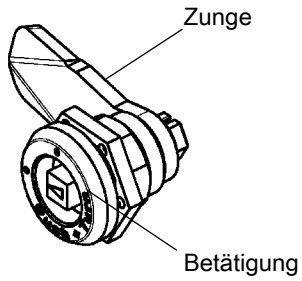

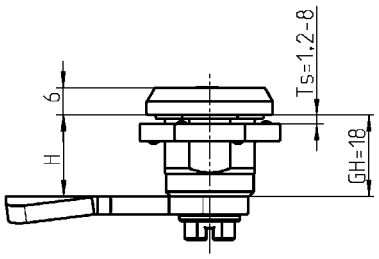

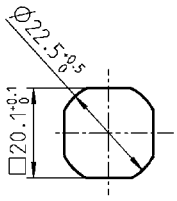

Lochbild

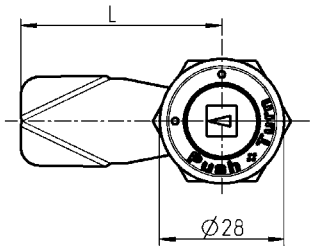

Betätigung nach hinten drücken und drehen!

Gehäuse und Betätigung Material nach Wahl, Erdungsmutter und Schraube St verzinkt bzw. Mutter und Schraube Edelstahl, mit Feder und Dichtung		
	GD-Zn verchromt	AISI 316
Vierkant 6	auf Anfrage	1000-U817-01PH
Vierkant 7	1000-U817-02IA	auf Anfrage
Vierkant 8	1000-U817-03IA	1000-U817-03PH
Vierkant 8 geschlitzt	auf Anfrage	auf Anfrage
Dreikant 6,5 CNOMO	auf Anfrage	auf Anfrage
Dreikant 7	1000-U817-04IA	auf Anfrage
Dreikant 8	1000-U817-05IA	1000-U817-05PH
Dreikant 9	auf Anfrage	auf Anfrage
Dreikant 10	auf Anfrage	1000-U817-07PH
Doppelbart 3	auf Anfrage	auf Anfrage
Doppelbart 5	auf Anfrage	auf Anfrage
Innen-Sechskant SW 8	auf Anfrage	1000-U817-24PH
Innen-Sechskant SW 10	auf Anfrage	auf Anfrage
Innen-Vierkant 6	auf Anfrage	auf Anfrage
Innen-Vierkant 7	auf Anfrage	auf Anfrage
Innen-Vierkant 8	auf Anfrage	auf Anfrage
Daimler Benz	auf Anfrage	auf Anfrage
Schlitz 1,2 x 3	1000-U817-16IA	auf Anfrage
Schlitz 2 x 4	1000-U817-17IA	auf Anfrage
Schlitz 2 x 4 münzsicher	auf Anfrage	auf Anfrage
Kronenkontur	auf Anfrage	auf Anfrage
Osteuropäische Ø 13 halbrund	auf Anfrage	auf Anfrage
Innen-Sechskant SW 8 mit Stift	auf Anfrage	auf Anfrage
Ausführung Bahn	1000-U817-23IA	auf Anfrage

Sicherheits-Vorreiber:
Der Sicherheits-Vorreiber ist in sich rüttelsicher konstruiert. Abhängig von der Einbausituation und den Einsatzbedingungen sind spezifische Prüfungen erforderlich und/oder ergänzende Maßnahmen zur Befestigung notwendig.

Hinweis:
Nur Zungen ohne Nase einsetzbar.
Beim Einsatz des Öffnungsgriffes verringert sich das H-Maß um 2 mm

Ausführung Bahn ist RIC-konform.

Auf Anfrage:
– weitere Betätigungen

Weitere Artikel siehe Katalogblatt

– Zunge ohne Nase	B1-530
– Staubkappe	B1-430
– Schlüssel	B1-540

© EMKA Beschlagteile GmbH & Co. KG • 2016 • www.emka.com

Dreh-Spann-Verschluss
PROGRAMM 1000

EMKA Beschlagteile

RL

IP 65

6

DIN EN 61373

INOX AISI 3..

EDELSTAHL Rost frei STAINLESS STEEL

Rüttel- und vibrationssicher

Der Dreh-Spann-Verschluss ist in sich rüttelsicher konstruiert. Abhängig von der Einbausituation und den Einsatzbedingungen sind spezifische Prüfungen erforderlich und/oder ergänzende Maßnahmen zur Befestigung notwendig.

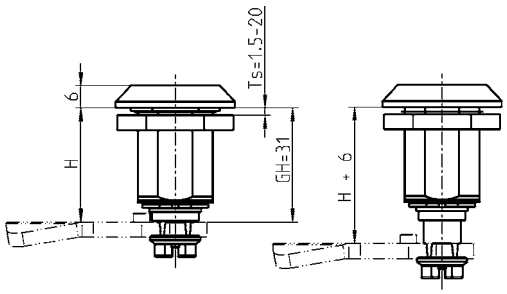

Certificate DIN EN 45545-2 E20

Gehäuse mit Markierung auf Anfrage

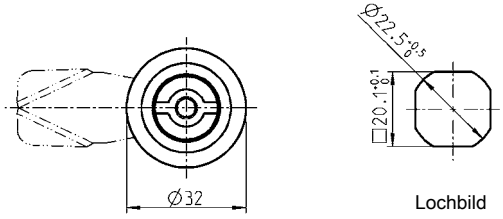

Lochbild

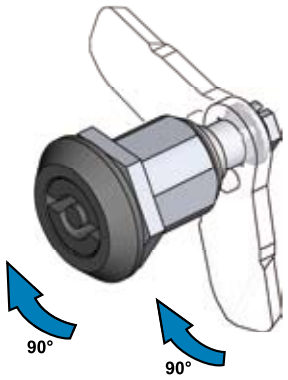

Offener Zustand
Durch Drehung der Betätigung um 90° erfolgt die Drehbewegung der Zunge.

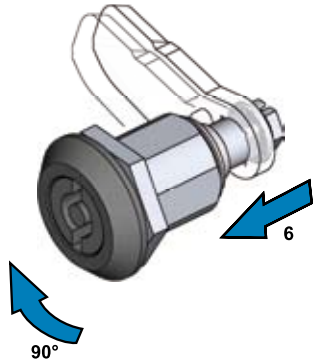

Geschlossener Zustand
Durch weitere Drehung der Betätigung um 90° bewegt sich die Zunge um 6 mm in axialer Richtung.

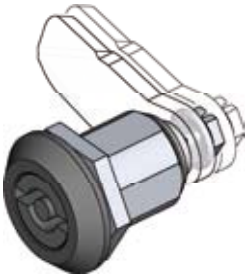

Komprimierter Zustand

Öffnen:
Umgekehrter Bewegungsablauf

Ausführung Bahn ist RIC-konform.

Hinweis:
Weitere Betätigungen auf Anfrage

Weitere Artikel siehe Katalogblatt

– Zunge mit Nase	B1-520
– Staubkappe	B1-430
– Schlüssel	B1-540

Gehäuse und Betätigung GD-Zn schwarz gepulvert oder AISI 316, Mutter und Schraube St verzinkt bzw. Edelstahl, mit Feder und Dichtung		
	GD-Zn schwarz gepulvert	AISI 316
Vierkant 6 mit Pfeil	auf Anfrage	auf Anfrage
Vierkant 7 mit Pfeil	1000-U796	auf Anfrage
Vierkant 8	1000-U755	auf Anfrage
Vierkant 8 mit Pfeil	1000-U798	auf Anfrage
Vierkant 8 mit Markierung	auf Anfrage	1000-U755-01
Dreikant 6,5 CNOMO	auf Anfrage	auf Anfrage
Dreikant 7	1000-U795	auf Anfrage
Dreikant 8	1000-U783	auf Anfrage
Dreikant 9	auf Anfrage	auf Anfrage
Dreikant 10	auf Anfrage	auf Anfrage
Doppelbart 3	1000-U749	1000-U749-01
Doppelbart 5	1000-U748	1000-U748-01
Außen-Sechskant SW 11.1 mit Markierung	auf Anfrage	auf Anfrage
Innen-Sechskant SW 8	1000-U807	auf Anfrage
Innen-Sechskant SW 8 mit Stift	1000-U805	auf Anfrage
Innen-Sechskant SW 10	1000-U809	auf Anfrage
Innen-Vierkant 6	auf Anfrage	auf Anfrage
Innen-Vierkant 7	auf Anfrage	auf Anfrage
Innen-Vierkant 8	1000-U811	auf Anfrage
Daimler Benz	auf Anfrage	auf Anfrage
Schlitz 1,2 x 3	1000-U750	auf Anfrage
Schlitz 2 x 4	1000-U777	1000-U777-01
Schlitz 2 x 4 münzsicher	auf Anfrage	auf Anfrage
Kronenkontur	auf Anfrage	auf Anfrage
Ausführung Bahn	1000-U831	1000-U831-01
Tubus mit Markierung	1000-U833	auf Anfrage

© EMKA Beschlagteile GmbH & Co. KG • 2016 • www.emka.com

Dreh-Spann-Verschluss
mit verstellbarer Zungenhöhe
PROGRAMM 1000

RL

IP 65

6

DIN EN 61373

Rüttel- und vibrationssicher

Der Dreh-Spann-Verschluss ist in sich rüttelsicher konstruiert. Abhängig von der Einbausituation und den Einsatzbedingungen sind spezifische Prüfungen erforderlich und/oder ergänzende Maßnahmen zur Befestigung notwendig.

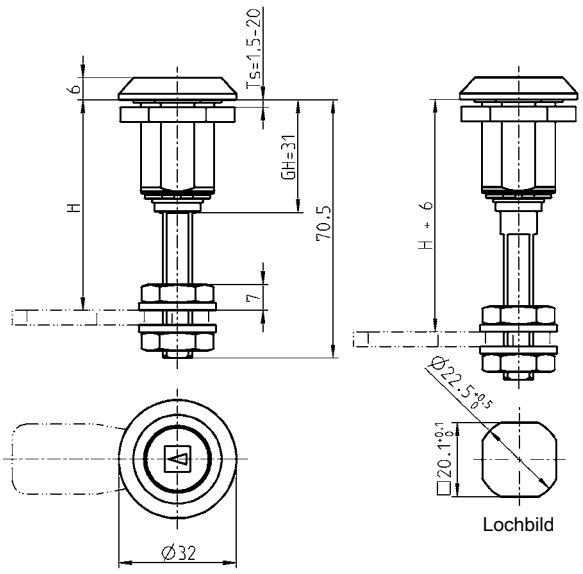

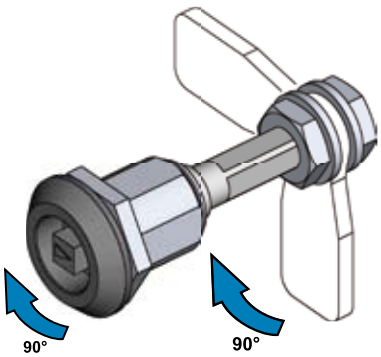

Offener Zustand
Durch Drehung der Betätigung um 90° erfolgt die Drehbewegung der Zunge.

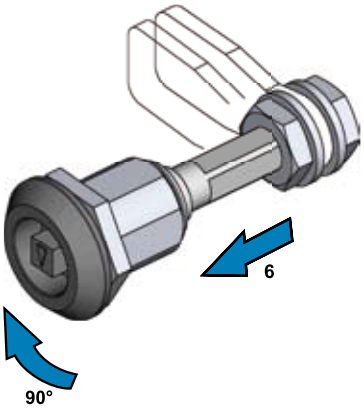

Geschlossener Zustand
Durch weitere Drehung der Betätigung um 90° bewegt sich die Zunge um 6 mm in axialer Richtung.

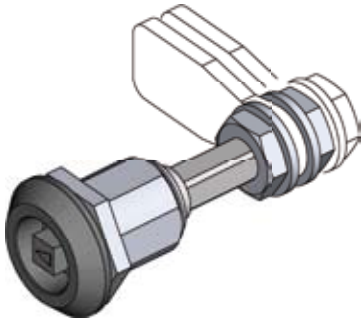

Komprimierter Zustand

Öffnen:
Umgekehrter Bewegungs-ablauf

Ausführung Bahn ist RIC-konform.

Gehäuse und Betätigung GD-Zn schwarz gepulvert; Schließwelle GD-Zn oder St verzinkt; Muttern und Scheiben St verzinkt, mit Feder und Dichtung

	Schließwelle GD-Zn	Schließwelle St verzinkt
Vierkant 6 mit Pfeil	auf Anfrage	auf Anfrage
Vierkant 7 mit Pfeil	1000-U786	1000-SU720
Vierkant 8	1000-U797	1000-SU723
Vierkant 8 mit Pfeil	1000-U799	1000-SU861
Dreikant 6,5 CNOMO	auf Anfrage	auf Anfrage
Dreikant 7	1000-U794	1000-SU724
Dreikant 8	1000-U802	1000-SU725
Dreikant 9	auf Anfrage	auf Anfrage
Dreikant 10	auf Anfrage	auf Anfrage
Doppelbart 3	1000-U803	1000-SU730
Doppelbart 5	1000-U804	1000-SU752
Außen-Sechskant SW 11.1 mit Markierung	1000-U816	1000-SU324
Innen-Sechskant SW 8	1000-U808	1000-SU735
Innen-Sechskant SW 8 mit Stift	1000-U806	1000-SU733
Innen-Sechskant SW 10	1000-U810	auf Anfrage
Innen-Vierkant 6	auf Anfrage	auf Anfrage
Innen-Vierkant 7	auf Anfrage	auf Anfrage
Innen-Vierkant 8	1000-U812	auf Anfrage
Daimler Benz	auf Anfrage	auf Anfrage
Schlitz 1,2 x 3	1000-U814	auf Anfrage
Schlitz 2 x 4	1000-U813	auf Anfrage
Schlitz 2 x 4 münzsicher	auf Anfrage	auf Anfrage
Kronenkontur	auf Anfrage	auf Anfrage
Ausführung Bahn	1000-U832	auf Anfrage
Tubus mit Markierung	1000-U830	1000-SU736

Weitere Artikel siehe Katalogblatt

– Zunge ohne Nase B1-530
– Staubkappe B1-430
– Schlüssel B1-540

© EMKA Beschlagteile GmbH & Co. KG • 2016 • www.emka.com

Edelstahl Dreh-Spann-Verschluss

PROGRAMM 1000

RL

IP 69K

6

DIN EN 61373

INOX AISI 3..

EDELSTAHL Rost frei STAINLESS STEEL

Rüttel- und vibrationssicher

Der Dreh-Spann-Verschluss ist in sich rüttelsicher konstruiert. Abhängig von der Einbausituation und den Einsatzbedingungen sind spezifische Prüfungen erforderlich und/oder ergänzende Maßnahmen zur Befestigung notwendig.

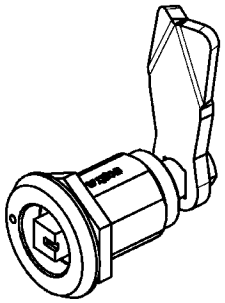

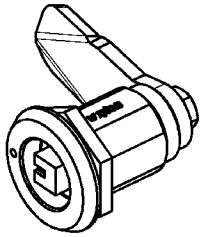

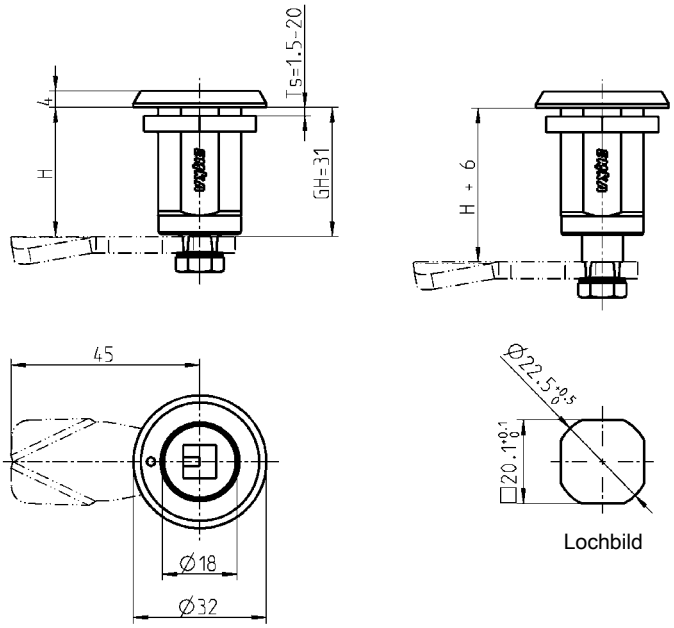

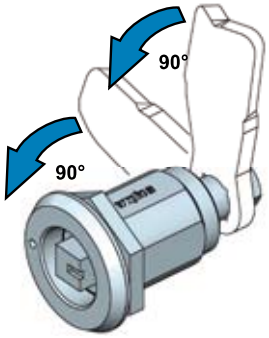

Offener Zustand
Durch Drehung der Betätigung um 90° erfolgt die Drehbewegung der Zunge.

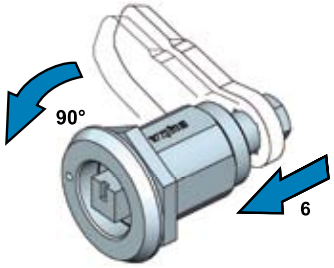

Geschlossener Zustand
Durch weitere Drehung der Betätigung um 90° bewegt sich die Zunge um 6 mm in axialer Richtung.

Komprimierter Zustand

Öffnen:
Umgekehrter Bewegungsablauf

Edelstahl Dreh-Spann-Verschluss AISI 316, mit Feder und Dichtung		
	Ausführung rechts	Ausführung links
Vierkant 7	auf Anfrage	auf Anfrage
Vierkant 8	1000-U865-REPH	1000-U865-LIPH
Dreikant 8	auf Anfrage	auf Anfrage
Doppelbart 3	auf Anfrage	auf Anfrage
Doppelbart 5	auf Anfrage	auf Anfrage
Außen-Sechskant SW 10	1000-U869-REPH	1000-U869-LIPH
Schlitz 2 x 4	auf Anfrage	auf Anfrage
Ausführung Bahn	1000-U870-REPH	1000-U870-LIPH

Ausführung Bahn ist RIC-konform.

Auf Anfrage:
– weitere Betätigungen

Weitere Artikel siehe Katalogblatt

– Zunge ohne Nase B1-520
– Staubkappe B1-430
– Schlüssel B1-540

© EMKA Beschlagteile GmbH & Co. KG • 2016 • www.emka.com

Edelstahl Dreh-Spann-Verschluss
Bahn RIC-konform mit Markierung
PROGRAMM 1000

Rüttel- und vibrationssicher

Der Dreh-Spann-Verschluss ist in sich rüttelsicher konstruiert. Abhängig von der Einbausituation und den Einsatzbedingungen sind spezifische Prüfungen erforderlich und/oder ergänzende Maßnahmen zur Befestigung notwendig.

Certificate DIN EN 45545-2 E20

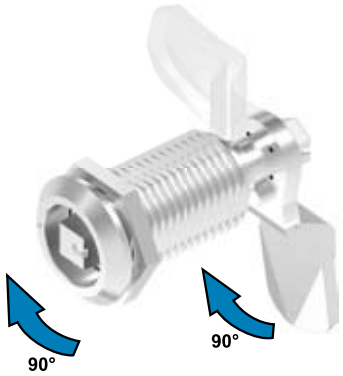

Offener Zustand
Durch Drehung der Betätigung um 90° erfolgt die Drehbewegung der Zunge.

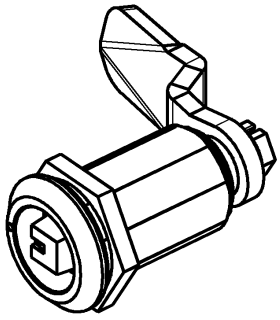

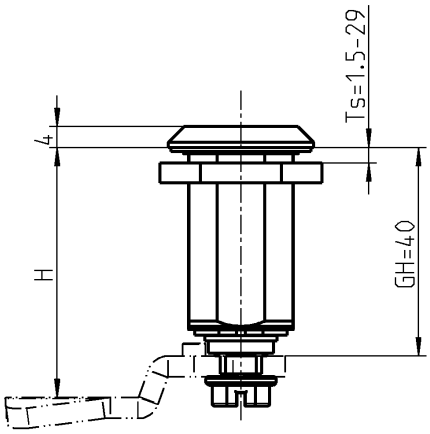

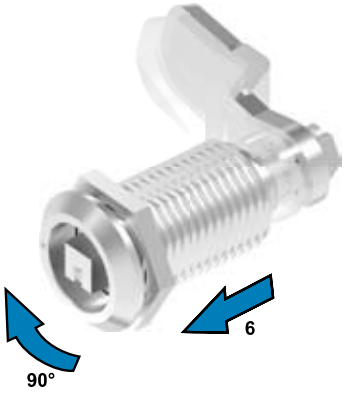

Geschlossener Zustand
Durch weitere Drehung der Betätigung um 90° bewegt sich die Zunge um 6 mm in axialer Richtung.

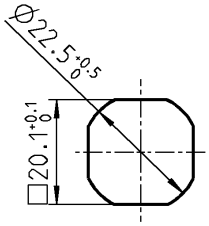

Lochbild

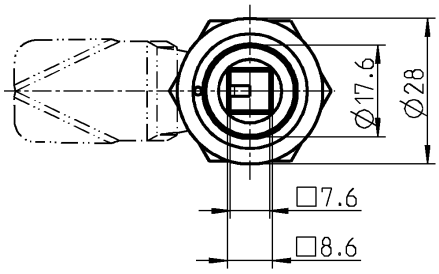

Komprimierter Zustand

Öffnen:
Umgekehrter Bewegungsablauf

Dreh-Spann-Verschluss Bahn RIC-konform Gehäuse und Schaltring AISI 316; Betätigung Bahn und Schließwelle AISI 304; Mutter und Schraube AISI 316; mit Feder und Dichtung	
Ausführung rechts und links	1000-SU785
Schlüssel Bahn GD-Zn schwarz gepulvert	
Vierkant 8 - 9; Außenvierkant 6 - 10,5	1004-52

Weitere Artikel siehe Katalogblatt

– Zunge mit Nase B1-520
– Staubkappe B1-430
– Schlüssel B1-540

© EMKA Beschlagteile GmbH & Co. KG • 2016 • www.emka.com

Edelstahl Dreh-Spann-Verschluss

PROGRAMM 1000

EMKA Beschlagteile

RL

IP 65

6

DIN EN 61373

INOX AISI 3..

EDELSTAHL Rost frei STAINLESS STEEL

Rüttel- und vibrationssicher

Der Dreh-Spann-Verschluss ist in sich rüttelsicher konstruiert. Abhängig von der Einbausituation und den Einsatzbedingungen sind spezifische Prüfungen erforderlich und/oder ergänzende Maßnahmen zur Befestigung notwendig.

Certificate DIN EN 45545-2 E20

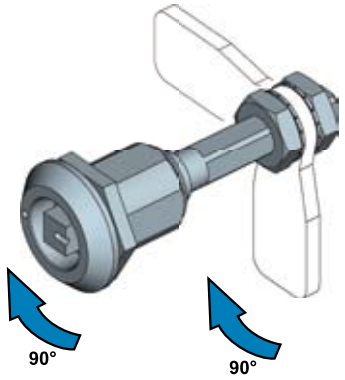

Offener Zustand
Durch Drehung der Betätigung um 90° erfolgt die Drehbewegung der Zunge.

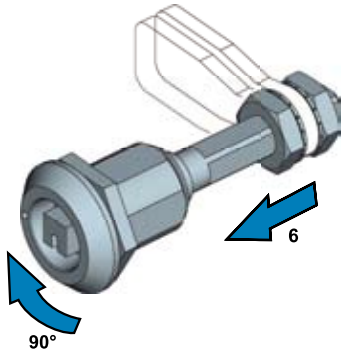

Geschlossener Zustand
Durch weitere Drehung der Betätigung um 90° bewegt sich die Zunge um 6 mm in axialer Richtung.

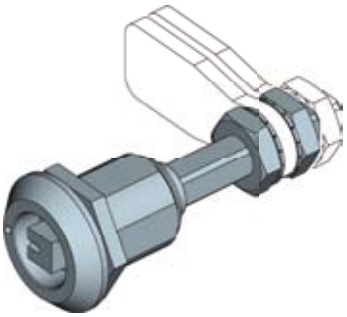

Komprimierter Zustand

Öffnen:
Umgekehrter Bewegungsablauf

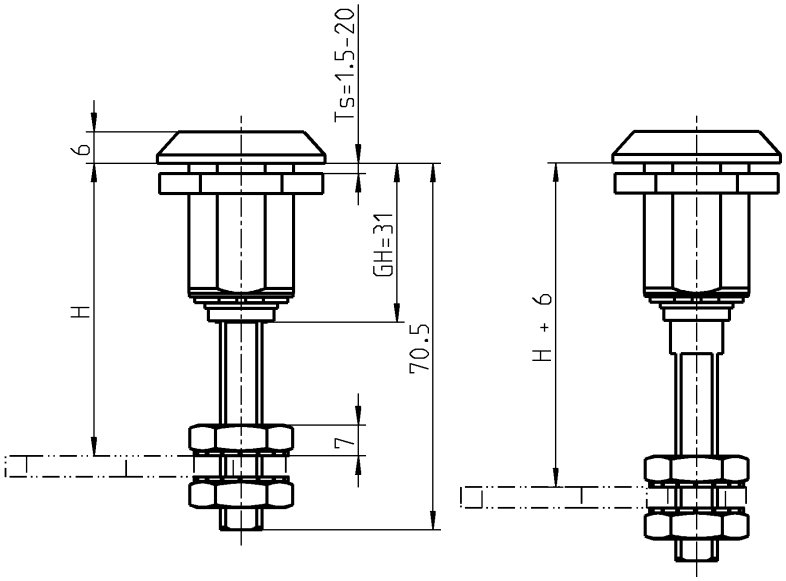

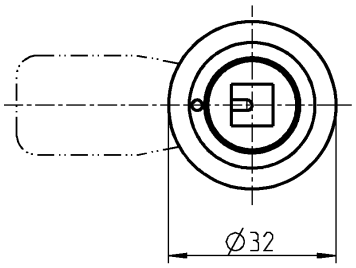

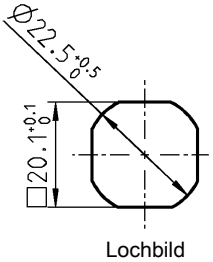

Lochbild

Ausführung Bahn ist RIC-konform.

Auf Anfrage:
– weitere Betätigungen

Dreh-Spann-Verschluss AISI 316, mit Feder und Dichtung	
Vierkant 8 mit Markierung	1000-U755-02
Ausführung Bahn	1000-U831-02

weitere Artikel siehe Katalogblatt

– Zunge	auf Anfrage
– Staubkappe	B1-430
– Schlüssel	B1-540

© EMKA Beschlagteile GmbH & Co. KG • 2016 • www.emka.com

Dreh-Spann-Verschluss Bahn RIC-konform mit optischem Öffnungsindikator

PROGRAMM 1000

Rüttel- und vibrationssicher

Der Dreh-Spann-Verschluss Vorreiber ist in sich rüttelsicher konstruiert. Abhängig von der Einbausituation und den Einsatzbedingungen sind spezifische Prüfungen erforderlich und/oder ergänzende Maßnahmen zur Befestigung notwendig.

Bei der Verwendung des Dreh-Spann-Verschluss Vorreiber in Verbindung mit der Staubkappe (Katalogblatt B1-430) ergibt sich ein weiterer Sicherheitsaspekt:

Zusätzlich zu dem im geöffnetem Zustand gut sichtbarem roten Ring lässt sich die Staubkappe nicht verschließen und steht somit offen.

Komprimierter Zustand

Offener Zustand

Offener Zustand
Durch Drehung der Betätigung um 90° erfolgt die Drehbewegung der Zunge.

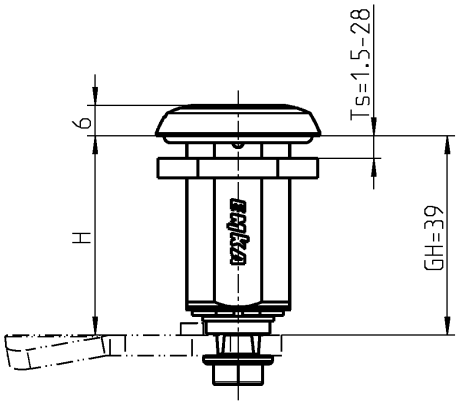

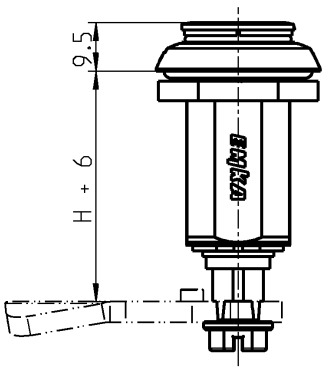

Geschlossener Zustand
Durch weitere Drehung der Betätigung um 90° bewegt sich die Zunge um 6 mm in axialer Richtung.

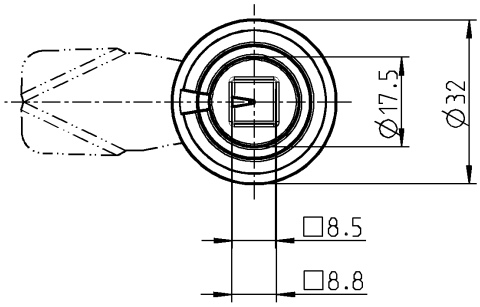

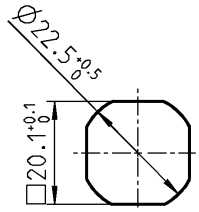

Komprimierter Zustand

Öffnen:
Umgekehrter Bewegungsablauf

Dreh-Spann-Verschluss Bahn RIC-konform mit optischem Öffnungsindikator Gehäuse und Betätigung GD-Zn schwarz gepulvert; Signal-Ring rot; Mutter und Schraube St verzinkt; mit Feder und Dichtung	
Ausführung Bahn	1000-U848
Schlüssel Bahn RIC-konform GD-Zn schwarz gepulvert	
Vierkant 8 - 9; Außenvierkant 6 - 10,5	1004-52

Weitere Artikel siehe Katalogblatt

– Zunge mit Nase	B1-520
– Staubkappe	B1-430
– Schlüssel	B1-540

© EMKA Beschlagteile GmbH & Co. KG • 2016 • www.emka.com

Dreh-Spann-Verschluss Bahn RIC-konform kurze Ausführung

PROGRAMM 1000

Rüttel- und vibrationssicher

Der Dreh-Spann-Verschluss ist in sich rüttelsicher konstruiert. Abhängig von der Einbausituation und den Einsatzbedingungen sind spezifische Prüfungen erforderlich und/oder ergänzende Maßnahmen zur Befestigung notwendig.

Certificate DIN EN 45545-2 E20

bei Ausführung Edelstahl

GD-Zn schwaz gepulvert

AISI 316

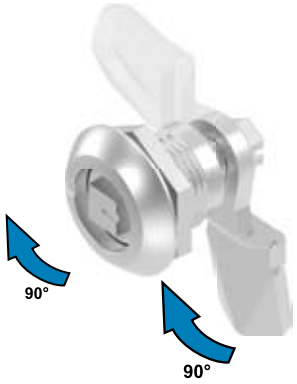

Offener Zustand
Durch Drehung der Betätigung um 90° erfolgt die Drehbewegung der Zunge.

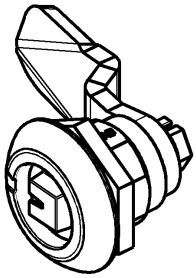

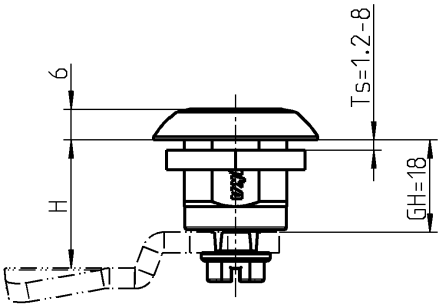

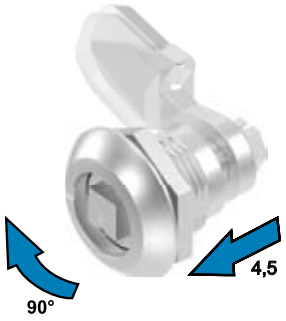

Geschlossener Zustand
Durch weitere Drehung der Betätigung um 90° bewegt sich die Zunge um 4,5 mm in axialer Richtung.

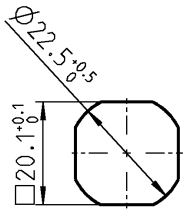

Lochbild

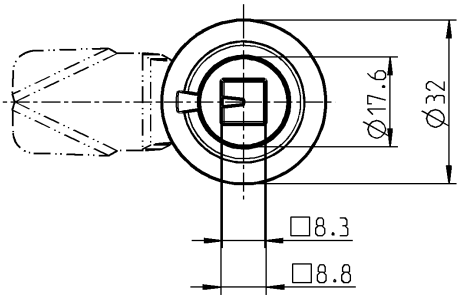

Komprimierter Zustand

Öffnen:
Umgekehrter Bewegungsablauf

Dreh-Spann-Verschluss Bahn RIC-konform Gehäuse und Betätigung Material nach Wahl; Mutter und Schraube St verzinkt bzw. Edelstahl; mit Feder und Dichtung			
	GD-Zn schwarz gepulvert	**GD-Zn verchromt**	**AISI 316**
Vierkant 8	1000-U852	1000-U852-IA	1000-U852-PH
Ausführung Bahn	1000-U856	auf Anfrage	1000-U856-PH
Schlüssel Bahn GD-Zn schwarz gepulvert			
Vierkant 8 - 9; Außenvierkant 6 - 10,5			1004-52

Weitere Artikel siehe Katalogblatt

– Zunge ohne Nase B1-520
– Staubkappe B1-430

© EMKA Beschlagteile GmbH & Co. KG • 2016 • www.emka.com

Edelstahl Dreh-Spann-Verschluss
Bahn RIC-konform
PROGRAMM 1000

EMKA Beschlagteile

Rüttel- und vibrationssicher

Der Dreh-Spann-Verschluss ist in sich rüttelsicher konstruiert. Abhängig von der Einbausituation und den Einsatzbedingungen sind spezifische Prüfungen erforderlich und/oder ergänzende Maßnahmen zur Befestigung notwendig.

Certificate DIN EN 45545-2 E20

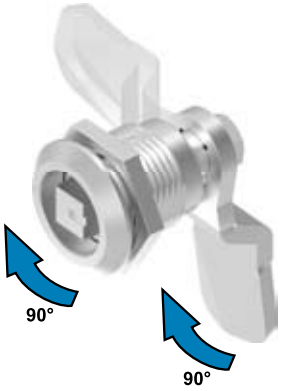

Offener Zustand
Durch Drehung der Betätigung um 90° erfolgt die Drehbewegung der Zunge.

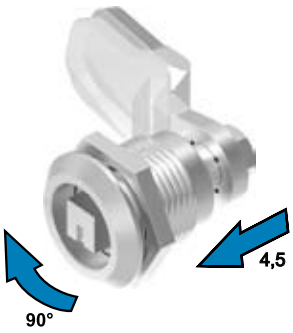

Geschlossener Zustand
Durch weitere Drehung der Betätigung um 90° bewegt sich die Zunge um 4,5 mm in axialer Richtung.

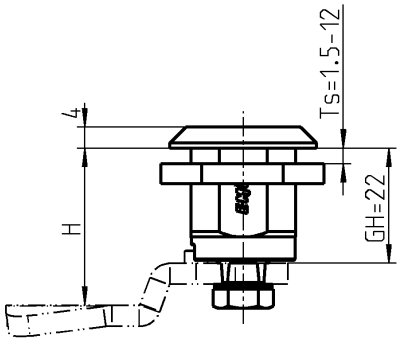

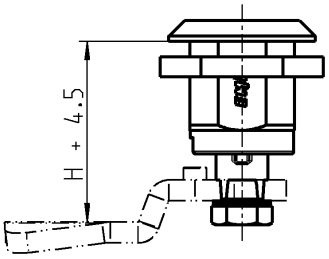

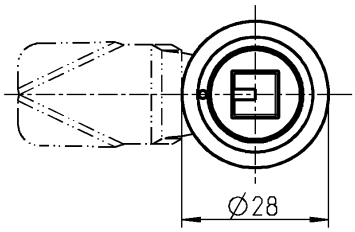

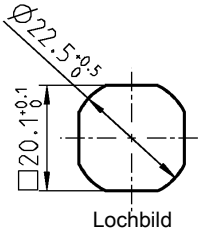

Komprimierter Zustand

Öffnen:
Umgekehrter Bewegungsablauf

Dreh-Spann-Verschluss AISI 316, mit Feder und Dichtung	
Ausführung Bahn	1000-SU751
Schlüssel Bahn GD-Zn schwarz gepulvert	
Vierkant 8 - 9; Außenvierkant 6 - 10,5	1004-52

Ausführung Bahn ist RIC-konform.

weitere Artikel siehe Katalogblatt
– Zunge mit Nase B1-520
– Staubkappe B1-430

Edelstahl Dreh-Spann-Verschluss mit rot - grün Markierung

PROGRAMM 1000

Rüttel- und vibrationssicher

Der Dreh-Spann-Verschluss ist in sich rüttelsicher konstruiert. Abhängig von der Einbausituation und den Einsatzbedingungen sind spezifische Prüfungen erforderlich und/oder ergänzende Maßnahmen zur Befestigung notwendig.

AISI 316 geschliffen

AISI 316 Hochglanzpoliert;

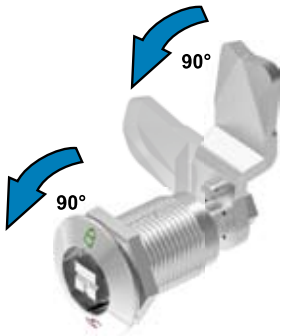

Offener Zustand
Durch Drehung der Betätigung um 90° erfolgt die Drehbewegung der Zunge.

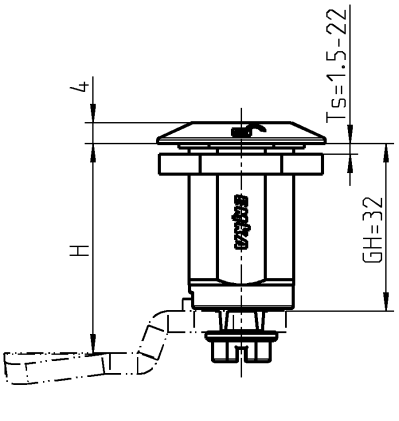

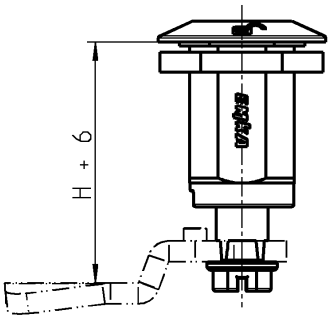

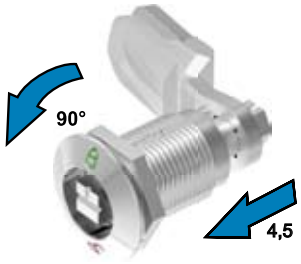

Geschlossener Zustand
Durch weitere Drehung der Betätigung um 90° bewegt sich die Zunge um 6 mm in axialer Richtung.

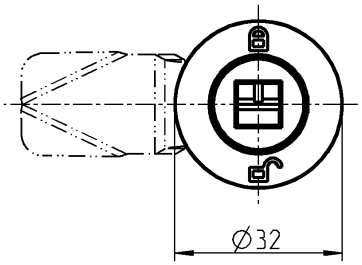

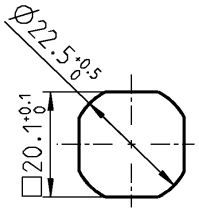

Lochbild

Komprimierter Zustand

Öffnen:
Umgekehrter Bewegungsablauf

Edelstahl Dreh-Spann-Verschluss mit rot - grün Markierung AISI 316 geschliffen; mit Feder und Dichtung	Ausführung links	Ausführung rechts
Ausführung Bahn	1000-U890-LIPH	1000-U890-REPH
Außen-Sechskant SW 11	1000-U891-LIPH	1000-U891-REPH
Edelstahl Dreh-Spann-Verschluss mit rot - grün Markierung AISI 316 Hochglanzpoliert; mit Feder und Dichtung		
Ausführung Bahn	1000-U890-01LIPH	1000-U890-01REPH
Außen-Sechskant SW 11	1000-U891-01LIPH	1000-U891-01REPH

Achtung:
Bei dem Einsatz der Staubkappe verringert sich das H-Maß um 2 mm

Weitere Artikel siehe Katalogblatt

– Zunge mit Nase B1-520
– Staubkappe B1-430
– Schlüssel B1-540

© EMKA Beschlagteile GmbH & Co. KG • 2016 • www.emka.com

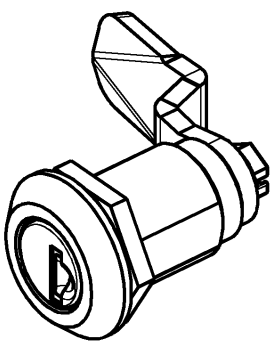

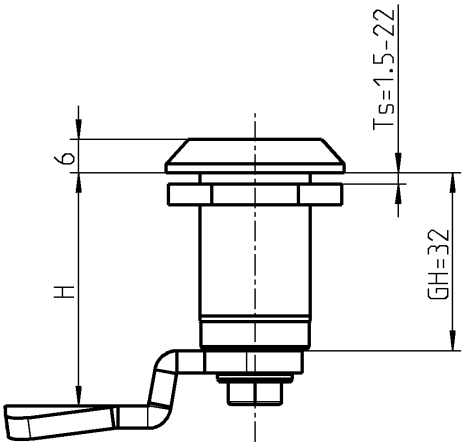

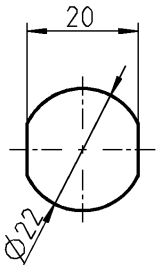

Lochbild

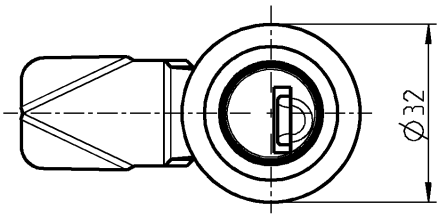

Als ergänzende Maßnahme zur rüttel- und vibrationssicheren Befestigung kann die Fächerscheibe 1000-103 eingesetzt werden.

Vorreiber für Steckzylinder Gehäuse GD-Zn Oberfläche nach Wahl; Adapter GD-Zn roh; Mutter und Schraube St verzinkt	schwarz gepulvert	verchromt
Steckzylinder System 1	auf Anfrage	auf Anfrage
Steckzylinder System 2	auf Anfrage	auf Anfrage
Steckzylinder System 3	1000-U875-03	auf Anfrage
Fächerscheibe St verzinkt		
		1000-103
Steckzylinder System 3 GD-Zn chromatiert mit Edelstahlkappe; mit 2 Schlüsseln		
Schließung 8888		9850-U100
unterschiedliche Schließung		9850-U101

Achtung:
Bei dem Einsatz der Staubkappe verringert sich das H-Maß um 2 mm

Weitere Artikel siehe Katalogblatt
– Zunge ohne Nase B1-520
– Staubkappe B1-430

© EMKA Beschlagteile GmbH & Co. KG • 2016 • www.emka.com

Staubkappe für Hochgeschwindigkeits-Züge

PROGRAMM 1000

IP 65

Bei Kombination von Staubkappe und Dreh-Spann-Verschlusses Vorreiber Bundesbahn mit optischem Öffnungsindikator (Katalogblatt B1-430) ergibt sich ein weiterer Sicherheitsaspekt.

Zusätzlich zu dem im geöffnetem Zustand gut sichtbaren roten Ring lässt sich die Staubkappe nicht verschließen und steht somit offen.

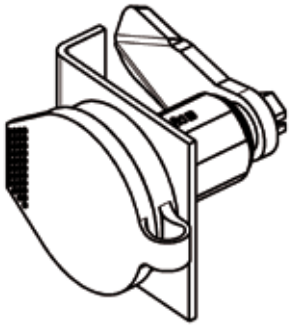

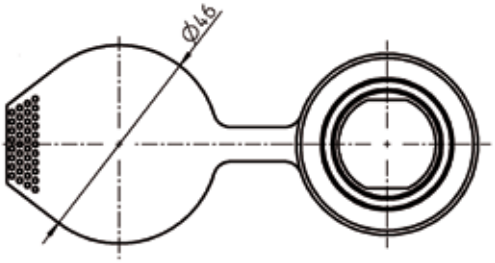

Hinweis
Die Staubkappe wurde von der Technischen Universität Dresden erfolgreich, auf Hochgeschwindigkeit von 450 km/h, getestet.

Achtung:
Bei dem Einsatz der Staubkappe verringert sich das H-Maß um 2 mm

Staubkappe Thermoplastisches Elastomer, UV beständig, schwarz	
	1000-97-02

Weitere Artikel siehe Katalogblatt
– Vorreiber B1-120 bis B1-320

© EMKA Beschlagteile GmbH & Co. KG • 2016 • www.emka.com

Vorreiber Bahn RIC-konform für außerhalb der Dichtung

PROGRAMM 1000

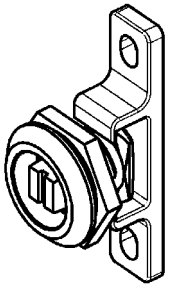

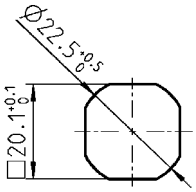

Lochbild

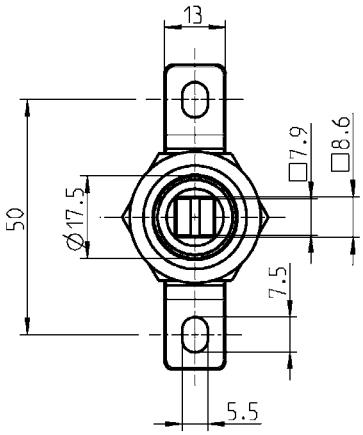

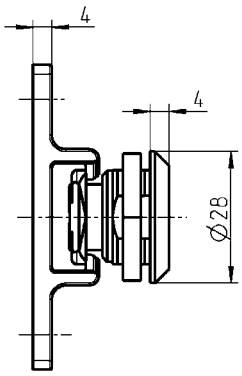

z.B. Brandschutz Dichtprofil 1011-05-FR01

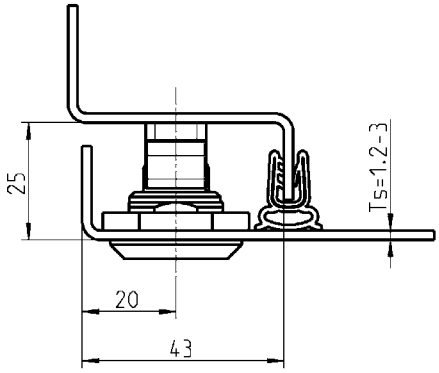

Vorreiber Bahn RIC-konform für außerhalb der Dichtung Gehäuse und Betätigung Bahn AISI 303; Zunge und Verschlusshalter AISI 316; Mutter AISI 316Ti; Schraube AISI 308; mit Dichtung	
Ausführung rechts und links	1000-SU560
Schlüssel Bundesbahn GD-Zn schwarz gepulvert	
Vierkant 8 - 9; Außenvierkant 6 - 10,5	1004-52

Zunge für Vorreiber

PROGRAMM 1000

Ausführung 1
Zunge

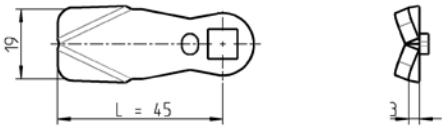

Ausführung 2
Zunge

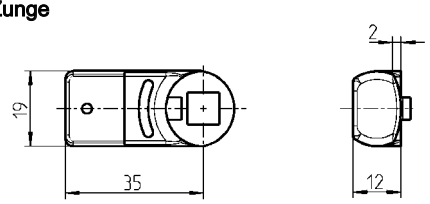

Ausführung 3
Zunge mit Stangenantrieb (Flügelzunge)

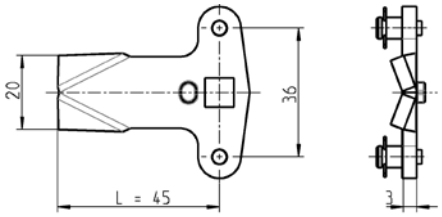

Ausführung 4
Stangenantrieb für Stahl- bzw. Edelstahlzunge

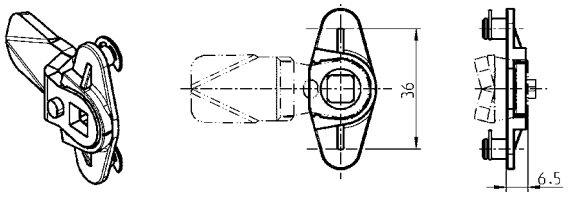

Stangenantrieb GD-Zn verzinkt, Sicherungsscheibe St verzinkt	
	1000-U776
Stangenantrieb AISI 316, Sicherungsscheibe Edelstahl	
	1000-U776-PH

Ausführung 5
Stangenantrieb

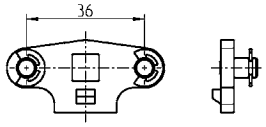

Stangenantrieb St verzinkt	
	1000-U167

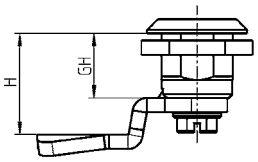

negativ gekröpft ⇧

gerade Ausführung

⇩ positiv gekröpft

Zunge mit Nase Material nach Wahl

H-Maße für GH =												Ausführung 1
12	18	22	28	30	31	36	39	40	50	60		L = 45 St verzinkt
-	4	8	14	16	17	22	25	26	36	46		1000-112
-	6	10	16	18	19	24	27	28	38	48		1000-22
2	8	12	18	20	21	26	29	30	40	50		1000-113
4	10	14	20	22	23	28	31	32	42	52		1000-21
7	13	17	23	25	26	31	34	35	45	55		1000-20
8	14	18	24	26	27	32	35	36	46	56		1000-19
9	15	19	25	27	28	33	36	37	47	57		-
10	16	20	26	28	29	34	37	38	48	58		1000-18
12	18	22	28	30	31	36	39	40	50	60		1000-17
14	20	24	30	32	33	38	41	42	52	62		1000-16
16	22	26	32	34	35	40	43	44	54	64		1000-15
18	24	28	34	36	37	42	45	46	56	66		1000-14
19	25	29	35	37	38	43	46	47	57	67		1000-27
20	26	30	36	38	39	44	47	48	58	68		1000-50
22	28	32	38	40	41	46	49	50	60	70		1000-13
24	30	34	40	42	43	48	51	52	62	72		1000-28
26	32	36	42	44	45	50	53	54	64	74		1000-26
28	34	38	44	46	46	52	55	56	66	76		1000-12
29	35	39	45	47	48	53	56	57	67	77		1000-11
30	36	40	46	48	49	54	57	58	68	78		1000-51
32	38	42	48	50	51	56	59	60	70	80		1000-52
34	40	44	50	52	53	58	61	62	72	82		1000-25
36	42	46	52	54	55	60	63	64	74	84		1000-53
38	44	48	54	56	57	62	65	66	76	86		1000-54
39	45	49	55	57	58	63	66	67	77	87		1000-10
41	47	51	57	59	60	65	68	69	79	89		1000-55
44	50	54	60	62	63	68	71	72	82	92		1000-56

© EMKA Beschlagteile GmbH & Co. KG • 2016 • www.emka.com

Zunge mit Nase

Zunge ohne Nase
auf Anfrage

Hinweis:

Auf diesem Katalogblatt sind nicht alle lieferbaren Zungen dargestellt.
Weitere Ausführungen, wie zum Beispiel:
– Zungen ohne Nase
– Zungen mit anderen H- und L-Maß
– Zungen mit Löffel in entgegengesetzter Richtung
– etc.
bitte anfragen.

Ausführung 1		Ausführung 1		Ausführung 2	Ausführung 3
L = 45 AISI 304	L = 45 AISI 316	L = 35 St verzinkt	L = 35 Polyamid GF schwarz ①	Polyamid GF schwarz	St verzinkt
-	-	-	-	-	1000-U63
1000-221	1000-221-PD	-	-	-	1000-U21
-	-	-	-	-	1000-U64
1000-223	1000-223-PD	-	-	-	1000-U22
-	-	-	-	-	1000-U23
1000-225	1000-225-PD	-	-	-	1000-U24
-	-	-	1000-5043-SI	-	-
-	-	-	-	-	1000-U25
1000-227	1000-227-PD	1000-5046	1000-5046-SI	1000-386-18	1000-U26
1000-228	1000-228-PD	1000-5161	-	1000-386-20	1000-U27
1000-179	1000-179-PD	1000-5119	-	1000-386-22	1000-U28
1000-229	1000-229-PD	-	-	1000-386-24	1000-U29
-	-	-	-	-	1000-U30
1000-230	1000-230-PD	-	-	-	1000-U31
1000-180	1000-180-PD	1000-5164	-	1000-386-28	1000-U32
-	-	-	-	1000-386-30	1000-U33
-	-	-	-	-	1000-U34
-	-	-	-	-	1000-U35
-	-	-	-	-	1000-U36
-	-	-	-	-	1000-U37
-	-	-	-	-	1000-U38
-	-	-	-	-	1000-U39
-	-	-	-	-	1000-U40
-	-	-	-	-	1000-U41
-	-	-	-	-	1000-U42
-	-	-	-	-	1000-U43
-	-	-	-	-	1000-U44

① nur für leichte Türen und Klappen

Hinweis:
Bei dem Einsatz der Auflauframpe (s. Katalogblatt 1C-170 Gesamtkatalog) erhöht sich das H-Maß der Zunge um 4 mm

Bei dem Einsatz des Öffnungsgriffes (s. Katalogblatt 1C-320 Gesamtkatalog) verringert sich das H-Maß um 2 mm

Weitere Artikel siehe Katalogblatt
– Vorreiber B1-120 bis B1-320

Zunge ohne Nase und ohne Löffel

PROGRAMM 1000

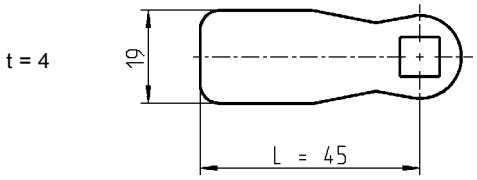

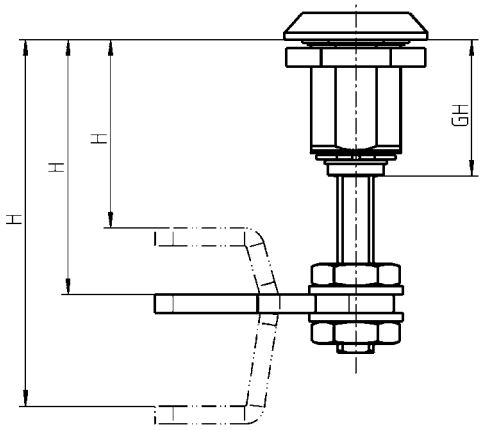

Zunge St verzinkt		
für GH = 31	**H**	**GH = 31**
gerade	38 - 58	1000-476
gekröpft 14 mm	24 - 44 ; 52 - 72	1000-478
gekröpft 26 mm	12 - 32 ; 64 - 84	1000-477
für GH = 45	**H**	**GH = 45**
gerade	52 - 72	1000-476
gekröpft 14 mm	38 - 58 ; 66 - 86	1000-478
gekröpft 26 mm	26 - 46 ; 78 - 98	1000-477
für GH = 64	**H**	**GH = 64**
gerade	71 - 91	1000-476
gekröpft 14 mm	57 - 77 ; 85 - 105	1000-478
gekröpft 26 mm	45 - 65 ; 97 - 117	1000-477

Auf Anfrage:
– weitere Zungen

Weitere Artikel siehe Katalogblatt
– Vorreiber B1-220
B1-250

© EMKA Beschlagteile GmbH & Co. KG • 2016 • www.emka.com

Form A

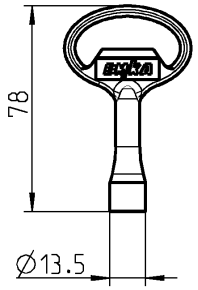

Form B

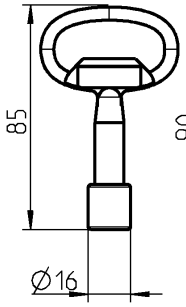

Form C

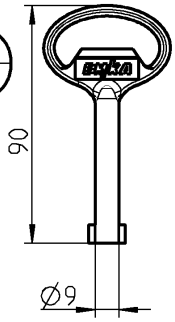

Form D

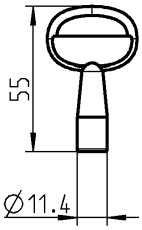

Form E

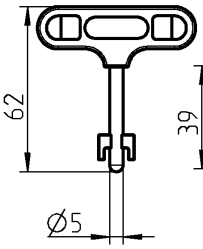

Form F

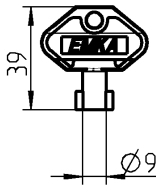

Form G

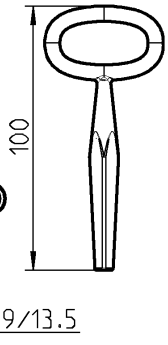

Form H

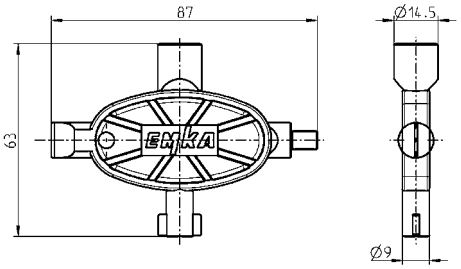

Form I

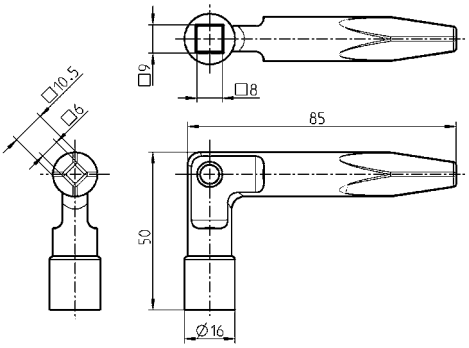

Schlüssel-Form	A	B	C	D	E	F	G
	GD-Zn schwarz gepulvert	GD-Zn schwarz gepulvert	GD-Zn schwarz gepulvert	GD-Zn schwarz gepulvert	GD-Zn/ Polyamid GF schwarz	Polyamid GF schwarz	GTW vernickelt
Vierkant 6	1004-18	–	–	1004-20	–	1004-37	–
Vierkant 7	1004-01	–	–	–	–	1004-36	–
Vierkant 8	1004-02	–	–	–	–	1004-35	–
Dreikant 6,5	–	–	–	1004-21	–	–	–
Dreikant 6,5 CNOMO-Norm Typ 1	1004-26	–	–	–	–	–	–
Dreikant 7	1004-03	–	–	–	–	1004-39	–
Dreikant 8	1004-04	–	–	–	–	1004-38	–
Dreikant 10	–	1004-24	–	–	–	–	–
Kronenkontur	–	1004-31	–	–	–	–	–
Osteuropäischer Ø13 halbrund	–	1004-42	–	–	–	–	–
Doppelbart 3	–	–	1004-05	–	–	1004-34	–
Doppelbart 5	–	–	1004-06	–	–	1004-33	–
Sechskant SW 11,1	–	1004-54	–	–	–	–	–
Daimler Benz	1004-17	–	–	–	–	–	–
FIAT	–	–	–	–	1004-41	–	–
Außenvierkant 6	1004-29	–	–	–	–	–	–
Außenvierkant 8	1004-30	–	–	–	–	–	–
Außenvierkant 6 – 9,5	–	–	–	–	–	–	1004-19
Außensechskant 8 mit Bohrung	1004-49	–	–	–	–	–	–
Tubus	–	–	–	1004-51	–	–	–
Form H, Universal-Schlüssel Polyamid GF blau							
Außenvierkant 6, Vierkant 8, Doppelbart 5 und Schlitz-Betätigung							1004-48
Form I, Ausführung Bahn GD-Zn schwarz gepulvert							
Vierkant 8 - 9, Außenvierkant 6 - 10,5							1004-52

© EMKA Beschlagteile GmbH & Co. KG • 2016 • www.emka.com

Dreh-Spann-Verschluss mit optischem Öffnungsindikator für bündigen Einbau

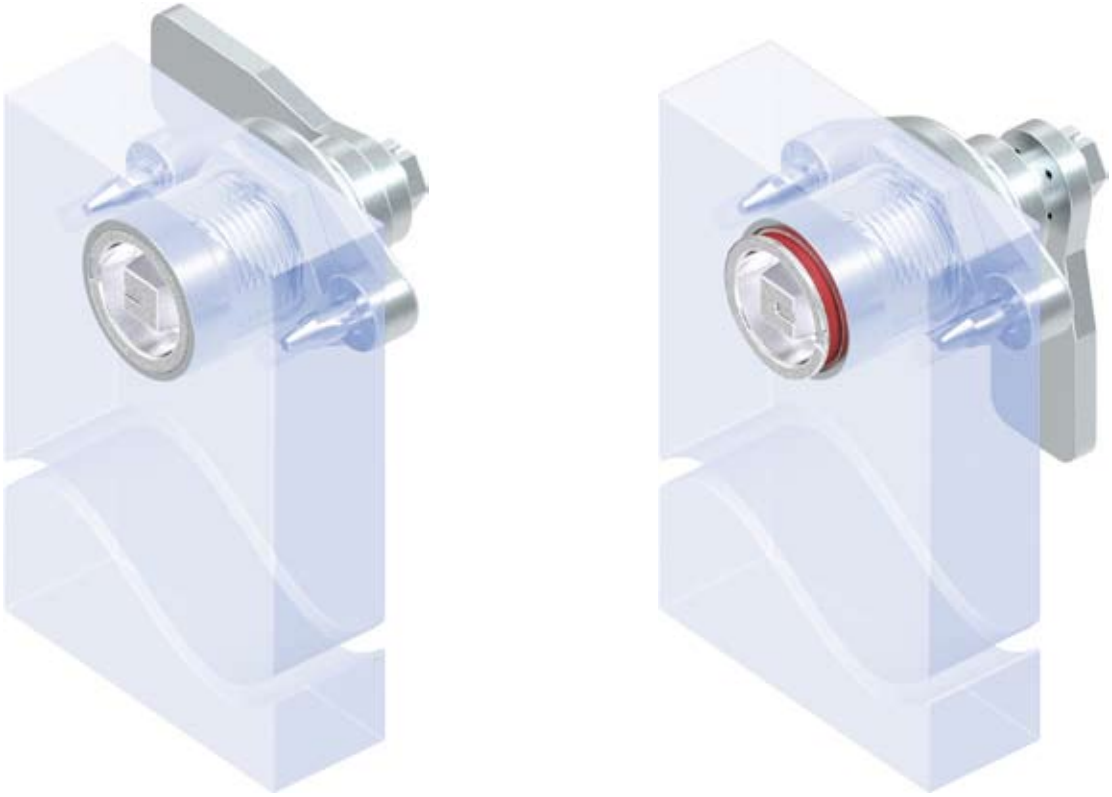

Tür durchsichtig dargestellt

© EMKA Beschlagteile GmbH & Co. KG • 2016 • www.emka.com

Vorreiber für bündigen Einbau

PROGRAMM 1057

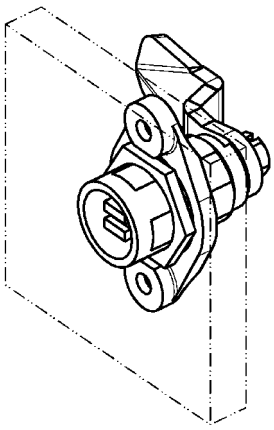

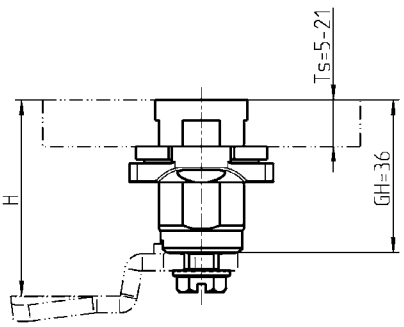

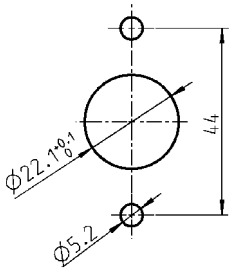

Lochbild

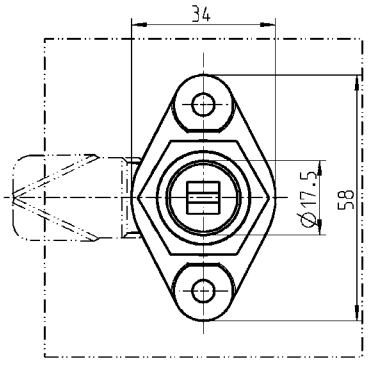

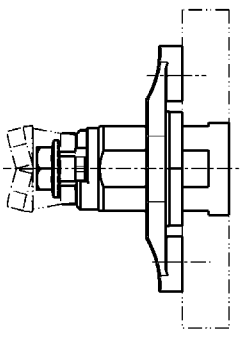

Vorreiber für bündigen Einbau
Gehäuse und Betätigung Vierkant 8 GD-Zn verchromt; Verdrehschutz AISI 304;
Mutter und Schraube St verzinkt; mit Dichtung

	1057-U3

Weitere Artikel siehe Katalogblatt

– Zunge mit Nase B1-520
– Schlüssel B1-540

© EMKA Beschlagteile GmbH & Co. KG • 2016 • www.emka.com

Beispiel von Kundenlösungen

© EMKA Beschlagteile GmbH & Co. KG • 2016 • www.emka.com

Auflauframpe

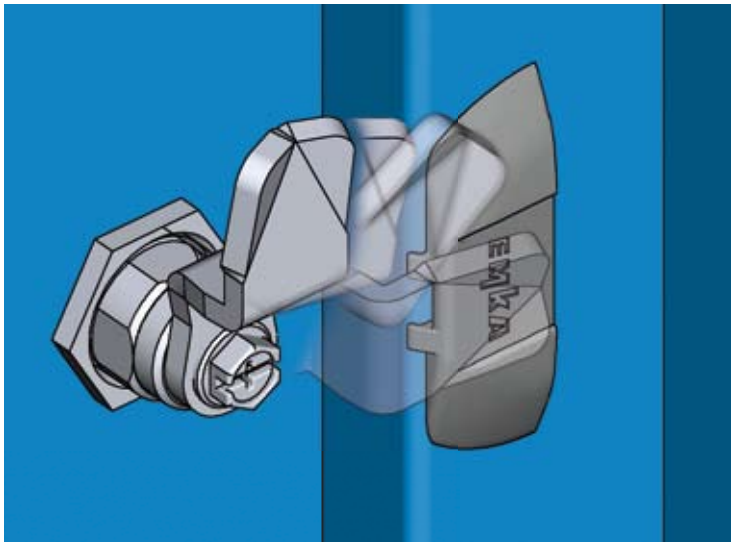

Öffnungsgriff

Hakenzunge

Fallenschloss

PROGRAMM 1034

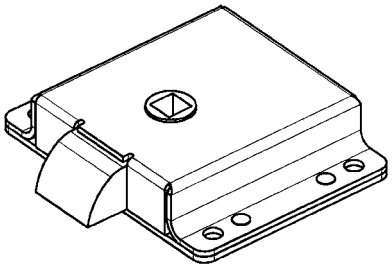

■ Dornmaß 25 mm

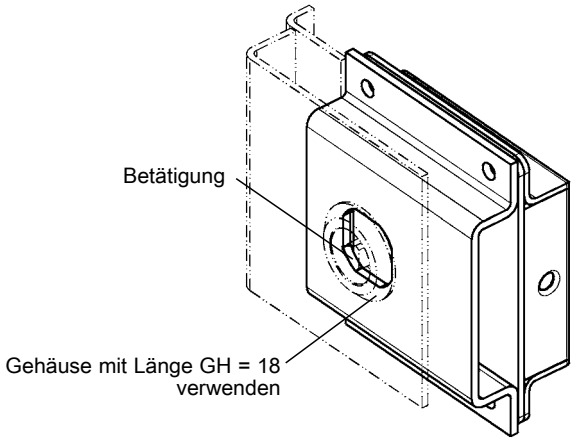

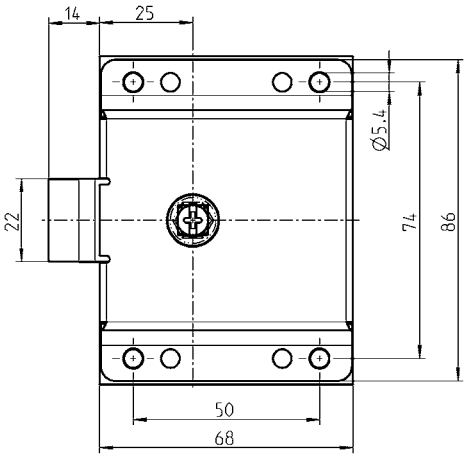

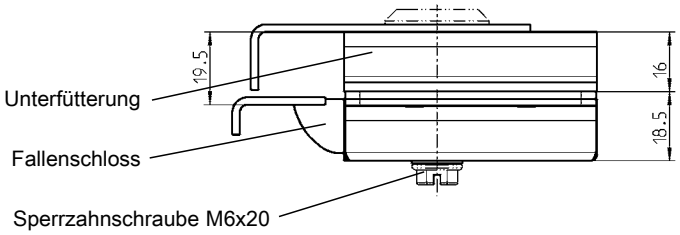

Fallenschloss St verzinkt, GD-Zn roh und FSt Unterfütterung und Sperrzahnschraube St verzinkt	
Fallenschloss	1034-U1
Unterfütterung	1034-03
Sperrzahnschraube M6x20	1000-277-04JB

Weitere Artikel siehe Katalogblatt

– Vorreiber	B1-120
(unten)	B1-150
(oben)	B1-160
	B1-170
	B1-180

© EMKA Beschlagteile GmbH & Co. KG • 2016 • www.emka.com

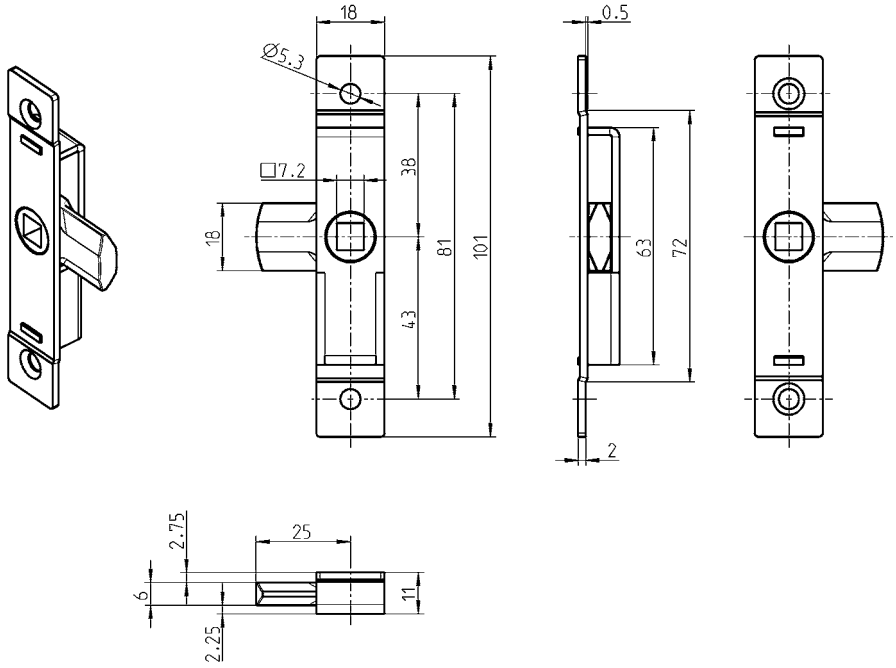

■ Dornmaß ca. 9,5 mm

Zungenschloss St verzinkt; Zunge GD-Zn roh; mit Feder	
	1001-U43

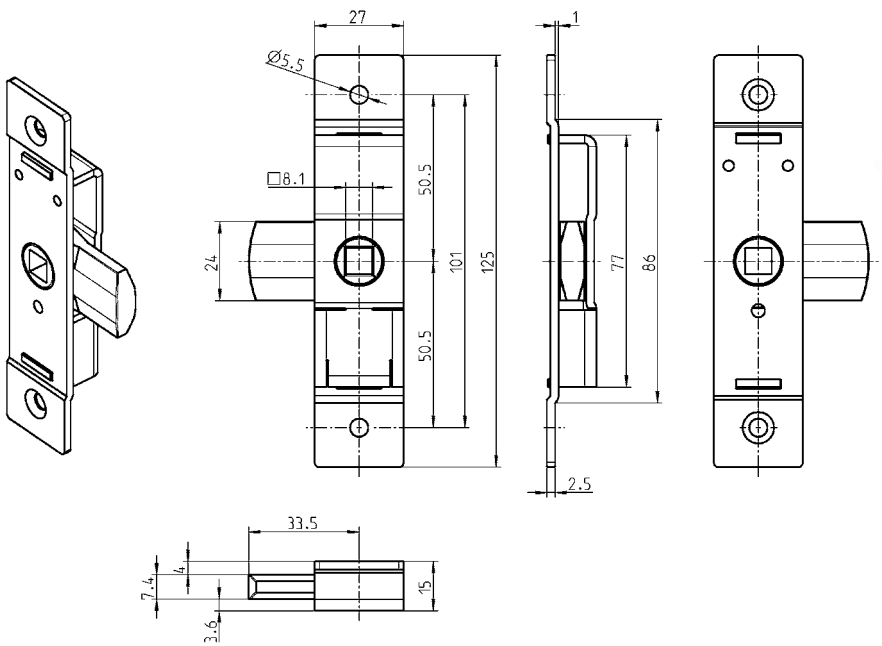

■ Dornmaß 13 mm

Zungenschloss St verzinkt; Zunge GD-Zn roh; mit Feder	
	1001-U44

Kapitel 2:
Komplexe Verschlüsse

© EMKA Beschlagteile GmbH & Co. KG • 2016 • www.emka.com

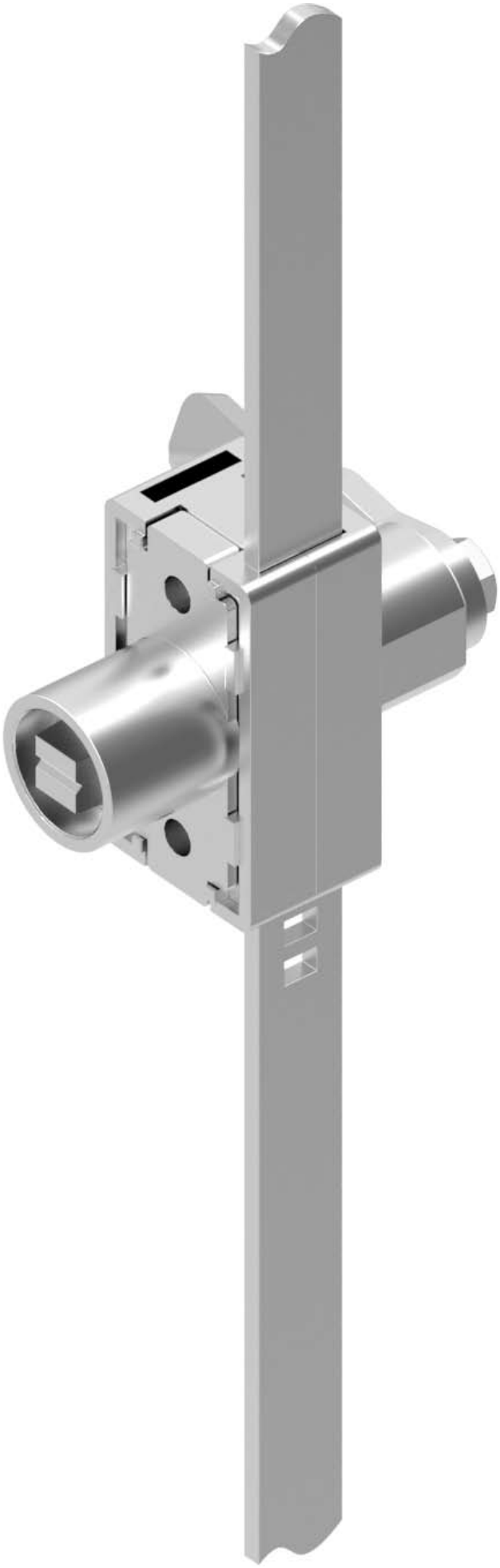

Beispiel von Kundenlösung:
Mehr-Punkt-Verriegelung mit Dreh-Spann-Verschluss

PROGRAMM 1121

Komprimierter Zustand

Offener Zustand

Komprimierter Zustand

Offener Zustand

Flächenbündiges Gehäuse mit Betätigung

Dreh-Spann-Verschluss Einheit

© EMKA Beschlagteile GmbH & Co. KG • 2016 • www.emka.com

Ausschnitt einer Verschluss-Einheit

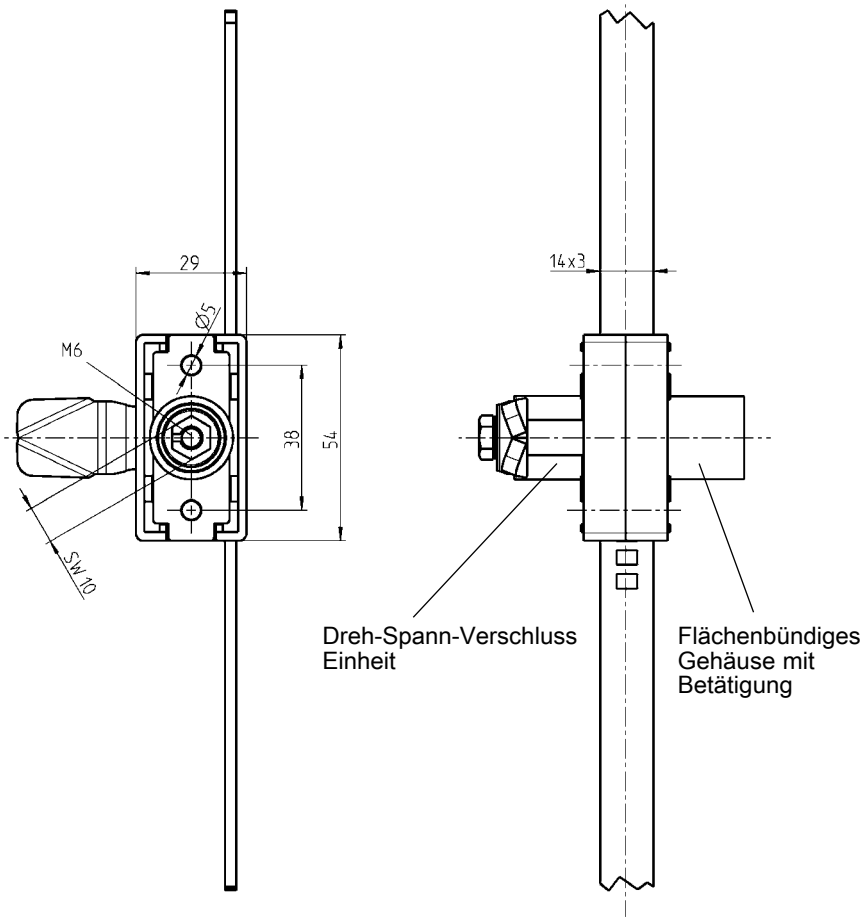

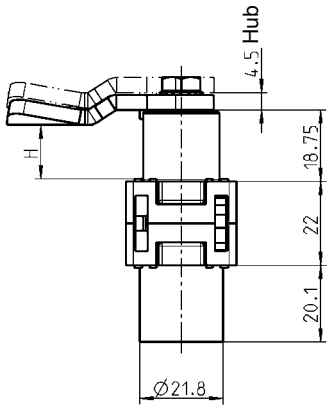

Produktvorteile

- Mehr-Punkt-Verriegelung für hohe Aufbruchsicherheit und hohe Dichtigkeit
- Jeder Dreh-Spann-Verschluss hat 4,5 mm Spannweg
- Abstände der Verschlusspunkte sind variabel nach Wunsch des Kunden
- Baugruppe ist auf der Klappenkonstruktion montierbar
- Geeignet für dickwandige Klappenkonstruktionen
- Brandschutzfähig nach DIN EN 45545-2
- Einfaches Nutzen durch Zeiteinsparung, bei nur einer Betätigung

Kapitel 3:
Scharniere

© EMKA Beschlagteile GmbH & Co. KG • 2016 • www.emka.com

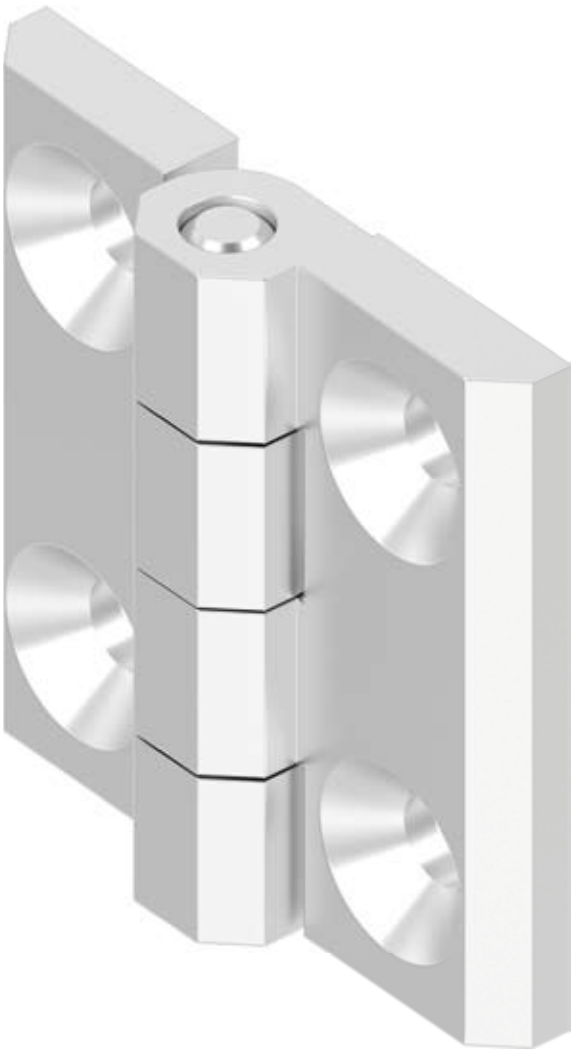

125° Scharnier bei Einzelschränken
für 25 mm Abkantung

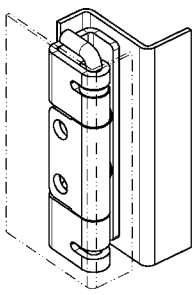

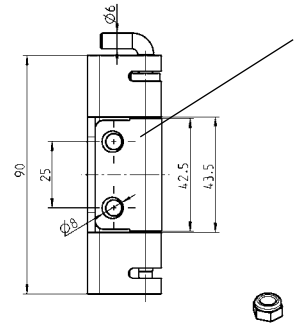

* Sicherungsmutter M6
* Senkschraube kleiner Kopf M6x...

Scharnier für Senkschraube M6

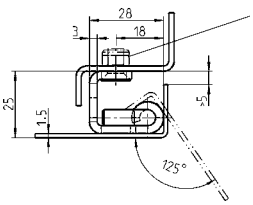

* Sicherungsmutter M6

Scharnier mit eingepreßten Gewindestiften M6

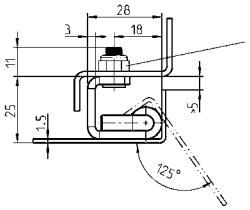

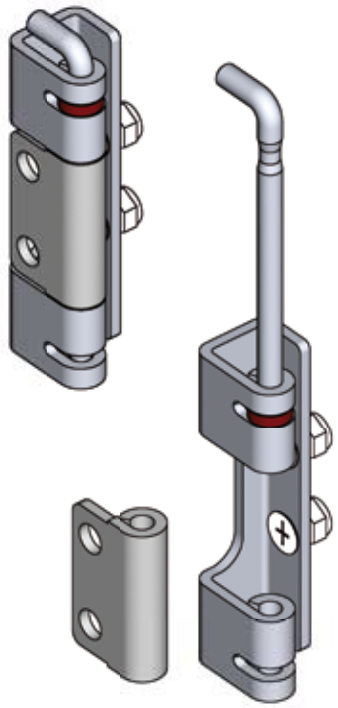

125° Scharnier Bock, Stift und Gewindestifte St verzinkt; Rolle St roh; Achsenklemmring POM rot	
für Senkschraube kleiner Kopf M6	1031-U12
mit eingepreßten Gewindestiften M6x15	1031-U19

*** nicht im Lieferumfang enthalten**

kleiner Kopf = DIN ISO 2009, 2010, 7046-1, 7046-2, 7047

125° Scharnier bei Einzelschränken
für 25 mm Abkantung

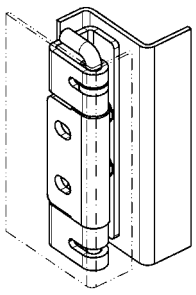

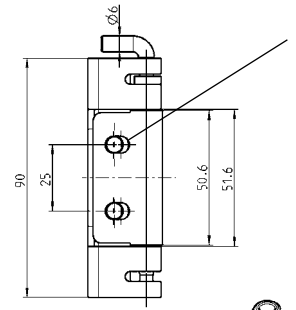

* Sicherungsmutter M6
* Senkschraube kleiner Kopf M6x...

Scharnier für Senkschraube M6

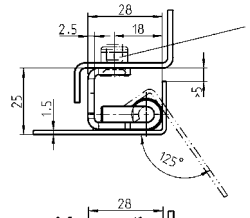

* Sicherungsmutter M6

Scharnier mit eingepreßten Gewindestiften M6

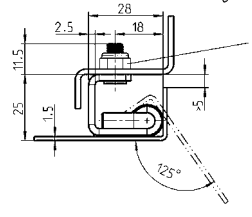

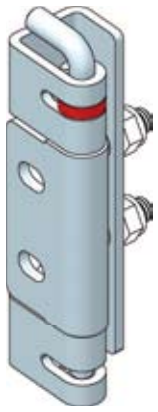

125° Scharnier AISI 304 oder AISI 316Ti; Gewindestifte Edelstahl; Achsenklemmring POM rot		
AISI 304	für Senkschraube kleiner Kopf M6	1031-U13
AISI 316Ti	für Senkschraube kleiner Kopf M6	1031-U22
AISI 304	mit eingepreßten Gewindestiften M6x15	1031-U20

*** nicht im Lieferumfang enthalten**

kleiner Kopf = DIN ISO 2009, 2010, 7046-1, 7046-2, 7047

© EMKA Beschlagteile GmbH & Co. KG • 2016 • www.emka.com

**135° Scharnier bei Einzelschränken
für 24 mm Abkantung**

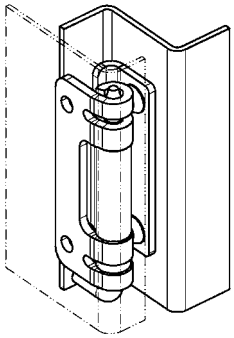

Scharnier durchsichtig
dargestellt

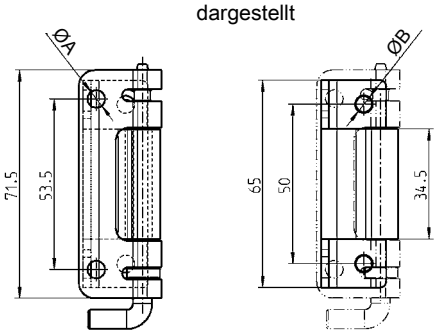

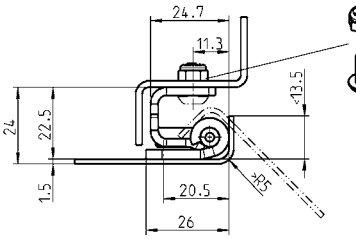

* Sicherungsmutter M5

* Linsenschraube
DIN ISO 7380 M5x...

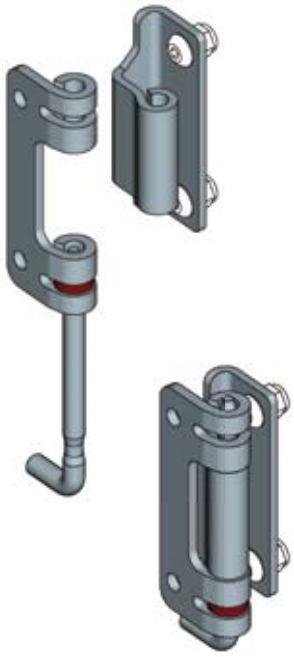

135° Scharnier AISI 304; Stift AISI 303; Achsenklemmring POM rot	
ØA = 5,5 mm ; ØB = 5,5 mm	1031-U15
ØA = 6,8 mm ; ØB = 5,5 mm	1031-SU96
ØB = 5,5 mm ; ØB = 9 mm	1031-SU80

*** nicht im Lieferumfang enthalten**

122° Scharnier bei Einzelschränken
für 22 mm Abkantung

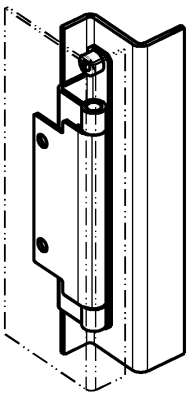

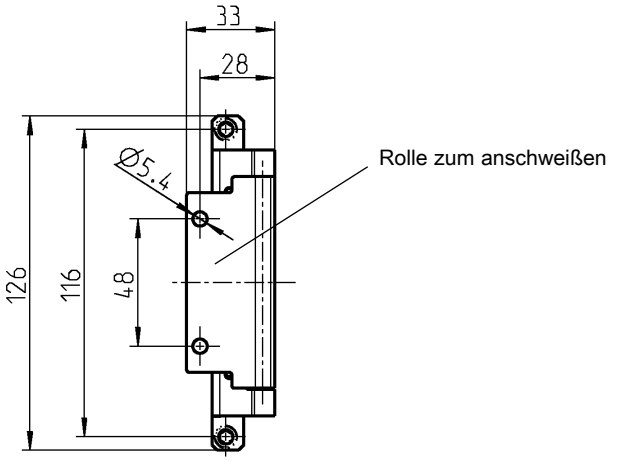

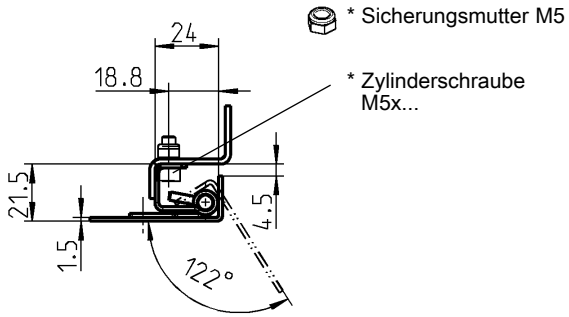

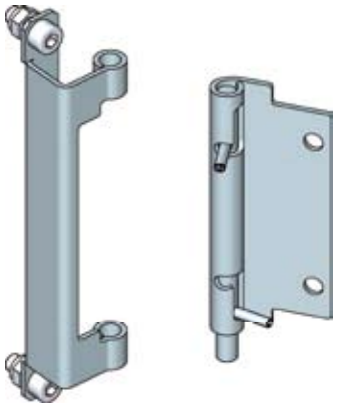

122° Scharnier St verzinkt, mit Feder	
	1031-U18

115° Scharnier bei Einzelschränken
für 26 mm Abkantung

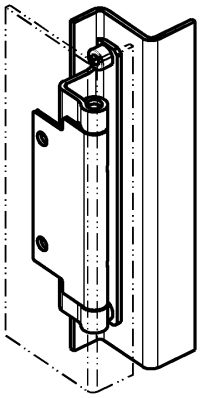

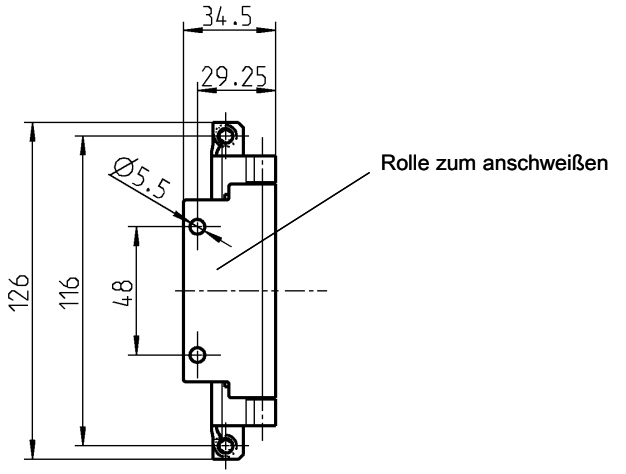

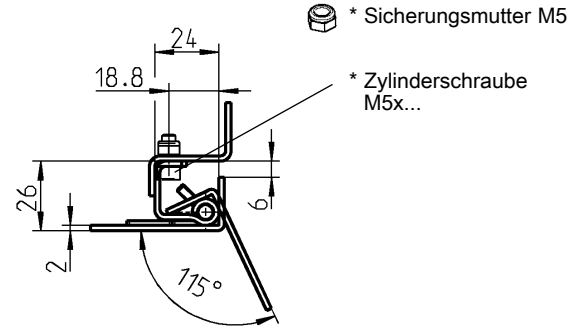

115° Scharnier AISI 304	
	1031-U14

*** nicht im Lieferumfang enthalten**

© EMKA Beschlagteile GmbH & Co. KG • 2016 • www.emka.com

180° Anschraubscharnier

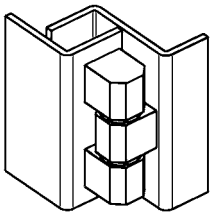

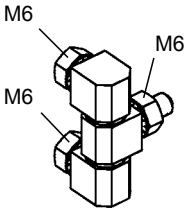

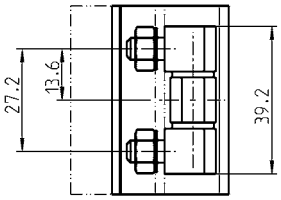

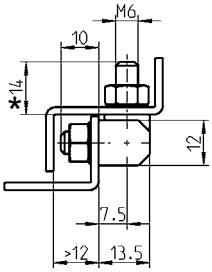

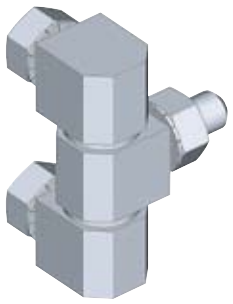

* = 10 mm bei zweiteiligem Scharnier

180° Anschraubscharnier St verzinkt; Stift und Scheiben Ms vernickelt bzw. komplett Edelstahl		
– dreiteilig	St	1055-U2
	AISI 303	1055-U6
	AISI 316	1055-U8
– zweiteilig	St	1055-U5

180° Anschraubscharnier

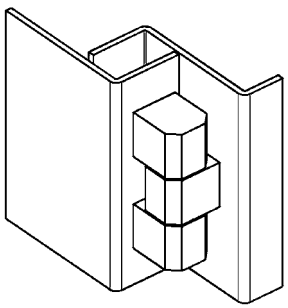

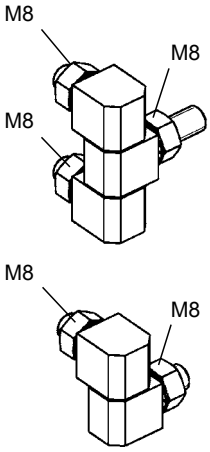

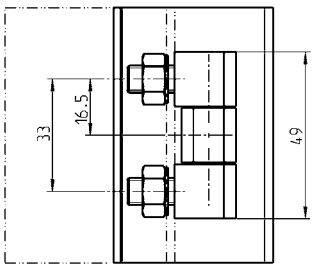

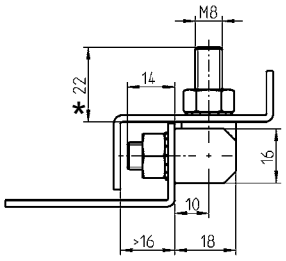

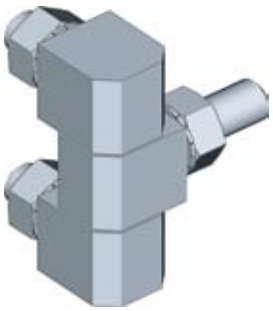

* = 14 mm bei zweiteiligem Scharnier

180° Anschraubscharnier St verzinkt; Stift und Scheiben Ms vernickelt bzw. komplett Edelstahl		
– dreiteilig	St	1039-U12
	AISI 303	1039-U19
	AISI 316	1039-U26
– zweiteilig	St	1039-U17

115° und 122° Scharnier mit unverlierbarem Stift

PROGRAMM 1031

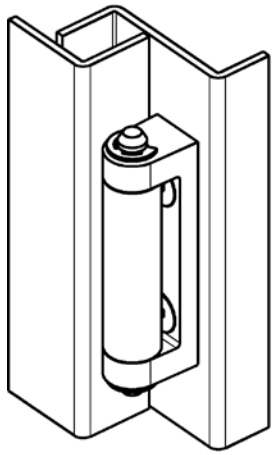

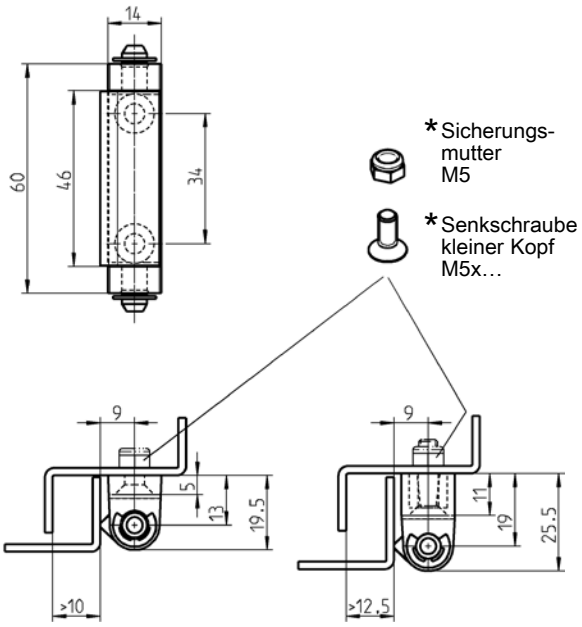

* Sicherungs-mutter M5

* Senkschraube kleiner Kopf M5x…

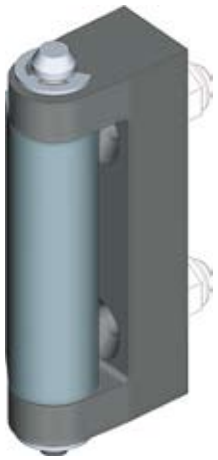

Scharnier GD-Zn; Mittelteil St roh; Stift und Scheibe St verzinkt		
	Maß 19,5	**Maß 22,5**
verchromt	1054-U2	1054-U14
schwarz gepulvert	1054-U8	1054-U15
roh	1054-U26 **	1054-U25 **
**= Mindestabnahme 1000 Stück		

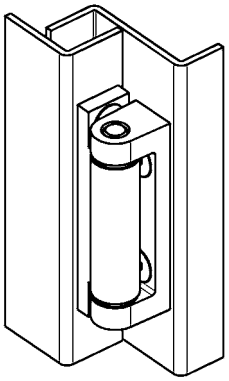

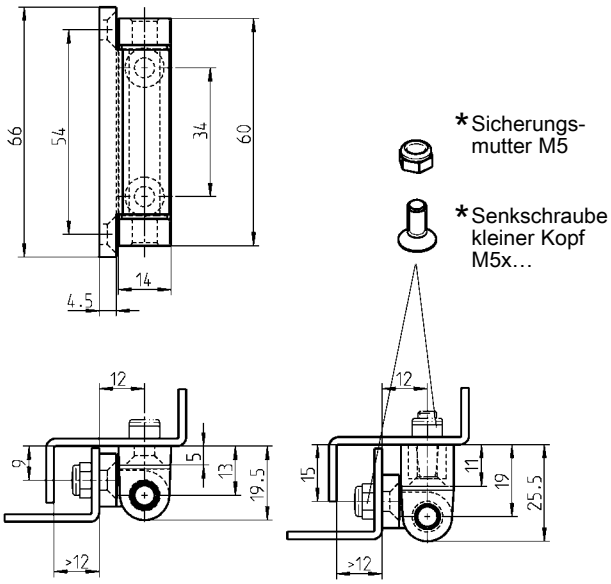

* Sicherungs-mutter M5

* Senkschraube kleiner Kopf M5x…

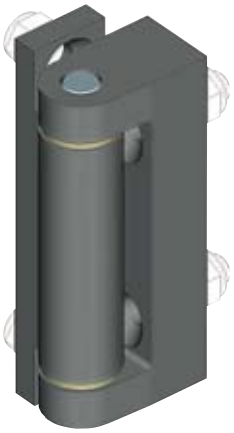

Scharnier GD-Zn; Stift Edelstahl und Buchsen Polyamid		
	Maß 19,5	**Maß 22,5**
verchromt	1054-U3	1054-U16
schwarz gepulvert	1054-U9	1054-U17
roh	1054-U23 **	1054-U24 **
** = Mindestabnahme 1000 Stück		

* nicht im Lieferumfang enthalten

kleiner Kopf = DIN ISO 2009, 2010, 7046-1, 7046-2, 7047

© EMKA Beschlagteile GmbH & Co. KG • 2016 • www.emka.com

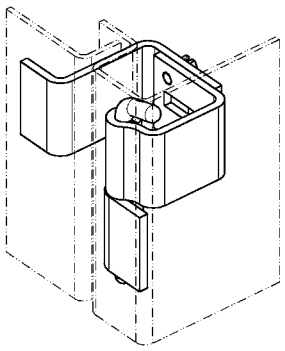

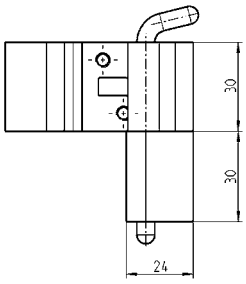

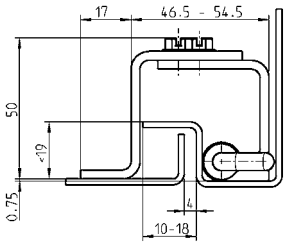

Verschwindscharnier	
St verzinkt, Anschweißteile St roh	1006-U1
AISI 304 und AISI 303	1006-U1-PC

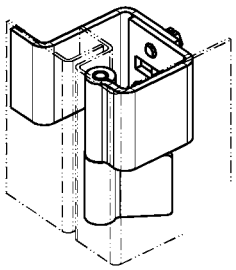

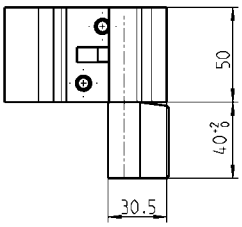

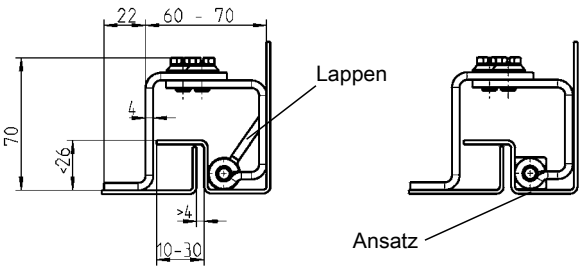

Verschwindscharnier St verzinkt, Anschweißteile St roh	
Lappen	1007-U2
Ansatz (Vk. 17x50)	1007-U1

© EMKA Beschlagteile GmbH & Co. KG • 2016 • www.emka.com

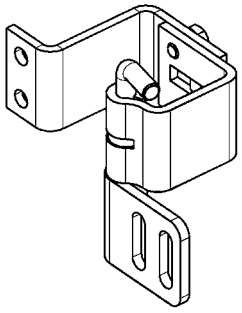

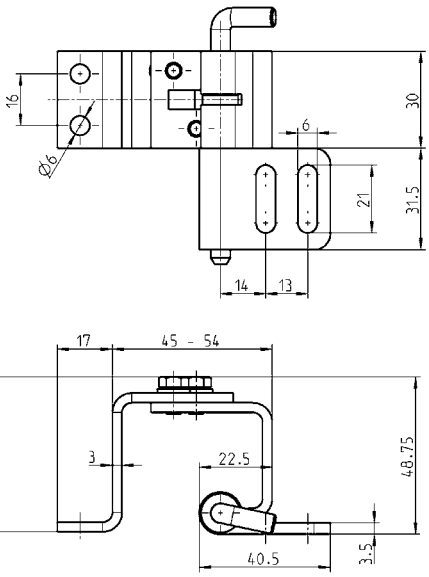

Verschwindscharnier AISI 304 und AISI 303; Achsenklemmring POM rot	
	1006-SU7-PC

© EMKA Beschlagteile GmbH & Co. KG • 2016 • www.emka.com

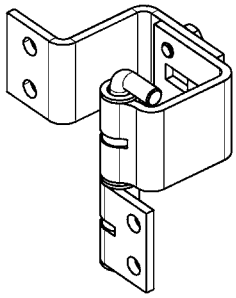

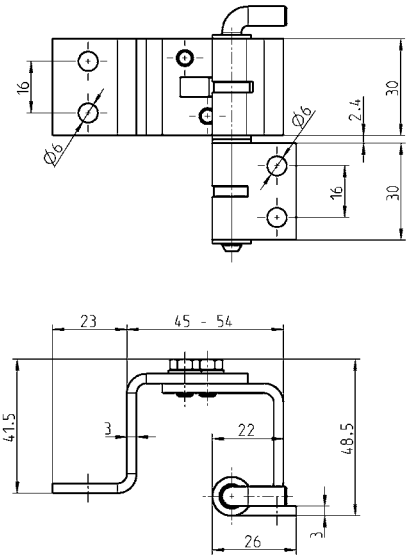

Verschwindscharnier AISI 304 und AISI 303; Buchse Polyamid natur und Achsenklemmring POM rot	
	1006-SU1-PC

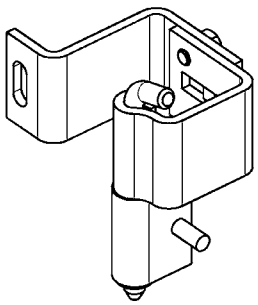

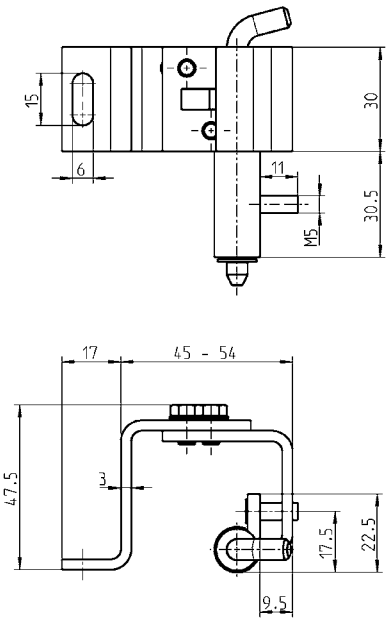

Verschwindscharnier AISI 304 und AISI 303	
	1006-SU2-PC

180° Scharnier für Reihenschränke mit Doppeltür

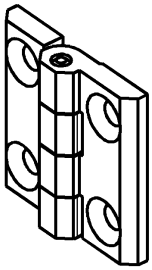

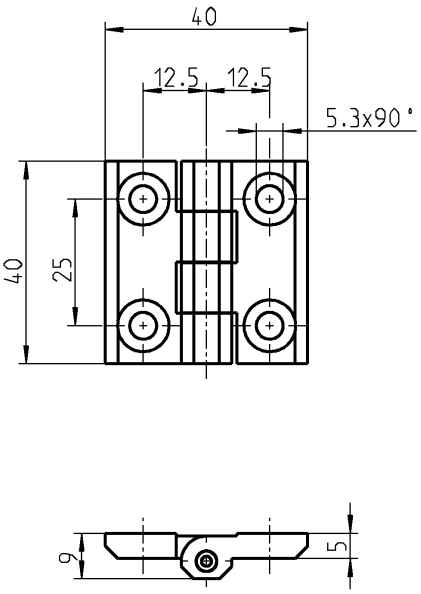

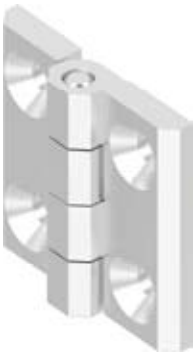

180° Scharnier AISI 316 Ausführung rechts und links	
für Senkschrauben M5	1056-U5-PH

180° Scharnier für Reihenschränke mit Doppeltür

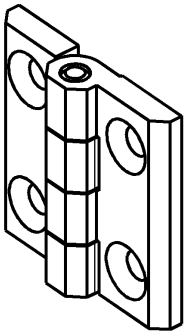

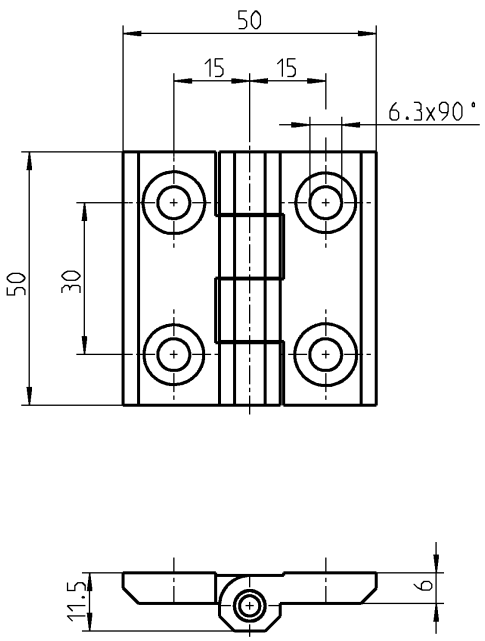

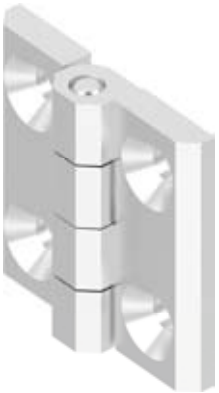

180° Scharnier AISI 316 Ausführung rechts und links	
für Senkschrauben M6	1056-U9-PH

© EMKA Beschlagteile GmbH & Co. KG • 2016 • www.emka.com

180° Scharnier für Reihenschränke mit Doppeltür

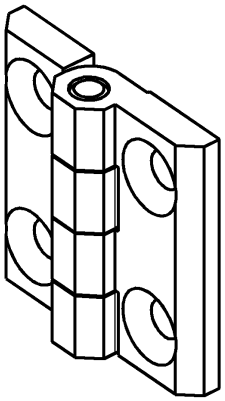

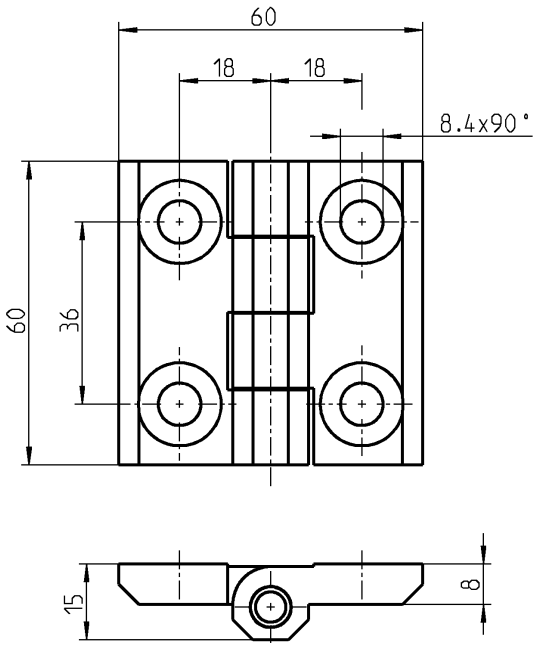

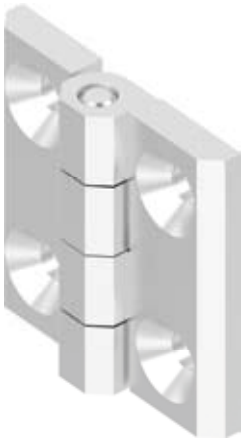

180° Scharnier AISI 316 Ausführung rechts und links	
für Senkschrauben M8	1056-U13-PH

270° Scharnier für Reihenschränke mit Doppeltür

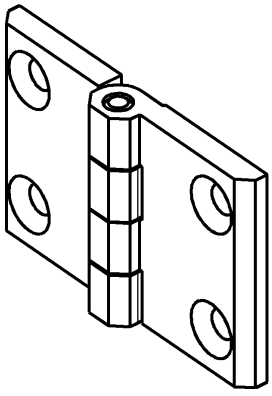

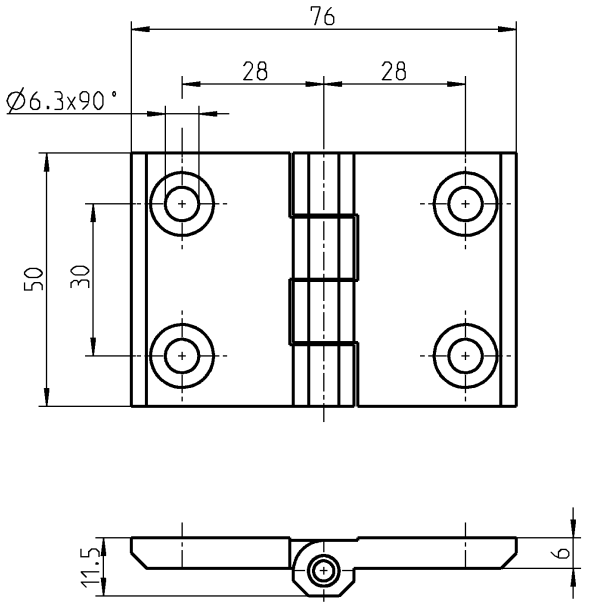

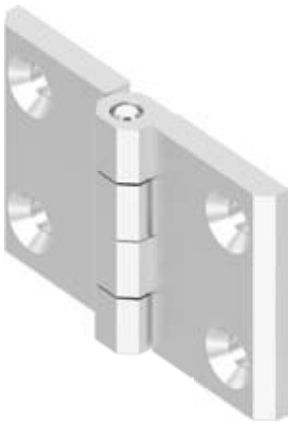

270° Scharnier AISI 316 Ausführung rechts und links	
für Senkschrauben M6	1056-U17-PH

© EMKA Beschlagteile GmbH & Co. KG • 2016 • www.emka.com

180° Anschraub-Drehmomentscharnier mit Einstellfunktion

PROGRAMM 1056

Produktvorteile

- einstellbares Drehmoment
- hält bei adäquater Belastung stufenlos jede Position
- konstantes Drehmoment über 180° Stellbereich
- gleiches Drehmoment beim Öffnen und Schließen
- austauschbar mit allen Scharnieren aus dem 1056 Programm mit gleichem Lochbild
- kann je nach Einbausituation Türfeststeller, Deckelstützen oder Gasdruckfedern ersetzen

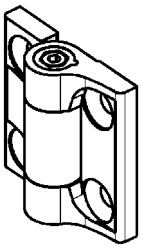

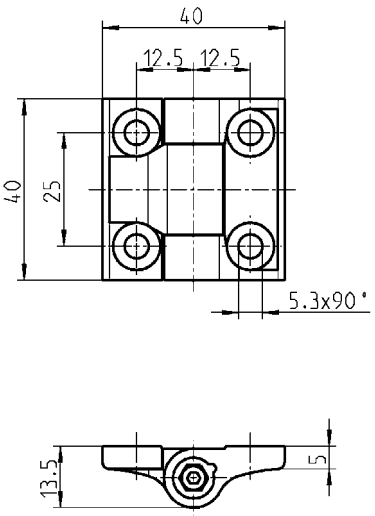

180° Anschraub-Drehmomentscharnier GD-Zn schwarz gepulvert für Senkschraube M5; Reibkonus Polyacetal POM; Schraube und Mutter St verzinkt		
Nm	**max. Anzugsdrehmoment der Schraube in Nm**	
bis ~ 2	0,5	1056-U6-01

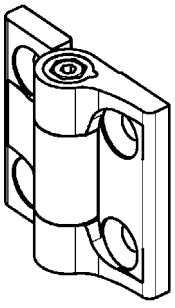

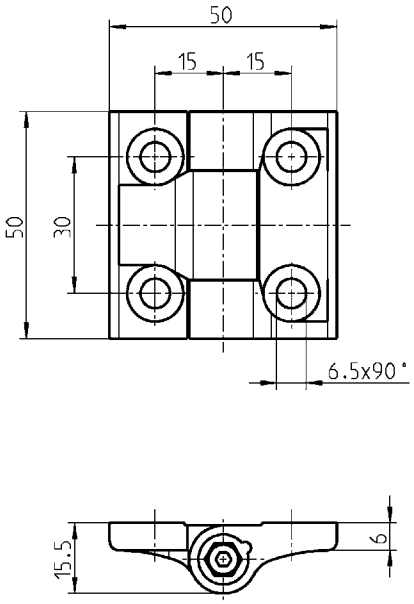

180° Anschraub-Drehmomentscharnier GD-Zn schwarz gepulvert für Senkschraube M6 (2D-Mutter verwendbar); Reibkonus Polyacetal POM; Schraube und Mutter St verzinkt		
Nm	**max. Anzugsdrehmoment der Schraube in Nm**	
bis ~ 4	0,75	1056-U10-01

© EMKA Beschlagteile GmbH & Co. KG • 2016 • www.emka.com

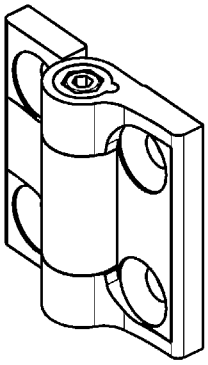

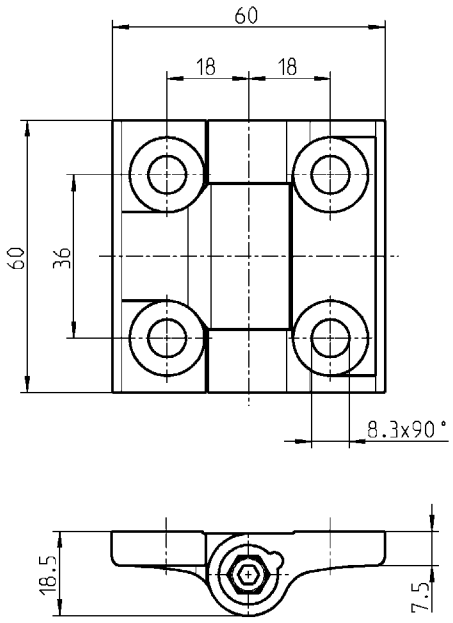

180° Anschraub-Drehmomentscharnier GD-Zn schwarz gepulvert für Senkschraube M8; Reibkonus Polyacetal POM; Schraube und Mutter St verzinkt		
Nm	**max. Anzugsdrehmoment der Schraube in Nm**	
bis ~ 6,5	1,5	1056-U14-01

Auslegung / Berechnung:

Die Anzahl der Scharniere bei Klappen ist abhängig von der Größe und dem Gewicht der Klappe.
Auf Wunsch helfen wir ihnen bei der Auslegung der Scharniere.

Beispiel:

Öffnungswinkel: . . . . . α = 120°
Türlänge: . . . . . L = 0,8 m
Türmasse: . . . . . m = 3,5 kg
Erdanziehung: . . . . . g = 9,81 m/s²
Drehmoment Scharnier: . . . . . M = 6,5 Nm
Anzahl der Scharniere: . . . . . n = ?

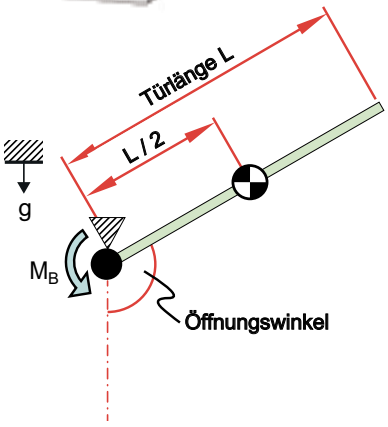

Formel:

$$\text{Gesamt } M = \left(\frac{L \times m \times g \times \sin \alpha}{2}\right)$$

Ergebnis:

11,9 Nm = 2 Scharniere von 1056-U14-01

Drehmomentscharnier
Das Scharnier kann stufenlos in jede Postion gebracht werden. Dort hält es dann positionsgetreu. Das Drehmoment ist beim Öffnen und Schließen gleich.

Anwendung:

Dieses Drehmomentscharnier ist für Türen und Klappen geeignet.

Weitere Artikel siehe Katalogblatt
– 2D-Mutter 12E-120
Gesamtkatalog
nur für 1056-U10-01

180° Scharnier für Reihenschränke

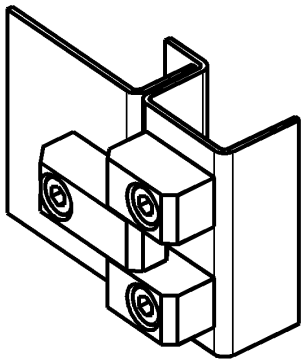

Mittelteil kurz

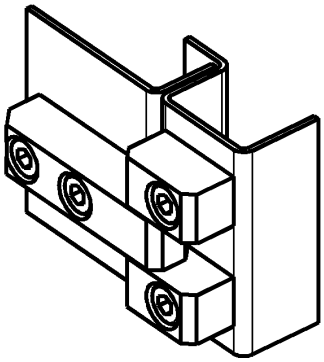

Mittelteil lang

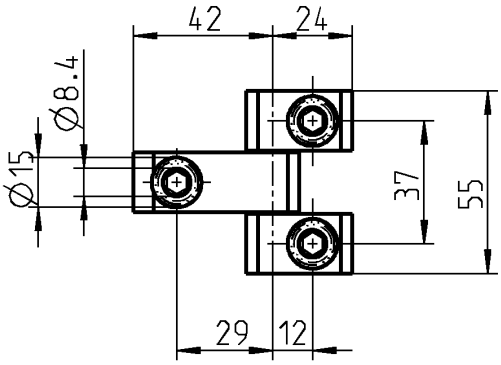

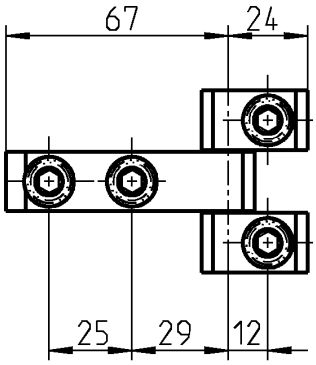

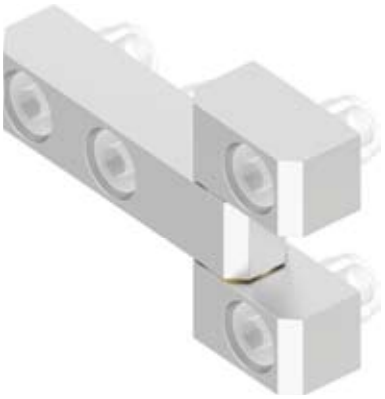

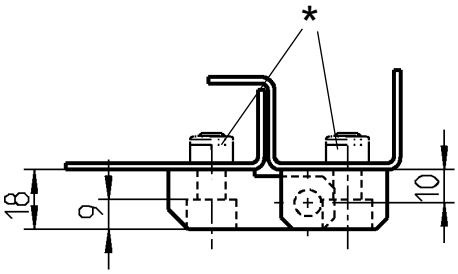

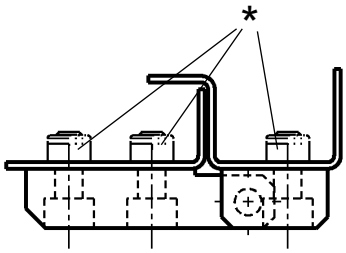

180° Scharnier AISI 303; Stift und Scheiben Ms vernickelt	
Mittelteil kurz, Ausführung rechts und links	1039-U13-PF
Mittelteil lang, Ausführung rechts und links	1039-U15-PF

* nicht im Lieferumfang enthalten

© EMKA Beschlagteile GmbH & Co. KG • 2016 • www.emka.com

federnd

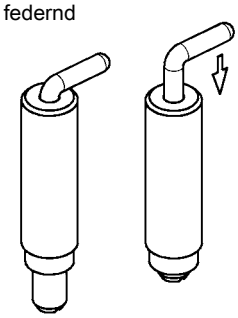

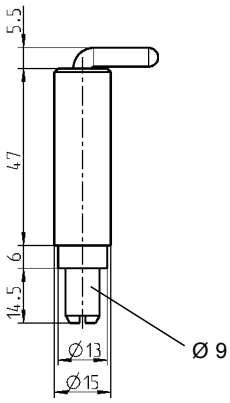

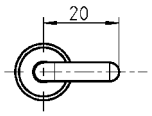

Stiftscharnier St verzinkt, Feder FSt verzinkt, Führungshülse St roh oder AISI 304, Stift AISI 303, Feder Edelstahl	
St	1117-U1
AISI	1117-U1-PF

federnd

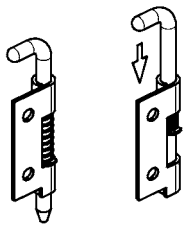

Ausführung A

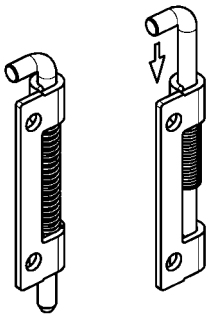

Ausführung B

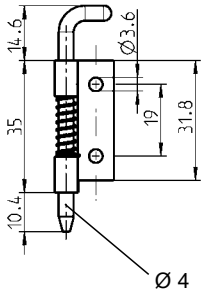

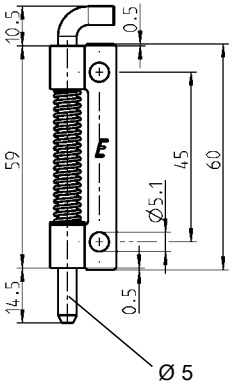

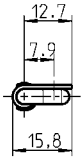

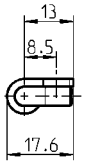

Stiftscharnier St verzinkt, Feder FSt verzinkt			
Ausführung A rechts	1117-U2	Ausführung A links	1117-U3
Ausführung B rechts	1117-U4	Ausführung B links	1117-U5
Stiftscharnier AISI 304, Stift AISI 303, Feder Edelstahl			
Ausführung B rechts	1117-U4-PC	Ausführung B links	1117-U5-PC

© EMKA Beschlagteile GmbH & Co. KG • 2016 • www.emka.com

Kapitel 4:
Dichtungen

© EMKA Beschlagteile GmbH & Co. KG • 2016 • www.emka.com

Notizen:

Aufsteckprofil mit Dichtballon oder Dichtlippe oberhalb

Das Aufsteckprofil wird auf eine entsprechende dafür vorgesehene Kante aufgesteckt.
Zur Auswahl stehen verschiedene Ausführungen in Form und Material. Je nach Einbausituation ist ein Dichtballon oder eine Dichtlippe einzusetzen.

Aufsteckprofil mit Dichtballon oder Dichtlippe seitlich

Das Aufsteckprofil wird auf eine entsprechende dafür vorgesehene Kante aufgesteckt.
Zur Auswahl stehen verschiedene Ausführungen in Form und Material. Je nach Einbausituation ist ein Dichtballon oder eine Dichtlippe einzusetzen.

Einsteckprofil mit Dichtballon oberhalb

Das Einsteckprofil wird in einen entsprechenden dafür vorgesehenen Kanal eingesteckt.
Zur Auswahl stehen verschiedene Höhen, Breiten und Ausführungen.

Toleranzen der Dichtungen:
Dichtungen werden in Anlehnung an **DIN ISO 3302-1** toleriert. Weichgummi üblicherweise nach „E2“ und Moosgummi nach „E3“.
PVC-Kantenschutzprofile werden in Anlehnung an **DIN 16941-3B** toleriert.

Nachstehend ein paar Beispiele:

Nennmaß		Toleranzklasse DIN ISO 3302-1 E2	Toleranzklasse DIN ISO 3302-1 E3
über	bis		
0	1,5	±0,25	±0,40
1,5	2,5	±0,35	±0,50
2,5	4,0	±0,40	±0,70
4,0	6,3	±0,50	±0,80
6,3	10	±0,70	±1,00
10	16	±0,80	±1,30
16	25	±1,00	±1,60
25	40	±1,30	±2,00
40	63	±1,60	±2,50

Nennmaß		Toleranzklasse DIN 16941-3B
über	bis	
0	3	±0,40
3	6	±0,60
6	10	±0,70
10	18	±0,80
18	30	±1,00

Wichtig ist die sachgemäße Lagerung (optimale Lagertemperatur +5°C bis +20°C). Für die Lagerung von Dichtungen ist die **DIN 7716** (Richtlinien für Lagerung, Wartung und Reinigung von Gummierzeugnissen) zu beachten. Falsche Lagerung bzw. längere Liege- oder Lagerzeiten sind, wenn möglich, zu vermeiden, da sich die mechanischen Eigenschaften verändern können.

Empfohlene Kompression für Dichtprofile:

Die Kompression unserer Dichtprofile sollte maximal 50% betragen, da ansonsten die Funktion (Dichtigkeit), sowie die Rückstellkräfte beeinträchtigt werden. In der Praxis werden die Profile zwischen 30-50% komprimiert.
Es spielt dabei keine Rolle, ob es ein EPDM, NBR oder ein Silicon Profil ist. Die mechanischen Eigenschaften sind hier (anders als die chemischen Beständigkeiten) durchaus vergleichbar. Wird die Dichtung über dieses Maß deformiert besteht die Gefahr, dass der Druckverformungsrest (DVR) zu groß wird, weil sich das Material auch plastisch verformt.
Die Dichtung wäre dann zu knapp ausgelegt.

Beständigkeiten:

Wegen der Vielzahl möglicher Chemikalien, Lösungsmittel (-konzentrationen), Einsatztemperaturen und –zeiten können an dieser Stelle keine Bewertungen bzgl. möglicher Beständigkeiten gemacht werden. Es empfiehlt sich in jedem Einzelfall eine Erprobung unter den gegebenen Umständen, wie Konzentration, Temperatur und Dauer der Einwirkung.

Brandschutz:

Wir führen Werkstoffe, die nach aktuell gültigen Brandschutznormen für Schienenfahrzeuge zertifiziert sind.
Z.B. nach DIN EN 45545-2; NF F 16-101/ -102; DIN 5510-2; UNI CEI 11170.
Ob die erreichten Kategorien zu den jeweiligen Anforderungen bzw. Fahrzeugklassen passen, muss im Einzelfall überprüft werden.
Generell sind mit Siliconprofilen höhere Brandschutzklassen als mit EPDM erreichbar.

Haftungsausschluss:

Mitgeteilte Werte sind in der Regel an Prüfplatten ermittelte Richtwerte und entsprechen unserem jeweiligen Wissensstand. Sie stellen den Endbenutzer jedoch nicht von eigenen sorgfältigen Prüfungen frei.

© EMKA Beschlagteile GmbH & Co. KG • 2016 • www.emka.com

Vergleich EPDM mit Silicon

Material / Eigenschaften	EPDM	Silicon
Kurzbezeichnung nach DIN EN ISO 1043-1	EPDM	MQ; MVQ; VMQ
Chemische Bezeichnung	Ethylen-Propylen-Dien-Kautschuk	Silicon-Kautschuk
Temperaturbeständigkeit	- 30 bis + 120 °C	- 60 bis + 200 °C
kurzzeitige Spitzentemperatur	+ 150 °C	+ 250 °C
Übliche Haltbarkeit	5 bis 10 Jahre	bis zu 20 Jahre
Elastisches Verhalten	gut	gut
Mechanische Eigenschaften	gut	gut
Abriebfestigkeit	gut	gut
Chemische Beständigkeit	sehr gut	gut
Beständigkeit gegen Witterung	sehr gut	sehr gut
Beständigkeit gegen Ozon	sehr gut	sehr gut
Beständigkeit gegen Benzin	nicht einsetzbar	nicht einsetzbar
Beständigkeit gegen Benzol	nicht einsetzbar	nicht einsetzbar
Beständigkeit gegen Wasser	gut	gut
Beständigkeit gegen Säuren	gut	mässig
Beständigkeit gegen Laugen	gut	mässig
Beständigkeit gegen Gasundurchlässigkeit	befriedigend bis mäßig	gut
Beständigkeit gegen Verformung	gut	gut
Rückstellungsvermögen	sehr gut	gut

Prüfvorgaben:

Prüfwerte der eingesetzten Mischungen werden im Regelfall an Prüfplatten gem. den entsprechenden Normungen ermittelt.

Hinweis

Die angegebenen Beständigkeiten und Materialeingenschaften sind nur „Richtwerte“ und entbinden den Kunden nicht von der Verantwortung eigene Versuche zur Evaluierung der Einsatzfähigkeit durchzuführen.
Bitte beachten Sie, daß Elastomere eine begrenzte Lebensdauer z.B. durch Alterung haben. Daher empfehlen wir regelmäßige Inspektions- und Austauschintervalle.
Alle Angaben sind nach unserem aktuellem Wissen korrekt. Wir übernehmen aber keine Gewährleistung auf die Richtigkeit und Vollständigkeit der Angaben, weiter sind Änderungen an Benennungen, Werten und Gültigkeiten der Brandschutznormen vorbehalten.

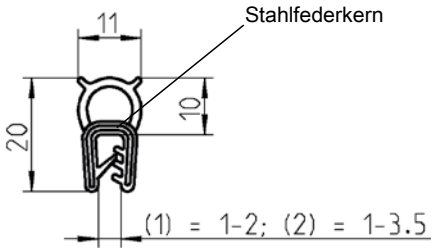

Dichtprofil aus Brandschutzmaterial		
⑤⑥⑦⑧	Moosgummi (EPDM) schwarz (Klemmprofil Moosgummi EPDM)	1011-S19 (1)
③	Moosgummi (EPDM) schwarz (Klemmprofil Weichgummi)	1011-S39 (2)

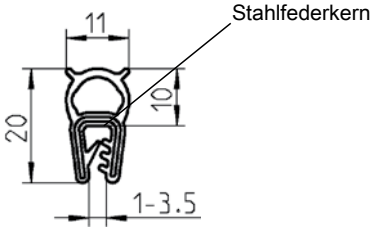

Dichtprofil aus Brandschutzmaterial Siliconvollmaterial		
①②③④⑤⑥	70° ±5° Shore A blauschwarz	1011-S47-BF
①②③	75° ±5° Shore A weiss	1011-S47-HA
①③	60° ±5° Shore A schwarz	1011-S80

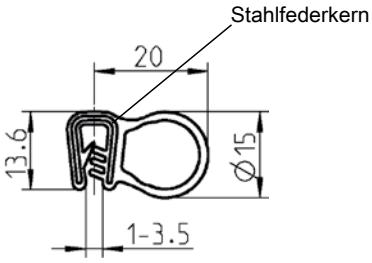

Dichtprofil aus Brandschutzmaterial Siliconvollmaterial		
①②③④⑤⑥	70° ±5° Shore A blauschwarz	1011-S42-BF
①②③	75° ±5° Shore A weiss	1011-S42-HA

Brandschutznormen

①	DIN EN 45545-2
②	NF F 16-101/ -102
③	DIN 5510-2
④	UNI CEI 11170
⑤	ASTM C1166
⑥	ASTM E662
⑦	SMP 800-C
⑧	BSS 7239

© EMKA Beschlagteile GmbH & Co. KG • 2016 • www.emka.com

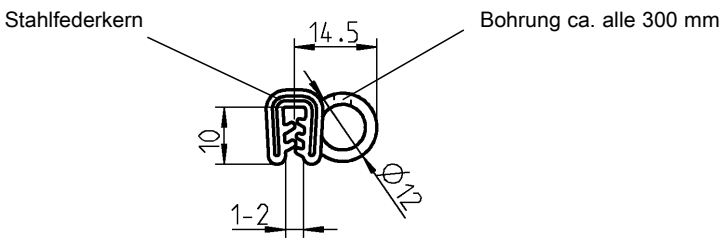

Dichtprofil aus Brandschutzmaterial Moosgummi (EPDM) schwarz (Klemmprofil Moosgummi EPDM)	
⑤⑥⑦⑧	1011-S23

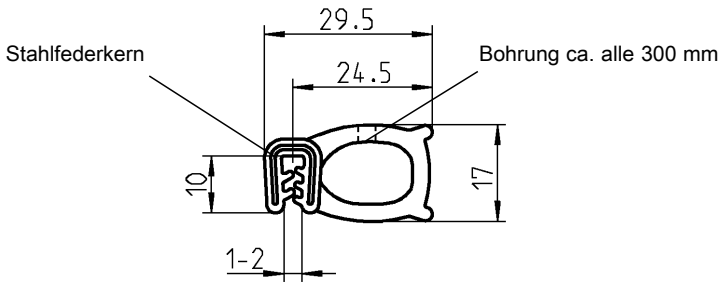

Dichtprofil aus Brandschutzmaterial Moosgummi (EPDM) schwarz (Klemmprofil Moosgummi EPDM)	
⑤⑥⑦⑧	1011-S24

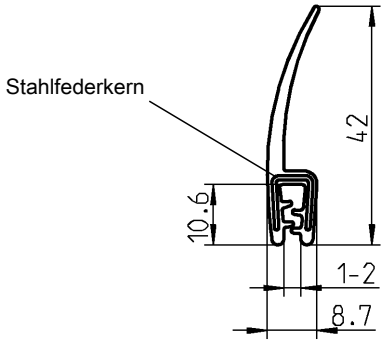

Dichtprofil aus Brandschutzmaterial Siliconvollmaterial 70° ±5° Shore A blauschwarz	
①②③④⑤⑥	1011-S83-BF

Brandschutznormen

①	DIN EN 45545-2
②	NF F 16-101/ -102
③	DIN 5510-2
④	UNI CEI 11170
⑤	ASTM C1166
⑥	ASTM E662
⑦	SMP 800-C
⑧	BSS 7239

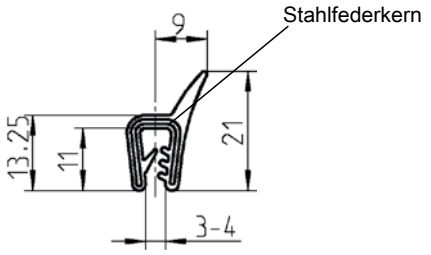

Dichtprofil aus Brandschutzmaterial Siliconvollmaterial 70° ±5° Shore A blauschwarz	
①②③④⑤⑥	1011-S53-BF

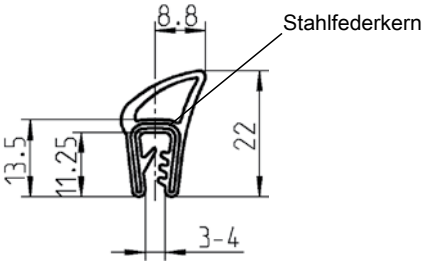

Dichtprofil aus Brandschutzmaterial Siliconvollmaterial 70° ±5° Shore A blauschwarz	
①②③④⑤⑥	1011-S56-BF

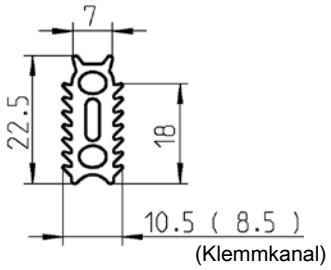

Dichtprofil aus Brandschutzmaterial Material nach Wahl		
③	Moosgummi 30 ±5° Shore A schwarz	1003-S23
①③	Siliconvollmaterial 50° ±5° Shore A blauschwarz	1003-S30-BF

Brandschutznormen

①	DIN EN 45545-2
②	NF F 16-101/ -102
③	DIN 5510-2
④	UNI CEI 11170
⑤	ASTM C1166
⑥	ASTM E662
⑦	SMP 800-C
⑧	BSS 7239

© EMKA Beschlagteile GmbH & Co. KG • 2016 • www.emka.com

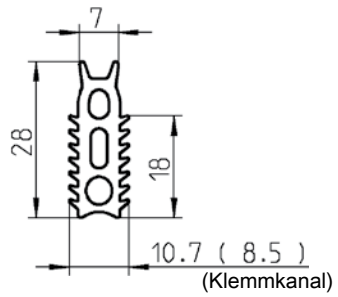

Dichtprofil aus Brandschutzmaterial Siliconvollmaterial 50° ±5° Shore A blauschwarz	
①③	1003-S29-BF

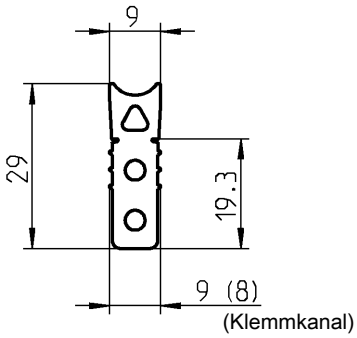

Dichtprofil aus Brandschutzmaterial **Siliconschaum** blauschwarz	
①②③④⑤⑥	1003-S32-BF

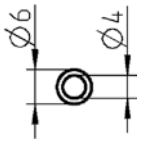

Dichtprofil aus Brandschutzmaterial Siliconvollmaterial		
①②③④⑤⑥	70° ±5° Shore A blauschwarz	1016-S4-BF
①②③	75° ±5° Shore A weiss	1016-S4-HA

Brandschutznormen

①	DIN EN 45545-2
②	NF F 16-101/ -102
③	DIN 5510-2
④	UNI CEI 11170
⑤	ASTM C1166
⑥	ASTM E662
⑦	SMP 800-C
⑧	BSS 7239

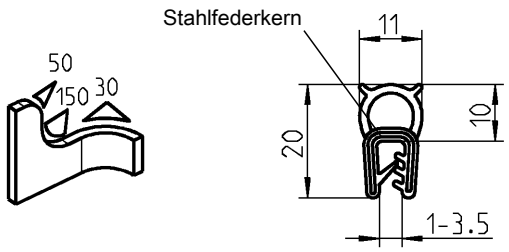

Dichtprofil aus Brandschutzmaterial Moosgummi (EPDM) schwarz (Klemmprofil EPDM 60° ± 5 Shore A)	
①	1011-05-FR01

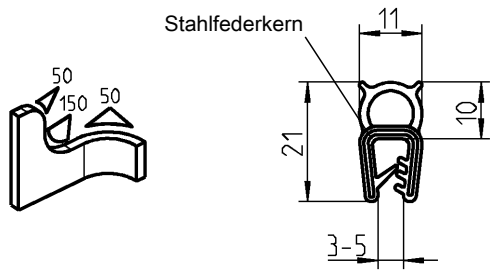

Dichtprofil aus Brandschutzmaterial Moosgummi (EPDM) schwarz (Klemmprofil EPDM 60° ± 5 Shore A)	
①	1011-S127-FR01

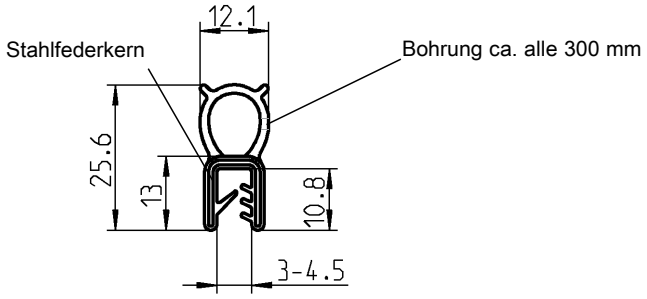

Dichtprofil aus Brandschutzmaterial Moosgummi (EPDM) schwarz (Klemmprofil EPDM 60° ± 5 Shore A)	
①	1011-S118-FR01

Brandschutznormen

①	DIN EN 45545-2
②	NF F 16-101/ -102
③	DIN 5510-2
④	UNI CEI 11170
⑤	ASTM C1166
⑥	ASTM E662
⑦	SMP 800-C
⑧	BSS 7239

© EMKA Beschlagteile GmbH & Co. KG • 2016 • www.emka.com

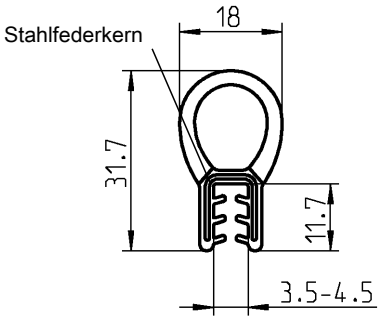

Dichtprofil aus Brandschutzmaterial Moosgummi (EPDM) schwarz (Klemmprofil EPDM 60° ± 5 Shore A)	
①	1011-S119-FR01

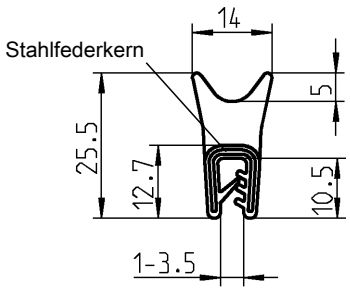

Dichtprofil aus Brandschutzmaterial Moosgummi (EPDM) schwarz (Klemmprofil EPDM 60° ± 5 Shore A)	
①	1011-S124-FR01

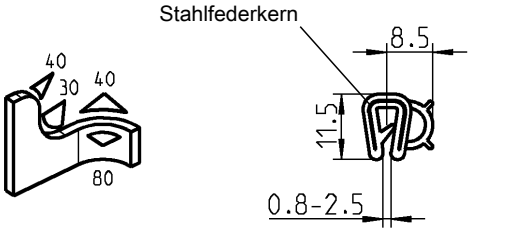

Dichtprofil aus Brandschutzmaterial Moosgummi (EPDM) schwarz (Klemmprofil EPDM 60° ± 5 Shore A)	
①	1011-09-FR01

Brandschutznormen

①	DIN EN 45545-2
②	NF F 16-101/ -102
③	DIN 5510-2
④	UNI CEI 11170
⑤	ASTM C1166
⑥	ASTM E662
⑦	SMP 800-C
⑧	BSS 7239

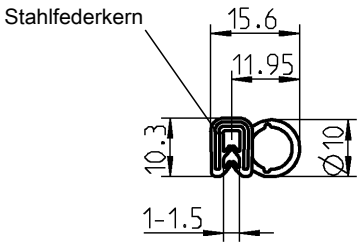

Dichtprofil aus Brandschutzmaterial Moosgummi (EPDM) schwarz (Klemmprofil EPDM 60° ± 5 Shore A)	
①	1011-S34-FR01

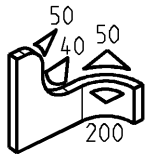

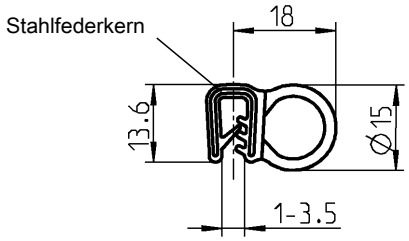

Dichtprofil aus Brandschutzmaterial Moosgummi (EPDM) schwarz (Klemmprofil EPDM 60° ± 5 Shore A)	
①	1011-51-FR01

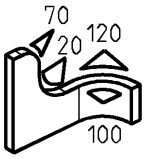

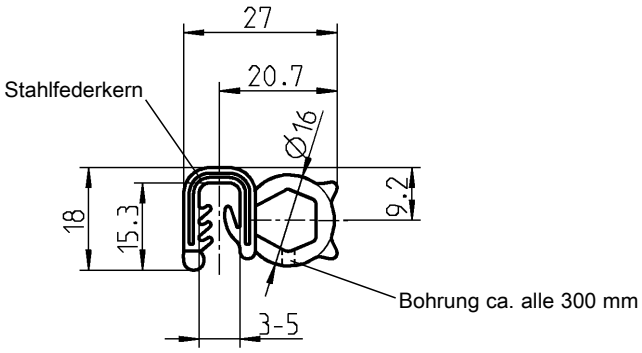

Dichtprofil aus Brandschutzmaterial Moosgummi (EPDM) schwarz (Klemmprofil EPDM 60° ± 5 Shore A)	
①	1011-45-FR01

Brandschutznormen

①	DIN EN 45545-2
②	NF F 16-101/ -102
③	DIN 5510-2
④	UNI CEI 11170
⑤	ASTM C1166
⑥	ASTM E662
⑦	SMP 800-C
⑧	BSS 7239

© EMKA Beschlagteile GmbH & Co. KG • 2016 • www.emka.com

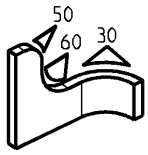

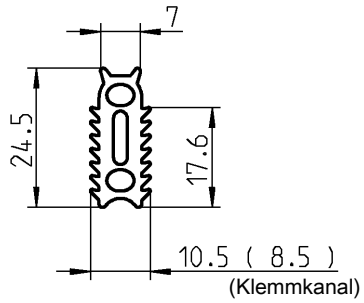

Dichtprofil aus Brandschutzmaterial Moosgummi (EPDM) schwarz (Klemmprofil EPDM 25° ± 5 Shore A)	
①	1003-15-FR01

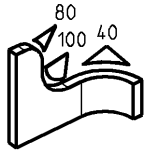

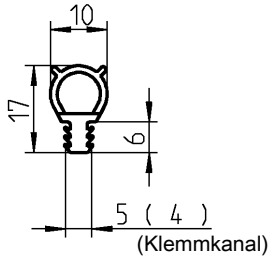

Dichtprofil aus Brandschutzmaterial Moosgummi (EPDM) schwarz (Klemmprofil EPDM 60° ± 5 Shore A)	
①	1101-03-FR01

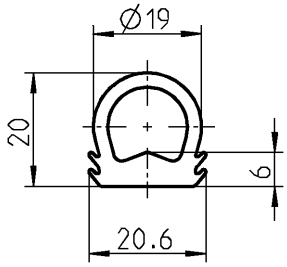

Dichtprofil aus Brandschutzmaterial EPDM 30° ± 5 Shore A schwarz	
①	1038-S52-FR01

Brandschutznormen

①	DIN EN 45545-2
②	NF F 16-101/ -102
③	DIN 5510-2
④	UNI CEI 11170
⑤	ASTM C1166
⑥	ASTM E662
⑦	SMP 800-C
⑧	BSS 7239

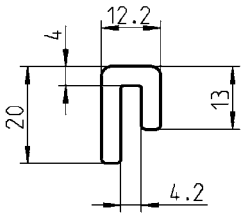

Aufsteckprofil aus Brandschutzmaterial Moosgummi (EPDM) schwarz (Klemmprofil EPDM 60° ± 5 Shore A)	
①	1038-S49-FR01

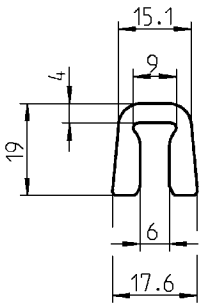

Aufsteckprofil aus Brandschutzmaterial Moosgummi (EPDM) schwarz (Klemmprofil EPDM 60° ± 5 Shore A)	
①	1038-S50-FR01

Brandschutznormen

①	DIN EN 45545-2
②	NF F 16-101/ -102
③	DIN 5510-2
④	UNI CEI 11170
⑤	ASTM C1166
⑥	ASTM E662
⑦	SMP 800-C
⑧	BSS 7239

© EMKA Beschlagteile GmbH & Co. KG • 2016 • www.emka.com

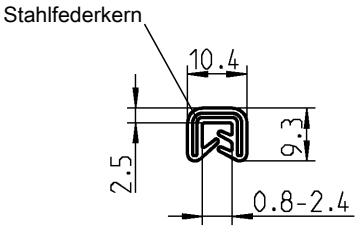

Kantenschutz aus Brandschutzmaterial EPDM 60° ± 5 Shore A schwarz	
①	1010-S14-FR01

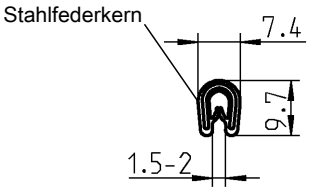

Kantenschutz aus Brandschutzmaterial EPDM 70° ± 5 Shore A schwarz	
①	1010-HP479-FR01

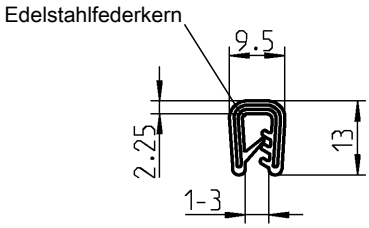

Kantenschutz aus Brandschutzmaterial EPDM 60° ± 5 Shore A schwarz	
①	1010-S18-FR01

Brandschutznormen

①	DIN EN 45545-2
②	NF F 16-101/ -102
③	DIN 5510-2
④	UNI CEI 11170
⑤	ASTM C1166
⑥	ASTM E662
⑦	SMP 800-C
⑧	BSS 7239

Notizen:

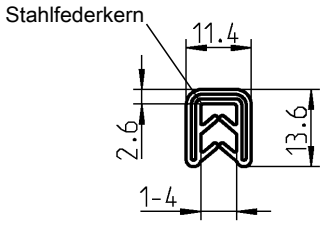

Kantenschutz aus Brandschutzmaterial EPDM 60° ± 5 Shore A schwarz	
②③	1010-S15

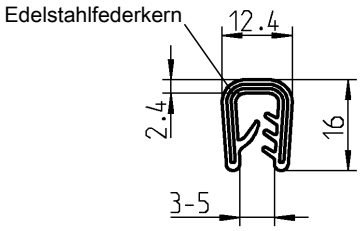

Kantenschutz aus Brandschutzmaterial EPDM 60° ± 5 Shore A schwarz	
①	1010-S19-FR01

Brandschutznormen

①	DIN EN 45545-2
②	NF F 16-101/ -102
③	DIN 5510-2
④	UNI CEI 11170
⑤	ASTM C1166
⑥	ASTM E662
⑦	SMP 800-C
⑧	BSS 7239

Informationen zu Rahmen und Ringen

Fertig konfektionierte Rahmen und Ringe nach Wunsch des Kunden.

Zu den bekannten Profilen in Fixlängen bieten wir auch viele Konfektionsmöglichkeiten an.
So können für Rahmen und Ringe, die Stoß- und Eckenverbindungen verklebt, filmvulkanisiert oder durch Injection Molding (Formecken / Endanspritzungen) realisiert werden.
Eventuell anfallende Werkzeugkosten sind aufgrund der geforderten Konfektionsmöglichkeit vorgängig abzuklären.

Produktvorteile

– Das exakte und zeitintensive Zuschneiden der Dichtung auf Gehrung oder die Einhaltung des vorgegeben Mindestbiegeradius der Dichtungsprofile entfällt
– Die konfektionierten Rahmen und Ringe erleichtern das Anbringen an Türen und Schrankrahmen
– Keine Undichtigkeiten an Stoßkanten und Gehrungen

Verkleben

Das Verkleben zweier Profilenden ist das einfachste Verfahren.
Bei Ringen sollten Entlüftungsbohrungen eingebracht werden, da sich sonst die Kompressionskraft bei einem geschlossenen Schlauch erhöht.
Ein besseres und haltbares Verfahren ist das Filmvulkanisieren.

© EMKA Beschlagteile GmbH & Co. KG • 2016 • www.emka.com

Filmvulkanisieren

Das Filmvulkanisieren ist ein dauerhaftes und haltbares Verfahren. Zwischen den zu vulkanisierenden Profilenden wird eine Folie aus gleichem Material gelegt. Der Zeitaufwand bei dem Filmvulkanisieren ist ein höherer als bei dem Verkleben.

Injection Molding

Injection Molding steht für Formecken und Endanspritzungen. Das Injection Molding ist z.B. ein Verfahren, um spezielle Ecken für einen Rahmen realisieren zu können. Im dargestellten Beispiel kann ein Lippenprofil in den Ecken ① rund ausgeformt werden. Während der Klemmbereich ② des Profils im Rechtenwinkel ausgeführt werden kann. Diese Möglichkeit ist bei dem Vulkanisieren von Profilenden auf Gehrung ① nicht möglich.

© EMKA Beschlagteile GmbH & Co. KG • 2016 • www.emka.com

Kapitel 5:
Zubehör

© EMKA Beschlagteile GmbH & Co. KG • 2016 • www.emka.com

Aufsatzfenster mit 61 mm Rahmen
fertig montiert lieferbar

Aufsatzfenster mit 30 mm Rahmen
fertig montiert lieferbar

Fensterflügel ohne Rahmen fertig
montiert lieferbar

© EMKA Beschlagteile GmbH & Co. KG • 2016 • www.emka.com

Fensterflügel ohne Rahmen
fertig montiert lieferbar

Aufsatzfenster, Fenster mit Rahmen
fertig montiert lieferbar

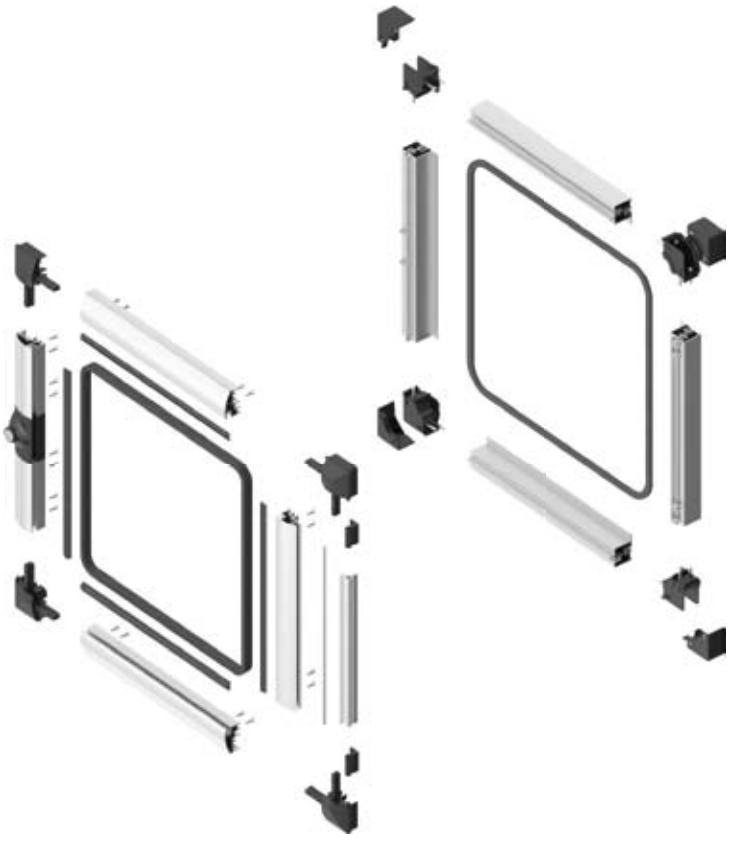

Fensterflügel und Fensterrahmen
unmontiert als Bausatz
mit Montageanleitung
ohne Scheibe lieferbar

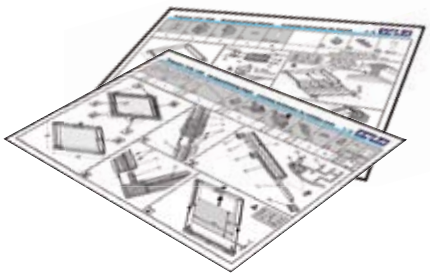

Nothammer mit Halterung
Fanghaken
PROGRAMM 5225

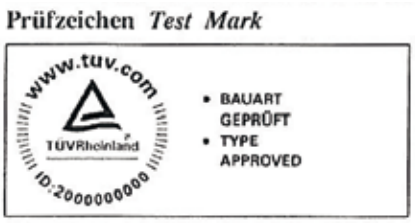

Zertifikat Nr. *Certificate No.*
R 50215914

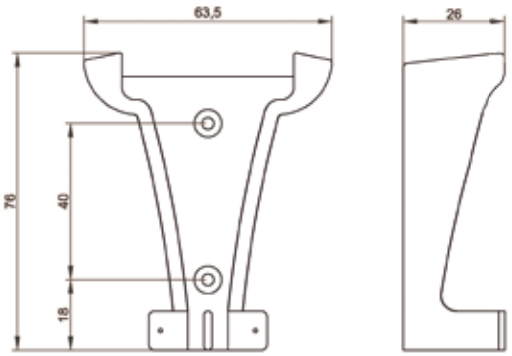

Nothammer nach Brandprüfung
95/28/EG Anhang 4

Nothammer Polypropylen rot; Stahleinlage St verzinkt mit Spitze gehärtet	
	5225-U305
Nothammerhalterung plombierbar Polypropylen grau	
	5225-03

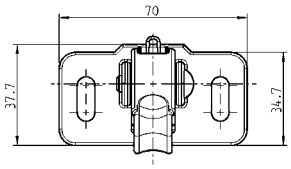

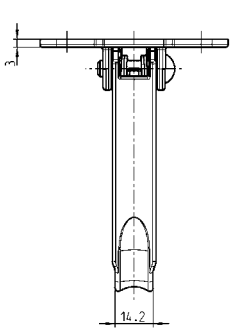

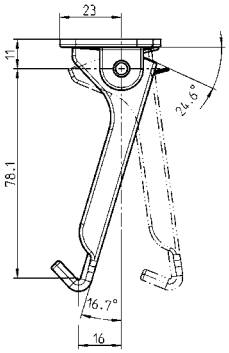

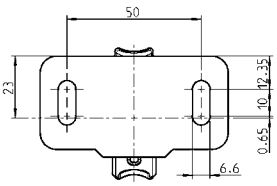

Fanghaken AISI 316; Feder und Halbrundniet Edelstahl	
	5225-U400

© EMKA Beschlagteile GmbH & Co. KG • 2016 • www.emka.com

Verzeichnis Artikel-Nummern

Artikel-Nr.	Katalogblatt
1000-10	B1-520
1000-11	B1-520
1000-12	B1-520
1000-13	B1-520
1000-14	B1-520
1000-15	B1-520
1000-16	B1-520
1000-17	B1-520
1000-18	B1-520
1000-19	B1-520
1000-20	B1-520
1000-21	B1-520
1000-22	B1-520
1000-23	B1-120
1000-23	B1-170
1000-24	B1-120
1000-24	B1-170
1000-25	B1-520
1000-26	B1-520
1000-27	B1-520
1000-28	B1-520
1000-50	B1-520
1000-51	B1-520
1000-52	B1-520
1000-53	B1-520
1000-54	B1-520
1000-55	B1-520
1000-56	B1-520
1000-97-02	B1-430
1000-103	B1-320
1000-112	B1-520
1000-113	B1-520
1000-179	B1-520
1000-179-PD	B1-520
1000-180	B1-520
1000-180-PD	B1-520
1000-221	B1-520
1000-221-PD	B1-520
1000-223	B1-520
1000-223-PD	B1-520
1000-225	B1-520
1000-225-PD	B1-520
1000-227	B1-520
1000-227-PD	B1-520
1000-228	B1-520
1000-228-PD	B1-520
1000-229	B1-520
1000-229-PD	B1-520
1000-230	B1-520
1000-230-PD	B1-520
1000-277-04JB	B1-620
1000-386-18	B1-520
1000-386-20	B1-520
1000-386-22	B1-520
1000-386-24	B1-520
1000-386-28	B1-520
1000-386-30	B1-520
1000-476	B1-530
1000-477	B1-530
1000-478	B1-530
1000-990	B1-120
1000-990	B1-170
1000-991	B1-120
1000-991	B1-170
1000-5043-SI	B1-520
1000-5046	B1-520
1000-5046-SI	B1-520
1000-5119	B1-520
1000-5161	B1-520
1000-5164	B1-520
1000-SU51	B1-150
1000-SU125	B1-150
1000-SU209-LI	B1-160
1000-SU209-RE	B1-160
1000-SU324	B1-220
1000-SU543-PF	B1-170
1000-SU543-01PF	B1-170
1000-SU560	B1-440
1000-SU720	B1-220
1000-SU723	B1-220
1000-SU724	B1-220
1000-SU725	B1-220
1000-SU730	B1-220
1000-SU733	B1-220
1000-SU735	B1-220
1000-SU736	B1-220
1000-SU751	B1-280
1000-SU752	B1-220
1000-SU785	B1-240
1000-SU821	B1-160
1000-SU861	B1-220
1000-U1	B1-120
1000-U2	B1-120
1000-U3	B1-120
1000-U4	B1-120
1000-U5	B1-120
1000-U6	B1-120
1000-U7	B1-120
1000-U7-G	B1-120
1000-U13	B1-120
1000-U17	B1-120
1000-U18	B1-120
1000-U20	B1-120
1000-U21	B1-520
1000-U22	B1-520
1000-U23	B1-520
1000-U24	B1-520
1000-U25	B1-520
1000-U26	B1-520
1000-U27	B1-520
1000-U28	B1-520
1000-U29	B1-520
1000-U30	B1-520
1000-U31	B1-520
1000-U32	B1-520
1000-U33	B1-520
1000-U34	B1-520
1000-U35	B1-520
1000-U36	B1-520
1000-U37	B1-520
1000-U38	B1-520
1000-U39	B1-520
1000-U40	B1-520
1000-U41	B1-520
1000-U42	B1-520
1000-U43	B1-520
1000-U44	B1-520
1000-U45	B1-120
1000-U45-G	B1-120
1000-U46	B1-120
1000-U47	B1-120
1000-U47-G	B1-120
1000-U51	B1-120
1000-U54	B1-120
1000-U54-G	B1-120
1000-U55	B1-120
1000-U55-G	B1-120
1000-U56	B1-120
1000-U56-G	B1-120
1000-U63	B1-520
1000-U64	B1-520
1000-U65	B1-120
1000-U66	B1-120
1000-U67	B1-120
1000-U68	B1-120
1000-U69	B1-120
1000-U78	B1-120
1000-U96	B1-120
1000-U134	B1-120
1000-U135	B1-120
1000-U136	B1-120
1000-U137	B1-120
1000-U138	B1-120
1000-U142	B1-120
1000-U155	B1-120
1000-U155-D	B1-120
1000-U164	B1-120
1000-U165	B1-120
1000-U166	B1-120
1000-U167	B1-520
1000-U168	B1-120
1000-U169	B1-120
1000-U182	B1-120
1000-U183	B1-120
1000-U184-N	B1-120
1000-U185-N	B1-120
1000-U186-N	B1-120
1000-U187-N	B1-120
1000-U188-N	B1-120
1000-U194	B1-120
1000-U195	B1-120
1000-U196-N	B1-120
1000-U197	B1-120
1000-U198	B1-120
1000-U219	B1-120
1000-U219-G	B1-120
1000-U220	B1-120
1000-U220-G	B1-120
1000-U221	B1-120
1000-U221-G	B1-120
1000-U222	B1-120
1000-U222-G	B1-120
1000-U223	B1-120
1000-U223-G	B1-120
1000-U224	B1-120
1000-U224-G	B1-120
1000-U225	B1-120
1000-U226	B1-120
1000-U227	B1-120
1000-U228	B1-120
1000-U229	B1-120
1000-U230	B1-120
1000-U246	B1-120
1000-U248	B1-120
1000-U249	B1-120
1000-U317	B1-120
1000-U318	B1-120
1000-U322	B1-120
1000-U323	B1-120
1000-U324	B1-120
1000-U325	B1-120
1000-U326	B1-120
1000-U327	B1-120
1000-U328	B1-120
1000-U329	B1-120
1000-U330	B1-120
1000-U331	B1-120
1000-U332	B1-120
1000-U333	B1-120
1000-U334	B1-120

© EMKA Beschlagteile GmbH & Co. KG • 2016 • www.emka.com

Verzeichnis Artikel-Nummern

Artikel-Nr.	Katalogblatt
1000-U335	B1-120
1000-U336	B1-120
1000-U351	B1-120
1000-U352	B1-120
1000-U431	B1-170
1000-U431-01	B1-170
1000-U431-PF	B1-170
1000-U432	B1-170
1000-U499	B1-170
1000-U500	B1-170
1000-U504	B1-120
1000-U505	B1-120
1000-U506	B1-120
1000-U507	B1-120
1000-U509	B1-120
1000-U510	B1-120
1000-U530	B1-120
1000-U531	B1-120
1000-U532	B1-120
1000-U533	B1-120
1000-U534	B1-120
1000-U535	B1-120
1000-U536	B1-120
1000-U537	B1-120
1000-U630	B1-120
1000-U631	B1-120
1000-U729	B1-120
1000-U736	B1-120
1000-U737	B1-120
1000-U738	B1-120
1000-U739	B1-120
1000-U748	B1-210
1000-U748-01	B1-210
1000-U749	B1-210
1000-U749-01	B1-210
1000-U750	B1-210
1000-U755	B1-210
1000-U755-01	B1-210
1000-U755-02	B1-250
1000-U757	B1-120
1000-U757-01	B1-120
1000-U769	B1-120
1000-U769	B1-170
1000-U776	B1-520
1000-U776-PH	B1-520
1000-U777	B1-210
1000-U777-01	B1-210
1000-U783	B1-210
1000-U786	B1-220
1000-U794	B1-220
1000-U795	B1-210
1000-U796	B1-210
1000-U797	B1-220
1000-U798	B1-210
1000-U799	B1-220
1000-U802	B1-220
1000-U803	B1-220
1000-U804	B1-220
1000-U805	B1-210
1000-U806	B1-220
1000-U807	B1-210
1000-U808	B1-220
1000-U809	B1-210
1000-U810	B1-220
1000-U811	B1-210
1000-U812	B1-220
1000-U813	B1-220
1000-U814	B1-220
1000-U816	B1-220
1000-U817-01PH	B1-180
1000-U817-02IA	B1-180
1000-U817-03IA	B1-180
1000-U817-03PH	B1-180
1000-U817-04IA	B1-180
1000-U817-05IA	B1-180
1000-U817-05PH	B1-180
1000-U817-07PH	B1-180
1000-U817-16IA	B1-180
1000-U817-17IA	B1-180
1000-U817-23IA	B1-180
1000-U817-24PH	B1-180
1000-U830	B1-220
1000-U831	B1-210
1000-U831-01	B1-210
1000-U831-02	B1-250
1000-U832	B1-220
1000-U833	B1-210
1000-U841	B1-120
1000-U848	B1-260
1000-U852	B1-270
1000-U852-IA	B1-270
1000-U852-PH	B1-270
1000-U856	B1-270
1000-U856-PH	B1-270
1000-U865-LIPH	B1-230
1000-U865-REPH	B1-230
1000-U869-LIPH	B1-230
1000-U869-REPH	B1-230
1000-U870-LIPH	B1-230
1000-U870-REPH	B1-230
1000-U875-03	B1-320
1000-U890-LIPH	B1-290
1000-U890-REPH	B1-290
1000-U890-01LIPH	B1-290
1000-U890-01REPH	B1-290
1000-U891-LIPH	B1-290
1000-U891-REPH	B1-290
1000-U891-01LIPH	B1-290
1000-U891-01REPH	B1-290
1001-U43	B1-640
1001-U44	B1-640
1003-15-FR01	B4-240
1003-S23	B4-150
1003-S29-BF	B4-160
1003-S30-BF	B4-150
1003-S32-BF	B4-160
1004-01	B1-540
1004-02	B1-540
1004-03	B1-540
1004-04	B1-540
1004-05	B1-530
1004-06	B1-540
1004-17	B1-540
1004-18	B1-540
1004-19	B1-530
1004-20	B1-530
1004-21	B1-540
1004-24	B1-540
1004-26	B1-540
1004-29	B1-530
1004-30	B1-540
1004-31	B1-530
1004-33	B1-530
1004-34	B1-540
1004-35	B1-540
1004-36	B1-540
1004-37	B1-540
1004-38	B1-540
1004-39	B1-540
1004-41	B1-540
1004-42	B1-540
1004-48	B1-540
1004-49	B1-540
1004-51	B1-540
1004-52	B1-160
1004-52	B1-240
1004-52	B1-260
1004-52	B1-270
1004-52	B1-280
1004-52	B1-440
1004-52	B1-540
1004-54	B1-540
1006-SU1-PC	B3-340
1006-SU2-PC	B3-340
1006-SU7-PC	B3-330
1006-U1	B3-320
1006-U1-PC	B3-320
1007-U1	B3-320
1007-U2	B3-320
1010-HP479-FR01	B4-310
1010-S14-FR01	B4-310
1010-S15	B4-320
1010-S18-FR01	B4-310
1010-S19-FR01	B4-320
1011-05-FR01	B4-210
1011-09-FR01	B4-220
1011-45-FR01	B4-230
1011-51-FR01	B4-230
1011-S19	B4-130
1011-S23	B4-140
1011-S24	B4-140
1011-S34-FR01	B4-230
1011-S39	B4-130
1011-S42-BF	B4-130
1011-S42-HA	B4-130
1011-S47-BF	B4-130
1011-S47-HA	B4-130
1011-S53-BF	B4-150
1011-S56-BF	B4-150
1011-S80	B4-130
1011-S83-BF	B4-140
1011-S118-FR01	B4-210
1011-S119-FR01	B4-220
1011-S124-FR01	B4-220
1011-S127-FR01	B4-210
1016-S4-BF	B4-160
1016-S4-HA	B4-160
1031-SU80	B3-120
1031-SU96	B3-120
1031-U12	B3-110
1031-U13	B3-110
1031-U14	B3-150
1031-U15	B3-120
1031-U18	B3-150
1031-U19	B3-110
1031-U20	B3-110
1031-U22	B3-110

© EMKA Beschlagteile GmbH & Co. KG • 2016 • www.emka.com

Verzeichnis Artikel-Nummern

Artikel-Nr.	Katalogblatt
1034-03	B1-620
1034-U1	B1-620
1038-S49-FR01	B4-280
1038-S50-FR01	B4-280
1038-S52-FR01	B4-240
1039-U12	B3-220
1039-U13-PF	B3-470
1039-U15-PF	B3-470
1039-U17	B3-220
1039-U19	B3-220
1039-U26	B3-220
1054-U2	B3-230
1054-U3	B3-230
1054-U8	B3-230
1054-U9	B3-230
1054-U14	B3-230
1054-U15	B3-230
1054-U16	B3-230
1054-U17	B3-230
1054-U25	B3-230
1054-U26	B3-230
1055-U2	B3-220
1055-U5	B3-220
1055-U6	B3-220
1055-U8	B3-220
1056-U5-PH	B3-410
1056-U6-01	B3-440
1056-U9-PH	B3-410
1056-U10-01	B3-440
1056-U13-PH	B3-420
1056-U14-01	B3-440
1056-U17-PH	B3-420
1057-U3	B1-560
1101-03-FR01	B4-240
1117-U1	B3-520
1117-U1-PF	B3-520
1117-U2	B3-520
1117-U3	B3-520
1117-U4	B3-520
1117-U4-PC	B3-520
1117-U5	B3-520
1117-U5-PC	B3-520
5225-03	B5-150
5225-U305	B5-150
5225-U400	B5-150
9850-U100	B1-320
9850-U101	B1-320

© EMKA Beschlagteile GmbH & Co. KG • 2016 • www.emka.com

EMKA weltweit

Niederlassungen, Ländervertretungen und Agenturen*

ALGERIA
EMKA France
Tel. +33/254/320862
emka@emka-france.com

ARMENIA
EMKA Kilit Sistemleri Metal Sanayi ve Ticaret Ltd. Şti.
Tel. +90/262/2909097
info@emkakilit.com.tr

AUSTRIA
EMKA Beschlagteile Ges.m.b.H.
Tel. +43/2143/43063
info@emka-beschlagteile.at

AUSTRALIA
Lock Focus Pty. Ltd.
Tel. +61/3/97981322
lockf@lockfocus.com.au

AZERBAIJAN
EMKA Kilit Sistemleri Metal Sanayi ve Ticaret Ltd. Şti.
Tel. +90/262/2909097
info@emkakilit.com.tr

BELGIUM
EMKA Benelux B.V. Service Office
Tel. +31/413/323510
sales@emka.org

BOSNIA-HERZEGOVINA
EMKA Bosnia d.o.o. Goražde
Tel. +38/738/241310
info@emka.ba

CANADA
EMKA Inc.
Tel. +1/717/9861111
info@emkausa.com

CHILE *
NDU Ingenerieria Ltda.
Tel. +56/22/5266646
info@ndu.cl

CHINA
EMKA Industrial Hardware C0.Ltd.
Tel. +86/22/82123759
info@emka.cn

CROATIA
EMKA Okovi d.o.o.
Tel. +385/35/270073
info@emka-okovi.hr

CZECH REPUBLIC
EMKA Kovánie/Beschlagteile
Tel. +421/2/45259910
miro.emka@ba.telecom.sk

DENMARK *
A/S Megatrade Beslag
Tel. +45/44916700
mega@megatrade.dk

ESTONIA
EMKA Scandinavia
Tel. +46/36/314130
info@emka.se

FINLAND
EMKA Scandinavia
Tel. +46/36/314130
info@emka.se

FRANCE
EMKA France
Tel. +33/254/320862
emka@emka-france.com

GEORGIA
EMKA Kilit Sistemleri Metal Sanayi ve Ticaret Ltd. Şti.
Tel. +90/262/2909097
info@emkakilit.com.tr

GREECE *
EMKA Hellas
Tel. +30/21041/83000
info@emka-hellas.com

HUNGARY
EMKA Beschlagteile
Tel. +36/1/2360032
info@emka.hu

INDIA
EMKA India P. A. Pvt. Ltd.
Tel. +91/80/26660212
info@emka.in

ISRAEL *
Teder Electro Mechanical Engineering Ltd.
Tel. +972/73/2331200
sales@teder.com

ITALY
EMKA Italia s.r.l. Unipersonale
Tel. +39/045/6471070
info@emka.it

JAPAN *
TOCHIGIYA Co., Ltd
Tel. +81/48/2283072
support@tochigiya.co.jp

KAZAKHSTAN
EMKA Kilit Sistemleri Metal Sanayi ve Ticaret Ltd. Şti.
Tel. +90/262/2909097
info@emkakilit.com.tr

LATVIA
EMKA Scandinavia
Tel. +46/36/314130
info@emka.se

LITHUANIA
EMKA Scandinavia
Tel. +46/36/314130
info@emka.se

MEXICO
EMKA Mexico Beschlagteile
Tel. +52/44/22095217
info@emka.mx

MONTENEGRO
EMKA Bosnia d.o.o. Goražde
Tel. +38/738/241310
info@emka.ba

NETHERLANDS
EMKA Benelux B.V.
Tel. +31/413/323510
info@emka.org

NORWAY
EMKA Scandinavia
Tel. +46/36/314130
info@emka.se

POLAND
EMKA -Polska Sp.Z o.o.
Tel. +48/323606026
info@emka.net

PORTUGAL
EMKA Beschlagteile Ibérica S.L.
Tel. +351/910904688
info@emka-iberica.pt

ROMANIA
S.C. EMKA Beschlagteile S.R.L.
Tel. +40/269/222700
info@emka.ro

RUSSIA *
OOO"MK-Electro
Tel. +7/812/4492928
info@mk-electro.ru

SERBIA
EMKA Okovi d.o.o.
Tel. +385/35/270073
info@emka-okovi.hr

SINGAPORE *
VF Fastening Systems PTE Ltd.
Tel. +65/675/2333
vincent@vffastening.com.sg

SLOVAKIA
EMKA Kovánie
Tel. +421/2/45259910
miro.emka@ba.telecom.sk

SOUTH AFRICA *
Enclosure Solutions
Tel. +27/11/9737260
info@enclosuresolutions.co.za

SOUTH COREA *
Geo Jeon Co. Ltd.
Tel. +82/31/4335508
geojeon@emkakorea.co.kr

SPAIN
EMKA Beschlagteile Ibérica S.L.
Tel. +34/672262672
info@emka-iberica.es

SWEDEN
EMKA Scandinavia
Tel. +46/36/314130
info@emka.se

SWITZERLAND
EMKA Beschlagteile AG
Tel. +41/33/8260220
info@emka.ch

TURKMENISTAN
EMKA Kilit Sistemleri Metal Sanayi ve Ticaret Ltd. Şti.
Tel. +90/262/2909097
info@emkakilit.com.tr

TURKEY
EMKA Kilit Sistemleri Metal Sanayi ve Ticaret Ltd. Şti.
Tel. +90/262/2909097
info@emkakilit.com.tr

THAILAND *
Best Port Company Ltd.
Tel. +66/2/9935739
bestport@samartas.com

UKRAINE
EMKA Ukraine
Tel. +38/096 75 358 75
info@emka.in.ua

UNITED KINGDOM
EMKA (UK) Ltd.
Tel. +44/2476/616505
enquiry@emka.co.uk

UAE
EMKA Middle East LLC
Tel. +971/42844528
info@emka.ae

USA
EMKA Inc.
Tel. +1/717/9861111
info@emkausa.com

UZBEKISTAN
EMKA Kilit Sistemleri Metal Sanayi ve Ticaret Ltd. Şti.
Tel. +90/262/2909097
info@emkakilit.com.tr

VIETNAM *
Terramar Engineering and Machinery (Pte.) Ltd.
Tel. +84/8/39153209
cam@terramar.com

For any other country please contact the EMKA headquarters

© EMKA Art.-Nr. 2013 · 08.16/0.5 DE/A1/V1 · Printed in Germany

www.emka.com

EMKA Beschlagteile GmbH & Co. KG
Langenberger Str. 32 • 42551 Velbert, Germany • Tel.: +49/2051/273-0 • Fax: +49/2051/273-128 • E-Mail: info@emka.com