Verschluss-System 1325 mit variablem Schließmitteleinsatz

Ausgezeichneter Schwenkgriff

Eine klare Formsprache mit ergonomischer Linienführung prägt das Design des neuen Schwenkgriffs 1325. Hierfür wurde EMKA mit dem iF product design award ausgezeichnet.

Das neue Produktsystem 1325 ist eine Weiterentwicklung der bewährten Programme 1125 und 1225. Neben den optischen Glanzpunkten des Griffs bietet das System weitere funktionale Vorteile sowie eine einfachere und dadurch schnellere Montage.

Besonders variabel sind die Griffe durch die wechselbaren Verschluss-Bausteine. Diese erlauben einen flexiblen Einsatz des Griffsystems gemäß den verschiedenen Anforderungen einzelner Länder, Branchen und Kunden.

product
design award

Brücke
Adapter für Zunge
Mulde
Griff mit Gelenkdorn
Schiebekappe
Verschluss-Baustein

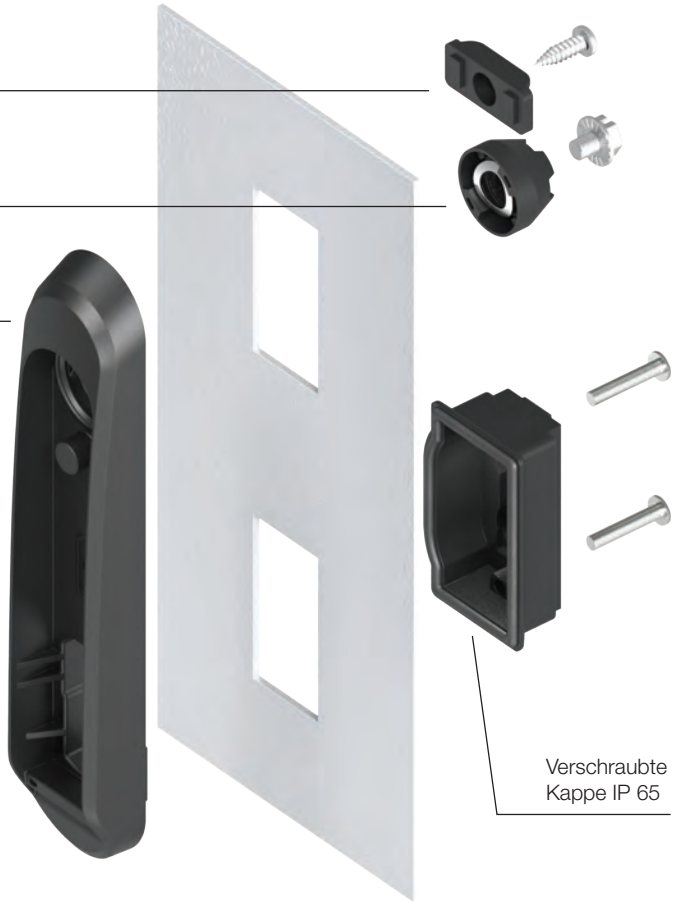

Ihre Vorteile

- Passend für Lochbild 50/50/50 sowie 150
- Schwenkgriff und Mulde vormontiert
- Gleichbleibender Bedienkomfort
- Auffedernder Griff
- Nutzbar innerhalb und außerhalb der Türdichtung
- Flacher Aufbau (23 mm + 5 mm Staubschutzschiebekappe)
- Rechts und links einsetzbar
- Wechselbare Verschluss-Bausteine
- Hoher IP-Schutz bis IP 65
- In den Schrank ragende Teile schwer entflammbar (PA 6 GF30 V0)
- Innovatives, patentiertes Design
- Individuelles Branding möglich

Wechselbare Verschluss-Bausteine

Ein Höchstmaß an Flexibilität bieten die zwei verschiedenen Griff-Größen sowie die wechselbaren Verschluss-Bausteine z.B. in der Form:

- Profil-Halbzylinder
- Rundzylinder
- Vierkant
- Dreikant
- Doppelbart
- Innensechskant
- Innenvierkant
- Daimler Benz
- Schlitz
- Kronenkontur
- Osteurop. Ø 13 halbrund

Maximale Lichte Weite

Perfekt aufeinander abgestimmte Komponenten für die Verschluss- und Scharnierseite nutzen schmale Verkantungsräume außerhalb der Türdichtung besonders effektiv aus.

Sie schaffen ein Maximum an lichter Weite für mehr Platz und Bewegungsfreiheit.

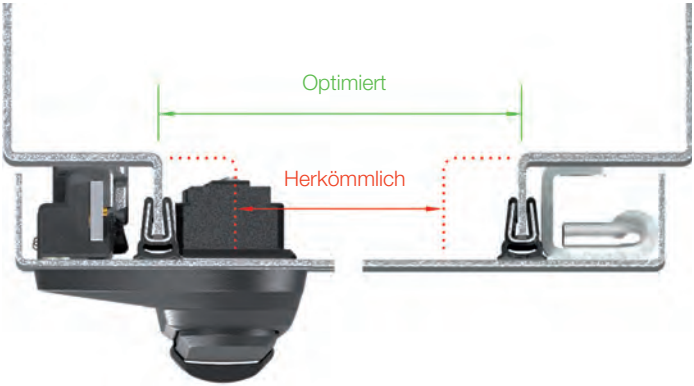

alternatives Scharnier

Verschlusstechnik mit System

Das Produktprogramm von EMKA ist konsequent modular aufgebaut. Dies ermöglicht die Auswahl aus einem umfassenden Angebot an Systemkomponenten von Verschlüssen, Scharnieren und Dichtungen.

Die vielfältigen Kombinations- und Montagemöglichkeiten sind die wesentlichen Merkmale der EMKA Verschluss-Systeme und garantieren das optimale Zusammenspiel der einzelnen Baugruppen.

Darüber hinaus gibt es umfangreiche Branding-Möglichkeiten im Corporate Design und ein umfassendes Zubehörprogramm.

Verschluss-Stange komplett
mit Flachstange 14x3

Stangenführung

Stangenschloss
mit Zunge

Verbinder

Auflaufrollschuh

Dichtung

Scharnier

Zubehör

Schwenkgriff mit
individuellem Branding

EMKA Beschlagteile

© EMKA Art.-Nr. 5269 · 10.2021 · DE/A1/V2/1 · Printed in Germany

www.EMKA.com

EMKA Beschlagteile GmbH & Co. KG
Phone: +49/2051/273-0
42551 Velbert, Germany
info@emka.com