EMKA®

Beschlagteile

Bloc funcţional

PROGRAM 1107, 1150, 1180, 1190, 2100, 2400, 2600

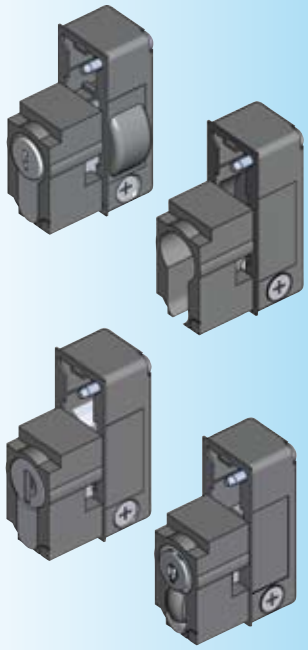

1109-U52 şi 1109-U53
După deblocarea cu cheia mânerul rabatabil poate fi deschis de câte ori doriţi prin apăsarea butonului

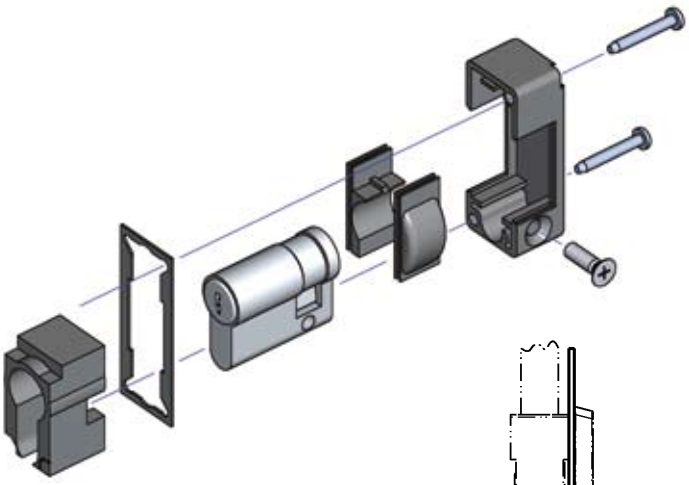

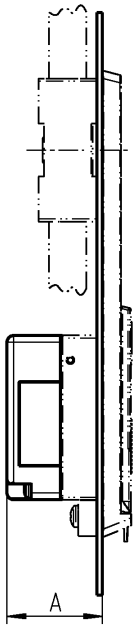

Program	Dimensiune A
1150	42
1180	32
1190	29,5
2100	36
2400	23
2600	36

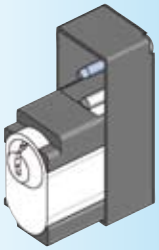

2100-U6
pentru cilindrii ASSA. Atenţie! Cilindrii ASSA şi 2 şuruburi de fixare M5x8 nu sunt cuprinse în volumul livrării

Bloc funcţional poliamidă GF neagră cu şi fără semicilindru profilat sau cilindru ASSA, material de fixare oţel zincat, cu garnitură			
Bloc funcţional semicilindru profilat conform DIN 18252, alamă nichelată cu 3 chei (livrabil şi ca instalaţie de închidere)			
chei diferite	1089-U5	chei identice 110319 N	1089-U6
Semicilindru profilat furnizat de client			2100-U11
Bloc funcţional semicilindru profilat cu cilindru rotund GD-Zn cu capac inox şi protecţie la praf. Per cilindru rotund o cheie din alpaca cu partea de prindere din poliamida GF neagră.			
chei diferite	1109-U50	Închidere EK333	1109-U51
Bloc funcţional semicilindru profilat cu buton, cilindru rotund GD-Zn cromat. Per cilindru rotund o cheie din alpaca cu partea de prindere din poliamida GF neagră.			
chei diferite	1109-U52	Închidere 2233X	1109-U53
Bloc funcţional semicilindru profilat cu insert GD-Zn cromat			
Pătrat 6	1109-U18	Dublu bit 3	1109-U34
Pătrat 7	1109-U19	Dublu bit 5	1109-U35
Pătrat 8	1109-U20	Locaş hexagonal SW10	1109-U27
Pătrat 8 şliţuit	1109-U21	Locaş pătrat 6	1109-U28
Triunghiular 6,5 CNOMO	1109-U22	Locaş pătrat 8	1109-U29
Triunghiular 7	1109-U23	Daimler Benz	1109-U30
Triunghiular 8	1109-U24	Şliţ 1,2 x 3	1109-U31
Triunghiular 9	1109-U25	Şliţ 2 x 4	1109-U32
Triunghiular 10	1109-U26	Contur coroană	1109-U33
		Ø 13 semirotund esteuropean	1109-U58
Bloc funcţional pentru cilindru ASSA furnizat de client (fără garnitură)			2100-U6

Alte articole vezi pag. de catalog
– Cheie 12B-120

Program 1107
– Mâner rabatabil 3A-420

Program 1150
– Mâner rabatabil 1151 3C-420
3C-440

Program 1180
– Mâner rabatabil 3E-120
până la 3E-520

Program 1190
– Manetă 3F-120

Program 2100
– Mâner rabatabil 3H-320
până la 3H-420

Program 2400
– Mâner rabatabil 3K-220

Program 2600
– Mâner rabatabil 3L-120